Precision Cutting Tool
锑玛工具
Member of SHAREATE group

锑玛标准品刀具样本2025

D&M ROUND TOOLS CATALOG

圆柄刀具类-钻头系列

锑玛（苏州）精密工具有限公司
D&M (SUZHOU) PRECISION TOOLS CO.,LTD



ABOUT US 关于我们

COMPANY INTRODUCTION 公司简介

铭玛（苏州）精密工具有限公司成立于2007年，新锐股份成员（股票代码：688257）。成立以来一直致力于精密刀具的研发、生产和服务，为高端制造业提供非标定制、标品刀具、超硬刀具、刀具修磨、全方案交钥匙服务及刀具管理等服务。主要服务于汽车、航空航天、医疗、工程机械、能源以及其它高端制造业等客户领域。

公司秉承研发先行的理念，采用自主开发的设计软件，可根据客户的被加工材料、现场工况、生产节拍等要求进行针对化设计，自动高效的生成设计和制造方案。刀具生产车间已经实现高端制造数智化，全流程采用ERP系统管理。PMS智能加工过程监控系统实时监控刀具磨削稳定性；MES系统进行精准计划排产和订单进度的实时反馈。车间制造采用高端5轴CNC磨床，配备自动上下料机械手，实现刀具的连续生产；产品检验采用各类进口高精度检测设备，确保产品的一致性。

公司目前拥有七十余项独立知识产权专利，其中包含六项发明专利。目前获得的资质有：国家高新技术企业、苏州市科技型中小企业、苏州市企业技术中心、苏州市工程技术中心、江苏省民营科技企业、江苏省工程技术中心、江苏省专精特新中小企业。

公司秉承专业、高效、创新、成就的核心价值观，始终以客户需求为导向，协同上下游产业集群，打造数控刀具全产业链服务体系，致力成为客户最信赖的合作伙伴。

D&M (Suzhou) Precision Tools Co., Ltd., founded in 2007, currently a subsidiary of Shareate Tools Co., Ltd. (Stock Code: 688257). Since its establishment, we have been focus on the research and development, production, and service of precision cutting tools, We provide a range of services to high-end manufacturing industry, including Non-Standard Tools, Standard Tools, PCD Tools, Tools Regrinding, Turnkey Project, and Tool Management Services etc. We primarily provides services for automotive, aerospace, medical, construction machinery, energy and other high-end manufacturing industries.

Adhering to the concept of prioritizing research and development. We utilizes self-developed design software that can generate design and generate manufacturing solutions automatically and efficiently based on customer requirements such as material properties, on-site working conditions, and production cycle time. The tool production workshop achieving high-end manufacturing digitization. The entire process is managed by ERP system. The PMS intelligent machining process monitoring system provides real-time monitoring of tool grinding stability, while the MES system ensures precise production planning and real-time feedback on order progress. In the workshop, advanced 5-axis CNC grinders equipped with automatic loading and unloading robotic arms enable continuous tool production. Various imported high-precision inspection devices are used for guaranteeing the quality of products is constant.

Now, We have more than 70 patents, including 6 invention patents. We have been awarded national high-tech enterprise, Suzhou Technological SMEs, Suzhou Enterprise Technology Center, Suzhou Engineering Technology Research Center, Jiangsu Private Sci-tech Enterprises, Jiangsu Engineering Technology Research Center, Jiangsu Specialized, Refined, Featured and Innovative small and medium-sized enterprises.

We adhere to the values of "Professional, Efficient, Innovative, and Achievement", and always be customer-oriented, collaborate with upstream and downstream industrial clusters, build a complete CNC cutting tool service system, and strive to become the most trusted partner for customers.

硬质合金钻头
CARBIDE DRILLS

目录 CONTENTS

订货号命名规则 Order Number Naming Convention	3
选型标准 Selection Criteria	4
外冷三倍径麻花钻 External Cooling Carbide Twist Drills 3D Type	6
DSP-KP3E	6
DSP-M3E	12
内冷三倍径麻花钻 Internal Cooling Carbide Twist Drills 3D Type	18
DSP-N3I	18
DSP-KP3I	24
DSP-M3I	30
外冷五倍径麻花钻 External Cooling Carbide Twist Drills 5D Type	36
DSP-KP5E	36
DSP-M5E	42
内冷五倍径麻花钻 Internal Cooling Carbide Twist Drills 5D Type	48
DSP-N5I	48
DSP-KP5I	54
DSP-M5I	60
内冷八倍径麻花钻 Internal Cooling Carbide Twist Drills 8D Type	66
DSP-N8I	66
DSP-KP8I	68
DSP-M8I	70
备忘 Memo	72

Carbide Drills
硬质合金钻头



锑玛硬质合金钻头标准品，按槽型分为螺旋槽和直槽类型；按钻深分为3倍径和5倍径；按冷却形式分为外冷和内冷；按涂层与否分为涂层和不涂层；按被加工材料分类为N/K/P/S/M/H类。

随着时间的推移，锑玛工具将细分更多系列和更多尺寸的硬质合金标准品。根据被加工材料类型选择优质棒材，由高端5轴CNC精制而成，并采用锑玛独有的钝化技术和最合适的涂层，可以适应广大客户的高效率钻孔加工，具有极强的通用性和性价比。

D&M Tools carbide standard drills are categorized into spiral flute and straight flute types according to the flute type; 3x and 5x diameters according to the drilling depth; external and internal cooling according to the cooling form; Both coated and uncoated drill bits are available; and N/K/P/S/M/H according to the material to be processed.

In the future, D&M Tools will subdivide into more series and more sizes of standardized carbide products. According to the type of material to be processed to select high-quality carbide, refined by high-end 5-axis CNC, and using D&M's unique passivation technology and the most suitable coating, which can be adapted to a wide range of customers' high performance drilling and processing, with great versatility and cost-effective.

订货号命名规则
ORDER NUMBER NAMING CONVENTION

DSP-KP3E-0250

流水号
SERIAL NUMBER

系列
SERIES
- D-钻头 DRILLS
- M-铣刀 MILLING CUTTERS
- TA-丝锥 TAPS
- TM-螺纹铣刀 THREAD MILLING CUTTERS
- TB-车镗刀 TURNING & BORING TOOLS

被加工材料
WORK MATERIAL
- P-钢件材料 STEEL MATERIALS
- M-不锈钢材料 STAINLESS STEEL MATERIALS
- K-铸铁材料 CAST MATERIALS
- N-有色金属 NON-FERROUS MATERIALS
- S-特殊材料 SPECIAL MATERIALS
- H-硬材料 HARD MATERIALS

冷却方式
COOLING METHODS
- E-外冷 EXTERNAL COOLING
- I-内冷 INTERNAL COOLING

槽型
FLUTE TYPE
- SP-螺旋 SPIRAL
- ST-直槽 STRAIGHT

倍径
L/D RATIO
- 3-3倍径 3D TYPE
- 5-5倍径 5D-TYPE

选型标准 SELECTION CRITERIA

系列 Series	产品名 Tool Abbreviation	刃径范围 Diameter Range (mm)	加工深度 Drilling Depth	冷却方式 Cooling Methods	涂层类型 Surface Treatment	页码 Page
DSP	KP3E	Φ2.5~Φ20.0	3D	外冷 External Cooling	TiAlN-H	8
	M3E	Φ2.5~Φ20.0			PT	14
	N3I	Φ2.5~Φ20.0		内冷 Internal Cooling	NC-无涂层	20
	KP3I	Φ2.5~Φ20.0			TiAlN-H	26
	M3I	Φ2.5~Φ20.0			PT	32
	KP5E	Φ2.5~Φ20.0	5D	外冷 External Cooling	TiAlN-H	38
	M5E	Φ2.5~Φ20.0			PT	44
	N5I	Φ2.5~Φ20.0		内冷 Internal Cooling	NC-无涂层	50
	KP5I	Φ2.5~Φ20.0			TiAlN-H	56
	M5I	Φ2.5~Φ20.0			PT	62
	N8I	Φ3.0~Φ20.0	8D	内冷 Internal Cooling	NC-无涂层	68
	KP8I	Φ3.0~Φ20.0			TiAlN-H	70
	M8I	Φ3.0~Φ20.0			PT	72

被加工材料 Work Material	冷却方式 Cooling Methods	切削速度Vc (m/min) D3≤–≤D20	进给量 f (mm/rev)		
			D3≤–＜D4	D4≤–＜D5	D5≤–＜D6
P	外冷 External Cooling	50-95	0.06-0.12	0.06-0.12	0.06--0.12
	内冷 Internal Cooling	55-110	0.06-0.12	0.06-0.12	0.06-0.12
K	外冷 External Cooling	90-140	0.08-0.16	0.08-0.16	0.08-0.16
	内冷 Internal Cooling	105-155	0.08-0.16	0.08-0.16	0.08-0.16
M	外冷 External Cooling	30-60	0.04-0.08	0.04-0.08	0.04-0.08
	内冷 Internal Cooling	30-70	0.04-0.08	0.04-0.08	0.04-0.08
N	外冷 External Cooling	55-170	0.06-0.12	0.06-0.12	0.06-0.12
	内冷 Internal Cooling	65-260	0.06-0.12	0.06-0.12	0.06-0.12

P	K	N	M	S	H
碳素钢/合金钢 Carbon Steel / Alloy Steel ~~HRC35	灰铁/球墨铸铁 Gray Iron / Ductile Iron	铝合金 Aluminium Alloys	不锈钢 Stainless Steel	耐热钢/钛合金 Heat-resistant Steel / Titanium Alloy	硬材料 Hard Materials
●	●		○		
			●	○	
		●			
●	●				
			●		
●	●				
			●		
		●			
●	●				
			●		
		●			
●	●				
			●		

进给量 f (mm/rev)					
D6≤–<D8	D8≤–<D10	D10≤–<D12	D12≤–<D16	D16≤–<D18	D18≤–≤D20
0.1-0.2	0.1-0.2	0.1-0.2	0.15-0.2-0.25	0.15-0.25	0.2-0.3
0.1-0.2	0.1-0.2	0.1-0.2	0.15-0.25	0.15-0.25	0.2-0.3
0.15-0.25	0.15-0.25	0.15-0.25	0.2-0.35	0.2-0.35	0.3-0.35
0.15-0.25	0.15-0.25	0.15-0.25	0.2-0.35	0.2-0.35	0.3-0.35
0.04-0.08	0.08-0.12	0.08-0.12	0.12-0.18	0.12-0.18	0.18-0.2
0.04-0.08	0.08-0.12	0.08-0.12	0.12-0.18	0.12-0.18	0.18-0.2
0.1-0.15	0.12-0.2	0.12-0.2	0.18-0.25	0.18-0.25	0.2-0.35
0.1-0.15	0.12-0.2	0.12-0.2	0.18-0.25	0.18-0.25	0.2-0.35

注：非常适合Best——●；适合Good——○

DSP-KP3E 外冷三倍径麻花钻

External Cooling Carbide Twist Drills 3D Type



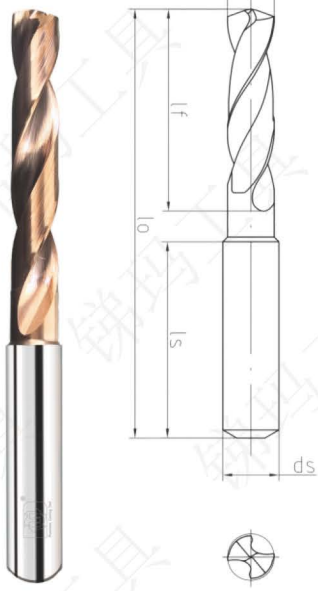

订货号	Φ·dc 公差m7	槽长lf	柄径ds 公差h6	柄长ls	总长lo	螺纹底孔钻推荐 切削丝锥	挤压丝锥
DSP-KP3E-0250	2.5	11	4	28	41	M3×0.5	
DSP-KP3E-0260	2.6	11	4	28	41		
DSP-KP3E-0270	2.7	12	4	28	42	NO.5-44UNF	
DSP-KP3E-0280	2.8	12	4	28	42		M3×0.5
DSP-KP3E-0290	2.9	12	4	28	42	M3.5×0.6	
DSP-KP3E-0300	3.0	20	4	28	54		
DSP-KP3E-0310	3.1	20	4	28	54		
DSP-KP3E-0320	3.2	20	4	28	54		
DSP-KP3E-0330	3.3	20	4	28	54	M4×0.7	
DSP-KP3E-0340	3.4	20	4	28	54	NO.8-32UNC	
DSP-KP3E-0350	3.5	20	4	28	54	M4×0.5 NO.8-36UNF	
DSP-KP3E-0360	3.6	20	4	28	54		
DSP-KP3E-0370	3.7	20	4	28	54		M4×0.7
DSP-KP3E-0380	3.8	24	4	28	58		M4×0.5
DSP-KP3E-0390	3.9	24	4	28	58	NO.10-24UNC	
DSP-KP3E-0400	4.0	24	4	28	58		
DSP-KP3E-0410	4.1	24	6	36	66	NO10-32UNF	
DSP-KP3E-0420	4.2	24	6	36	66	M5×0.8	
DSP-KP3E-0430	4.3	24	6	36	66		
DSP-KP3E-0440	4.4	24	6	36	66		
DSP-KP3E-0450	4.5	24	6	36	66	M5×0.5 NO.12-24UNC	
DSP-KP3E-0460	4.6	24	6	36	66	NO.12-28UNF	M5×0.8
DSP-KP3E-0470	4.7	24	6	36	66	NO.12-32UNEF	
DSP-KP3E-0480	4.8	28	6	36	66		
DSP-KP3E-0490	4.9	28	6	36	66		
DSP-KP3E-0500	5.0	28	6	36	66	M6×1	
DSP-KP3E-0510	5.1	28	6	36	66	1/4-20UNC	
DSP-KP3E-0520	5.2	28	6	36	66		
DSP-KP3E-0530	5.3	28	6	36	66	M6×0.75	
DSP-KP3E-0540	5.4	28	6	36	66		
DSP-KP3E-0550	5.5	28	6	36	66	1/4-28UNF	M6×1
DSP-KP3E-0560	5.6	28	6	36	66	1/4-32UNEF	

DSP-KP3E 外冷三倍径麻花钻

External Cooling Carbide Twist Drills 3D Type



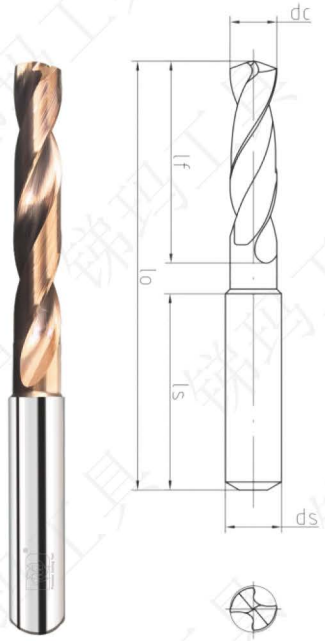

订货号	Φ·dc 公差m7	槽长lf	柄径ds 公差h6	柄长ls	总长lo	螺纹底孔钻推荐	
						切削丝锥	挤压丝锥
DSP-KP3E-0570	5.7	28	6	36	66		
DSP-KP3E-0580	5.8	28	6	36	66		
DSP-KP3E-0590	5.9	28	6	36	66		
DSP-KP3E-0600	6.0	28	6	36	66		
DSP-KP3E-0610	6.1	34	8	36	79		
DSP-KP3E-0620	6.2	34	8	36	79		
DSP-KP3E-0630	6.3	34	8	36	79		
DSP-KP3E-0640	6.4	34	8	36	79		
DSP-KP3E-0650	6.5	34	8	36	79		
DSP-KP3E-0660	6.6	34	8	36	79	5-16-18UNC	
DSP-KP3E-0670	6.7	34	8	36	79		
DSP-KP3E-0680	6.8	34	8	36	79	M8×1.25	
DSP-KP3E-0690	6.9	34	8	36	79	5/16-24UNF	
DSP-KP3E-0700	7.0	34	8	36	79	M8×1	
DSP-KP3E-0710	7.1	41	8	36	79	5/16-32UNEF	
DSP-KP3E-0720	7.2	41	8	36	79		
DSP-KP3E-0730	7.3	41	8	36	79	M8×0.75	
DSP-KP3E-0740	7.4	41	8	36	79		M8×1.25
DSP-KP3E-0750	7.5	41	8	36	79		
DSP-KP3E-0760	7.6	41	8	36	79		
DSP-KP3E-0770	7.7	41	8	36	79		
DSP-KP3E-0780	7.8	41	8	36	79		
DSP-KP3E-0790	7.9	41	8	36	79		
DSP-KP3E-0800	8.0	41	8	36	79	3/8-16UNC	
DSP-KP3E-0810	8.1	47	10	40	89		
DSP-KP3E-0820	8.2	47	10	40	89		
DSP-KP3E-0830	8.3	47	10	40	89		
DSP-KP3E-0840	8.4	47	10	40	89		
DSP-KP3E-0850	8.5	47	10	40	89	M10×1.5 3/8-24UNF	
DSP-KP3E-0860	8.6	47	10	40	89		
DSP-KP3E-0870	8.7	47	10	40	89	3/8-32UNEF	
DSP-KP3E-0880	8.8	47	10	40	89	M10×1.25	

DSP-KP3E 外冷三倍径麻花钻

External Cooling Carbide Twist Drills 3D Type





订货号	Φ·dc 公差m7	槽长lf	柄径ds 公差h6	柄长ls	总长lo	螺纹底孔钻推荐 切削丝锥	螺纹底孔钻推荐 挤压丝锥
DSP-KP3E-0890	8.9	47	10	40	89		
DSP-KP3E-0900	9.0	47	10	40	89	M10×1	
DSP-KP3E-0910	9.1	47	10	40	89		
DSP-KP3E-0920	9.2	47	10	40	89		
DSP-KP3E-0930	9.3	47	10	40	89	M10×0.75	M10×1.5
DSP-KP3E-0940	9.4	47	10	40	89	7/16-14UNC	
DSP-KP3E-0950	9.5	47	10	40	89		
DSP-KP3E-0960	9.6	47	10	40	89		
DSP-KP3E-0970	9.7	47	10	40	89		
DSP-KP3E-0980	9.8	47	10	40	89		
DSP-KP3E-0990	9.9	47	10	40	89	7/16-20UNF	
DSP-KP3E-1000	10.0	47	10	40	89		
DSP-KP3E-1010	10.1	55	12	45	102		
DSP-KP3E-1020	10.2	55	12	45	102	7/16-28UNEF	
DSP-KP3E-1030	10.3	55	12	45	102	M12×1.75	
DSP-KP3E-1040	10.4	55	12	45	102		
DSP-KP3E-1050	10.5	55	12	45	102		
DSP-KP3E-1060	10.6	55	12	45	102		
DSP-KP3E-1070	10.7	55	12	45	102		
DSP-KP3E-1080	10.8	55	12	45	102		
DSP-KP3E-1090	10.9	55	12	45	102	1/2-13UNC	
DSP-KP3E-1100	11.0	55	12	45	102	M12×1	
DSP-KP3E-1110	11.1	55	12	45	102		
DSP-KP3E-1120	11.2	55	12	45	102		M12×1.75
DSP-KP3E-1130	11.3	55	12	45	102		
DSP-KP3E-1140	11.4	55	12	45	102		
DSP-KP3E-1150	11.5	55	12	45	102	1/2-20UNF	
DSP-KP3E-1160	11.6	55	12	45	102		
DSP-KP3E-1170	11.7	55	12	45	102		
DSP-KP3E-1180	11.8	55	12	45	102	1/2-28UNEF	
DSP-KP3E-1190	11.9	55	12	45	102		
DSP-KP3E-1200	12.0	55	12	45	102	M14×2	

DSP-KP3E 外冷三倍径麻花钻

External Cooling Carbide Twist Drills 3D Type



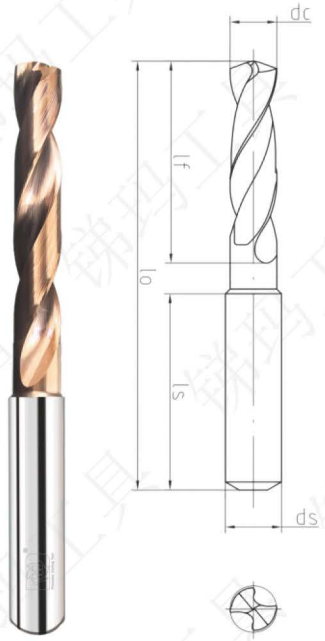

订货号	Φ·dc 公差m7	槽长lf	柄径ds 公差h6	柄长ls	总长lo	螺纹底孔钻推荐	
						切削丝锥	挤压丝锥
DSP-KP3E-1210	12.1	60	14	45	107		
DSP-KP3E-1220	12.2	60	14	45	107	9/16-12UNC	
DSP-KP3E-1230	12.3	60	14	45	107		
DSP-KP3E-1240	12.4	60	14	45	107		
DSP-KP3E-1250	12.5	60	14	45	107	M14×1.5	
DSP-KP3E-1260	12.6	60	14	45	107		
DSP-KP3E-1270	12.7	60	14	45	107		
DSP-KP3E-1280	12.8	60	14	45	107		
DSP-KP3E-1290	12.9	60	14	45	107	9/16-18UNF	
DSP-KP3E-1300	13.0	60	14	45	107	M14×1	M14×2
DSP-KP3E-1310	13.1	60	14	45	107		
DSP-KP3E-1320	13.2	60	14	45	107	9/16-24UNEF	
DSP-KP3E-1330	13.3	60	14	45	107		
DSP-KP3E-1340	13.4	60	14	45	107		
DSP-KP3E-1350	13.5	60	14	45	107		
DSP-KP3E-1360	13.6	60	14	45	107	5/8-11UNC	
DSP-KP3E-1370	13.7	60	14	45	107		
DSP-KP3E-1380	13.8	60	14	45	107		
DSP-KP3E-1390	13.9	60	14	45	107		
DSP-KP3E-1400	14.0	60	14	45	107	M16×2	
DSP-KP3E-1410	14.1	65	16	48	115		
DSP-KP3E-1420	14.2	65	16	48	115		
DSP-KP3E-1430	14.3	65	16	48	115		
DSP-KP3E-1440	14.4	65	16	48	115		
DSP-KP3E-1450	14.5	65	16	48	115	M16×1.5 5/8-18UNF	
DSP-KP3E-1460	14.6	65	16	48	115		
DSP-KP3E-1470	14.7	65	16	48	115		
DSP-KP3E-1480	14.8	65	16	48	115	5/8-24UNEF	
DSP-KP3E-1490	14.9	65	16	48	115		
DSP-KP3E-1500	15.0	65	16	48	115	M16×1	M16×2
DSP-KP3E-1510	15.1	65	16	48	115		
DSP-KP3E-1520	15.2	65	16	48	115		

DSP-KP3E 外冷三倍径麻花钻

External Cooling Carbide Twist Drills 3D Type





订货号	Φ·dc 公差m7	槽长lf	柄径ds 公差h6	柄长ls	总长lo	螺纹底孔钻推荐 切削丝锥	挤压丝锥
DSP-KP3E-1530	15.3	65	16	48	115		
DSP-KP3E-1540	15.4	65	16	48	115		
DSP-KP3E-1550	15.5	65	16	48	115	M18×2.5	
DSP-KP3E-1560	15.6	65	16	48	115		
DSP-KP3E-1570	15.7	65	16	48	115		
DSP-KP3E-1580	15.8	65	16	48	115		
DSP-KP3E-1590	15.9	65	16	48	115		
DSP-KP3E-1600	16.0	65	16	48	115	M18×2	
DSP-KP3E-1610	16.1	73	18	48	123		
DSP-KP3E-1620	16.2	73	18	48	123		
DSP-KP3E-1630	16.3	73	18	48	123		
DSP-KP3E-1640	16.4	73	18	48	123		
DSP-KP3E-1650	16.5	73	18	48	123		
DSP-KP3E-1660	16.6	73	18	48	123	3/4-10UNC	
DSP-KP3E-1670	16.7	73	18	48	123		
DSP-KP3E-1680	16.8	73	18	48	123		
DSP-KP3E-1690	16.9	73	18	48	123		
DSP-KP3E-1700	17.0	73	18	48	123	M18×1	
DSP-KP3E-1710	17.1	73	18	48	123		
DSP-KP3E-1720	17.2	73	18	48	123		
DSP-KP3E-1730	17.3	73	18	48	123		
DSP-KP3E-1740	17.4	73	18	48	123		
DSP-KP3E-1750	17.5	73	18	48	123	M20×2.5 3/4-16UNF	
DSP-KP3E-1760	17.6	73	18	48	123		
DSP-KP3E-1770	17.7	73	18	48	123		
DSP-KP3E-1780	17.8	73	18	48	123	3/4-20UNEF	
DSP-KP3E-1790	17.9	73	18	48	123		
DSP-KP3E-1800	18.0	73	18	48	123	M20×2	
DSP-KP3E-1810	18.1	79	20	50	131		
DSP-KP3E-1820	18.2	79	20	50	131		
DSP-KP3E-1830	18.3	79	20	50	131		
DSP-KP3E-1840	18.4	79	20	50	131		

DSP-KP3E 外冷三倍径麻花钻

External Cooling Carbide Twist Drills 3D Type



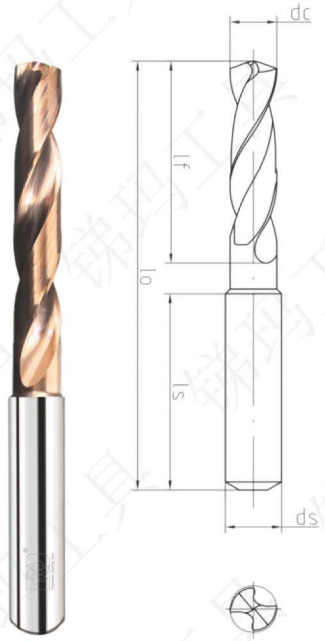

订货号	Φ·dc 公差m7	槽长lf	柄径ds 公差h6	柄长ls	总长lo	螺纹底孔钻推荐	
						切削丝锥	挤压丝锥
DSP-KP3E-1850	18.5	79	20	50	131	M20×1.5	
DSP-KP3E-1860	18.6	79	20	50	131		
DSP-KP3E-1870	18.7	79	20	50	131		
DSP-KP3E-1880	18.8	79	20	50	131		
DSP-KP3E-1890	18.9	79	20	50	131		
DSP-KP3E-1900	19.0	79	20	50	131	M20×1	
DSP-KP3E-1910	19.1	79	20	50	131		
DSP-KP3E-1920	19.2	79	20	50	131		
DSP-KP3E-1930	19.3	79	20	50	131		
DSP-KP3E-1940	19.4	79	20	50	131		
DSP-KP3E-1950	19.5	79	20	50	131		
DSP-KP3E-1960	19.6	79	20	50	131	7/8-9UNC	
DSP-KP3E-1970	19.7	79	20	50	131		
DSP-KP3E-1980	19.8	79	20	50	131		
DSP-KP3E-1990	19.9	79	20	50	131		
DSP-KP3E-2000	20.0	79	20	50	131	M22×2	

DSP-M3E 外冷三倍径麻花钻

External Cooling Carbide Twist Drills 3D Type

M 3×D PT 30° 140°



订货号	Φ·dc 公差m7	槽长lf	柄径ds 公差h6	柄长ls	总长lo	螺纹底孔钻推荐 切削丝锥	挤压丝锥
DSP-M3E-0250	2.5	11	4	28	41	M3×0.5	
DSP-M3E-0260	2.6	11	4	28	41		
DSP-M3E-0270	2.7	12	4	28	42	NO.5-44UNF	
DSP-M3E-0280	2.8	12	4	28	42		M3×0.5
DSP-M3E-0290	2.9	12	4	28	42	M3.5×0.6	
DSP-M3E-0300	3.0	20	4	28	54		
DSP-M3E-0310	3.1	20	4	28	54		
DSP-M3E-0320	3.2	20	4	28	54		
DSP-M3E-0330	3.3	20	4	28	54	M4×0.7	
DSP-M3E-0340	3.4	20	4	28	54	NO.8-32UNC	
DSP-M3E-0350	3.5	20	4	28	54	M4×0.5 NO.8-36UNF	
DSP-M3E-0360	3.6	20	4	28	54		
DSP-M3E-0370	3.7	20	4	28	54		M4×0.7
DSP-M3E-0380	3.8	24	4	28	58		M4×0.5
DSP-M3E-0390	3.9	24	4	28	58	NO.10-24UNC	
DSP-M3E-0400	4.0	24	4	28	58		
DSP-M3E-0410	4.1	24	6	36	66	NO10-32UNF	
DSP-M3E-0420	4.2	24	6	36	66	M5×0.8	
DSP-M3E-0430	4.3	24	6	36	66		
DSP-M3E-0440	4.4	24	6	36	66		
DSP-M3E-0450	4.5	24	6	36	66	M5×0.5 NO.12-24UNC	
DSP-M3E-0460	4.6	24	6	36	66	NO.12-28UNF	M5×0.8
DSP-M3E-0470	4.7	24	6	36	66	NO.12-32UNEF	
DSP-M3E-0480	4.8	28	6	36	66		
DSP-M3E-0490	4.9	28	6	36	66		
DSP-M3E-0500	5.0	28	6	36	66	M6×1	
DSP-M3E-0510	5.1	28	6	36	66	1/4-20UNC	
DSP-M3E-0520	5.2	28	6	36	66		
DSP-M3E-0530	5.3	28	6	36	66	M6×0.75	
DSP-M3E-0540	5.4	28	6	36	66		
DSP-M3E-0550	5.5	28	6	36	66	1/4-28UNF	M6×1
DSP-M3E-0560	5.6	28	6	36	66	1/4-32UNEF	

DSP-M3E 外冷三倍径麻花钻

External Cooling Carbide Twist Drills 3D Type

M 3×D PT 30° 140°



订货号	Φ·dc 公差m7	槽长lf	柄径ds 公差h6	柄长ls	总长lo	螺纹底孔钻推荐 切削丝锥	螺纹底孔钻推荐 挤压丝锥
DSP-M3E-0570	5.7	28	6	36	66		
DSP-M3E-0580	5.8	28	6	36	66		
DSP-M3E-0590	5.9	28	6	36	66		
DSP-M3E-0600	6.0	28	6	36	66		
DSP-M3E-0610	6.1	34	8	36	79		
DSP-M3E-0620	6.2	34	8	36	79		
DSP-M3E-0630	6.3	34	8	36	79		
DSP-M3E-0640	6.4	34	8	36	79		
DSP-M3E-0650	6.5	34	8	36	79		
DSP-M3E-0660	6.6	34	8	36	79	5-16-18UNC	
DSP-M3E-0670	6.7	34	8	36	79		
DSP-M3E-0680	6.8	34	8	36	79	M8×1.25	
DSP-M3E-0690	6.9	34	8	36	79	5/16-24UNF	
DSP-M3E-0700	7.0	34	8	36	79	M8×1	
DSP-M3E-0710	7.1	41	8	36	79	5/16-32UNEF	
DSP-M3E-0720	7.2	41	8	36	79		
DSP-M3E-0730	7.3	41	8	36	79	M8×0.75	
DSP-M3E-0740	7.4	41	8	36	79		M8×1.25
DSP-M3E-0750	7.5	41	8	36	79		
DSP-M3E-0760	7.6	41	8	36	79		
DSP-M3E-0770	7.7	41	8	36	79		
DSP-M3E-0780	7.8	41	8	36	79		
DSP-M3E-0790	7.9	41	8	36	79		
DSP-M3E-0800	8.0	41	8	36	79	3/8-16UNC	
DSP-M3E-0810	8.1	47	10	40	89		
DSP-M3E-0820	8.2	47	10	40	89		
DSP-M3E-0830	8.3	47	10	40	89		
DSP-M3E-0840	8.4	47	10	40	89		
DSP-M3E-0850	8.5	47	10	40	89	M10×1.5 3/8-24UNF	
DSP-M3E-0860	8.6	47	10	40	89		
DSP-M3E-0870	8.7	47	10	40	89	3/8-32UNEF	
DSP-M3E-0880	8.8	47	10	40	89	M10×1.25	

DSP-M3E 外冷三倍径麻花钻

External Cooling Carbide Twist Drills 3D Type

M 3×D PT 30° 140°



订货号	Φ·dc 公差m7	槽长lf	柄径ds 公差h6	柄长ls	总长lo	螺纹底孔钻推荐 切削丝锥	挤压丝锥
DSP-M3E-0890	8.9	47	10	40	89		
DSP-M3E-0900	9.0	47	10	40	89	M10×1	
DSP-M3E-0910	9.1	47	10	40	89		
DSP-M3E-0920	9.2	47	10	40	89		
DSP-M3E-0930	9.3	47	10	40	89	M10×0.75	M10×1.5
DSP-M3E-0940	9.4	47	10	40	89	7/16-14UNC	
DSP-M3E-0950	9.5	47	10	40	89		
DSP-M3E-0960	9.6	47	10	40	89		
DSP-M3E-0970	9.7	47	10	40	89		
DSP-M3E-0980	9.8	47	10	40	89		
DSP-M3E-0990	9.9	47	10	40	89	7/16-20UNF	
DSP-M3E-1000	10.0	47	10	40	89		
DSP-M3E-1010	10.1	55	12	45	102		
DSP-M3E-1020	10.2	55	12	45	102	7/16-28UNEF	
DSP-M3E-1030	10.3	55	12	45	102	M12×1.75	
DSP-M3E-1040	10.4	55	12	45	102		
DSP-M3E-1050	10.5	55	12	45	102		
DSP-M3E-1060	10.6	55	12	45	102		
DSP-M3E-1070	10.7	55	12	45	102		
DSP-M3E-1080	10.8	55	12	45	102		
DSP-M3E-1090	10.9	55	12	45	102	1/2-13UNC	
DSP-M3E-1100	11.0	55	12	45	102	M12×1	
DSP-M3E-1110	11.1	55	12	45	102		
DSP-M3E-1120	11.2	55	12	45	102		M12×1.75
DSP-M3E-1130	11.3	55	12	45	102		
DSP-M3E-1140	11.4	55	12	45	102		
DSP-M3E-1150	11.5	55	12	45	102	1/2-20UNF	
DSP-M3E-1160	11.6	55	12	45	102		
DSP-M3E-1170	11.7	55	12	45	102		
DSP-M3E-1180	11.8	55	12	45	102	1/2-28UNEF	
DSP-M3E-1190	11.9	55	12	45	102		
DSP-M3E-1200	12.0	55	12	45	102	M14×2	

DSP-M3E 外冷三倍径麻花钻

External Cooling Carbide Twist Drills 3D Type





订货号	Φ·dc 公差m7	槽长lf	柄径ds 公差h6	柄长ls	总长lo	螺纹底孔钻推荐 切削丝锥	螺纹底孔钻推荐 挤压丝锥
DSP-M3E-1210	12.1	60	14	45	107		
DSP-M3E-1220	12.2	60	14	45	107	9/16-12UNC	
DSP-M3E-1230	12.3	60	14	45	107		
DSP-M3E-1240	12.4	60	14	45	107		
DSP-M3E-1250	12.5	60	14	45	107	M14×1.5	
DSP-M3E-1260	12.6	60	14	45	107		
DSP-M3E-1270	12.7	60	14	45	107		
DSP-M3E-1280	12.8	60	14	45	107		
DSP-M3E-1290	12.9	60	14	45	107	9/16-18UNF	
DSP-M3E-1300	13.0	60	14	45	107	M14×1	M14×2
DSP-M3E-1310	13.1	60	14	45	107		
DSP-M3E-1320	13.2	60	14	45	107	9/16-24UNEF	
DSP-M3E-1330	13.3	60	14	45	107		
DSP-M3E-1340	13.4	60	14	45	107		
DSP-M3E-1350	13.5	60	14	45	107		
DSP-M3E-1360	13.6	60	14	45	107	5/8-11UNC	
DSP-M3E-1370	13.7	60	14	45	107		
DSP-M3E-1380	13.8	60	14	45	107		
DSP-M3E-1390	13.9	60	14	45	107		
DSP-M3E-1400	14.0	60	14	45	107	M16×2	
DSP-M3E-1410	14.1	65	16	48	115		
DSP-M3E-1420	14.2	65	16	48	115		
DSP-M3E-1430	14.3	65	16	48	115		
DSP-M3E-1440	14.4	65	16	48	115		
DSP-M3E-1450	14.5	65	16	48	115	M16×1.5 5/8-18UNF	
DSP-M3E-1460	14.6	65	16	48	115		
DSP-M3E-1470	14.7	65	16	48	115		
DSP-M3E-1480	14.8	65	16	48	115	5/8-24UNEF	
DSP-M3E-1490	14.9	65	16	48	115		
DSP-M3E-1500	15.0	65	16	48	115	M16×1	M16×2
DSP-M3E-1510	15.1	65	16	48	115		
DSP-M3E-1520	15.2	65	16	48	115		

DSP-M3E 外冷三倍径麻花钻

External Cooling Carbide Twist Drills 3D Type

M 3×D PT 30° 140°



订货号	Φ·dc 公差m7	槽长lf	柄径ds 公差h6	柄长ls	总长lo	螺纹底孔钻推荐 切削丝锥	挤压丝锥
DSP-M3E-1530	15.3	65	16	48	115		
DSP-M3E-1540	15.4	65	16	48	115		
DSP-M3E-1550	15.5	65	16	48	115	M18×2.5	
DSP-M3E-1560	15.6	65	16	48	115		
DSP-M3E-1570	15.7	65	16	48	115		
DSP-M3E-1580	15.8	65	16	48	115		
DSP-M3E-1590	15.9	65	16	48	115		
DSP-M3E-1600	16.0	65	16	48	115	M18×2	
DSP-M3E-1610	16.1	73	18	48	123		
DSP-M3E-1620	16.2	73	18	48	123		
DSP-M3E-1630	16.3	73	18	48	123		
DSP-M3E-1640	16.4	73	18	48	123		
DSP-M3E-1650	16.5	73	18	48	123		
DSP-M3E-1660	16.6	73	18	48	123	3/4-10UNC	
DSP-M3E-1670	16.7	73	18	48	123		
DSP-M3E-1680	16.8	73	18	48	123		
DSP-M3E-1690	16.9	73	18	48	123		
DSP-M3E-1700	17.0	73	18	48	123	M18×1	
DSP-M3E-1710	17.1	73	18	48	123		
DSP-M3E-1720	17.2	73	18	48	123		
DSP-M3E-1730	17.3	73	18	48	123		
DSP-M3E-1740	17.4	73	18	48	123		
DSP-M3E-1750	17.5	73	18	48	123	M20×2.5 3/4-16UNF	
DSP-M3E-1760	17.6	73	18	48	123		
DSP-M3E-1770	17.7	73	18	48	123		
DSP-M3E-1780	17.8	73	18	48	123	3/4-20UNEF	
DSP-M3E-1790	17.9	73	18	48	123		
DSP-M3E-1800	18.0	73	18	48	123	M20×2	
DSP-M3E-1810	18.1	79	20	50	131		
DSP-M3E-1820	18.2	79	20	50	131		
DSP-M3E-1830	18.3	79	20	50	131		
DSP-M3E-1840	18.4	79	20	50	131		

DSP-M3E 外冷三倍径麻花钻

External Cooling Carbide Twist Drills 3D Type

M　3×D　PT　30°　140°



订货号	Φ·dc 公差m7	槽长lf	柄径ds 公差h6	柄长ls	总长lo	螺纹底孔钻推荐	
						切削丝锥	挤压丝锥
DSP-M3E-1850	18.5	79	20	50	131	M20×1.5	
DSP-M3E-1860	18.6	79	20	50	131		
DSP-M3E-1870	18.7	79	20	50	131		
DSP-M3E-1880	18.8	79	20	50	131		
DSP-M3E-1890	18.9	79	20	50	131		
DSP-M3E-1900	19.0	79	20	50	131	M20×1	
DSP-M3E-1910	19.1	79	20	50	131		
DSP-M3E-1920	19.2	79	20	50	131		
DSP-M3E-1930	19.3	79	20	50	131		
DSP-M3E-1940	19.4	79	20	50	131		
DSP-M3E-1950	19.5	79	20	50	131		
DSP-M3E-1960	19.6	79	20	50	131	7/8-9UNC	
DSP-M3E-1970	19.7	79	20	50	131		
DSP-M3E-1980	19.8	79	20	50	131		
DSP-M3E-1990	19.9	79	20	50	131		
DSP-M3E-2000	20.0	79	20	50	131	M22×2	

DSP-N3I 内冷三倍径麻花钻

Internal Cooling Carbide Twist Drills 3D Type





订货号	Φ·dc 公差m7	槽长lf	柄径ds 公差h6	柄长ls	总长lo	螺纹底孔钻推荐 切削丝锥	挤压丝锥
DSP-N3I-0250	2.5	11	4	28	41	M3×0.5	
DSP-N3I-0260	2.6	11	4	28	41		
DSP-N3I-0270	2.7	12	4	28	42	NO.5-44UNF	
DSP-N3I-0280	2.8	12	4	28	42		M3×0.5
DSP-N3I-0290	2.9	12	4	28	42	M3.5×0.6	
DSP-N3I-0300	3.0	20	4	28	54		
DSP-N3I-0310	3.1	20	4	28	54		
DSP-N3I-0320	3.2	20	4	28	54		
DSP-N3I-0330	3.3	20	4	28	54	M4×0.7	
DSP-N3I-0340	3.4	20	4	28	54	NO.8-32UNC	
DSP-N3I-0350	3.5	20	4	28	54	M4×0.5 NO.8-36UNF	
DSP-N3I-0360	3.6	20	4	28	54		
DSP-N3I-0370	3.7	20	4	28	54		M4×0.7
DSP-N3I-0380	3.8	24	4	28	58		M4×0.5
DSP-N3I-0390	3.9	24	4	28	58	NO.10-24UNC	
DSP-N3I-0400	4.0	24	4	28	58		
DSP-N3I-0410	4.1	24	6	36	66	NO10-32UNF	
DSP-N3I-0420	4.2	24	6	36	66	M5×0.8	
DSP-N3I-0430	4.3	24	6	36	66		
DSP-N3I-0440	4.4	24	6	36	66		
DSP-N3I-0450	4.5	24	6	36	66	M5×0.5 NO.12-24UNC	
DSP-N3I-0460	4.6	24	6	36	66	NO.12-28UNF	M5×0.8
DSP-N3I-0470	4.7	24	6	36	66	NO.12-32UNIF	
DSP-N3I-0480	4.8	28	6	36	66		
DSP-N3I-0490	4.9	28	6	36	66		
DSP-N3I-0500	5.0	28	6	36	66	M6×1	
DSP-N3I-0510	5.1	28	6	36	66	1/4-20UNC	
DSP-N3I-0520	5.2	28	6	36	66		
DSP-N3I-0530	5.3	28	6	36	66	M6×0.75	
DSP-N3I-0540	5.4	28	6	36	66		
DSP-N3I-0550	5.5	28	6	36	66	1/4-28UNF	M6×1
DSP-N3I-0560	5.6	28	6	36	66	1/4-32UNIF	

DSP-N3I 内冷三倍径麻花钻

Internal Cooling Carbide Twist Drills 3D Type



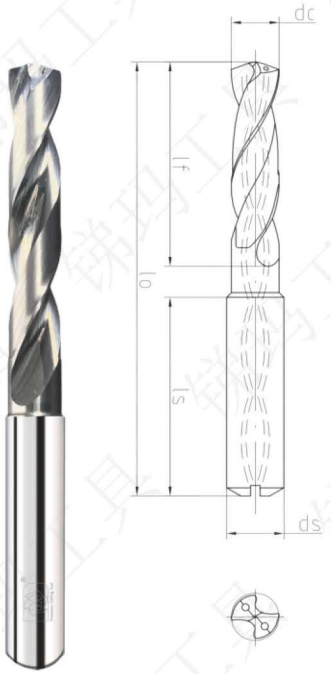

订货号	Φ·dc 公差m7	槽长lf	柄径ds 公差h6	柄长ls	总长lo	螺纹底孔钻推荐 切削丝锥	螺纹底孔钻推荐 挤压丝锥
DSP-N3I-0570	5.7	28	6	36	66		
DSP-N3I-0580	5.8	28	6	36	66		
DSP-N3I-0590	5.9	28	6	36	66		
DSP-N3I-0600	6.0	28	6	36	66		
DSP-N3I-0610	6.1	34	8	36	79		
DSP-N3I-0620	6.2	34	8	36	79		
DSP-N3I-0630	6.3	34	8	36	79		
DSP-N3I-0640	6.4	34	8	36	79		
DSP-N3I-0650	6.5	34	8	36	79		
DSP-N3I-0660	6.6	34	8	36	79	5-16-18UNC	
DSP-N3I-0670	6.7	34	8	36	79		
DSP-N3I-0680	6.8	34	8	36	79	M8×1.25	
DSP-N3I-0690	6.9	34	8	36	79	5/16-24UNF	
DSP-N3I-0700	7.0	34	8	36	79	M8×1	
DSP-N3I-0710	7.1	41	8	36	79	5/16-32UNIF	
DSP-N3I-0720	7.2	41	8	36	79		
DSP-N3I-0730	7.3	41	8	36	79	M8×0.75	
DSP-N3I-0740	7.4	41	8	36	79		M8×1.25
DSP-N3I-0750	7.5	41	8	36	79		
DSP-N3I-0760	7.6	41	8	36	79		
DSP-N3I-0770	7.7	41	8	36	79		
DSP-N3I-0780	7.8	41	8	36	79		
DSP-N3I-0790	7.9	41	8	36	79		
DSP-N3I-0800	8.0	41	8	36	79	3/8-16UNC	
DSP-N3I-0810	8.1	47	10	40	89		
DSP-N3I-0820	8.2	47	10	40	89		
DSP-N3I-0830	8.3	47	10	40	89		
DSP-N3I-0840	8.4	47	10	40	89		
DSP-N3I-0850	8.5	47	10	40	89	M10×1.5 3/8-24UNF	
DSP-N3I-0860	8.6	47	10	40	89		
DSP-N3I-0870	8.7	47	10	40	89	3/8-32UNIF	
DSP-N3I-0880	8.8	47	10	40	89	M10×1.25	

DSP-N3I 内冷三倍径麻花钻

Internal Cooling Carbide Twist Drills 3D Type





订货号	Φ·dc 公差m7	槽长lf	柄径ds 公差h6	柄长ls	总长lo	螺纹底孔钻推荐 切削丝锥	螺纹底孔钻推荐 挤压丝锥
DSP-N3I-0890	8.9	47	10	40	89		
DSP-N3I-0900	9.0	47	10	40	89	M10×1	
DSP-N3I-0910	9.1	47	10	40	89		
DSP-N3I-0920	9.2	47	10	40	89		
DSP-N3I-0930	9.3	47	10	40	89	M10×0.75	M10×1.5
DSP-N3I-0940	9.4	47	10	40	89	7/16-14UNC	
DSP-N3I-0950	9.5	47	10	40	89		
DSP-N3I-0960	9.6	47	10	40	89		
DSP-N3I-0970	9.7	47	10	40	89		
DSP-N3I-0980	9.8	47	10	40	89		
DSP-N3I-0990	9.9	47	10	40	89	7/16-20UNF	
DSP-N3I-1000	10.0	47	10	40	89		
DSP-N3I-1010	10.1	55	12	45	102		
DSP-N3I-1020	10.2	55	12	45	102	7/16-28UNIF	
DSP-N3I-1030	10.3	55	12	45	102	M12×1.75	
DSP-N3I-1040	10.4	55	12	45	102		
DSP-N3I-1050	10.5	55	12	45	102		
DSP-N3I-1060	10.6	55	12	45	102		
DSP-N3I-1070	10.7	55	12	45	102		
DSP-N3I-1080	10.8	55	12	45	102		
DSP-N3I-1090	10.9	55	12	45	102	1/2-13UNC	
DSP-N3I-1100	11.0	55	12	45	102	M12×1	
DSP-N3I-1110	11.1	55	12	45	102		
DSP-N3I-1120	11.2	55	12	45	102		M12×1.75
DSP-N3I-1130	11.3	55	12	45	102		
DSP-N3I-1140	11.4	55	12	45	102		
DSP-N3I-1150	11.5	55	12	45	102	1/2-20UNF	
DSP-N3I-1160	11.6	55	12	45	102		
DSP-N3I-1170	11.7	55	12	45	102		
DSP-N3I-1180	11.8	55	12	45	102	1/2-28UNIF	
DSP-N3I-1190	11.9	55	12	45	102		
DSP-N3I-1200	12.0	55	12	45	102	M14×2	

DSP-N3I 内冷三倍径麻花钻

Internal Cooling Carbide Twist Drills 3D Type



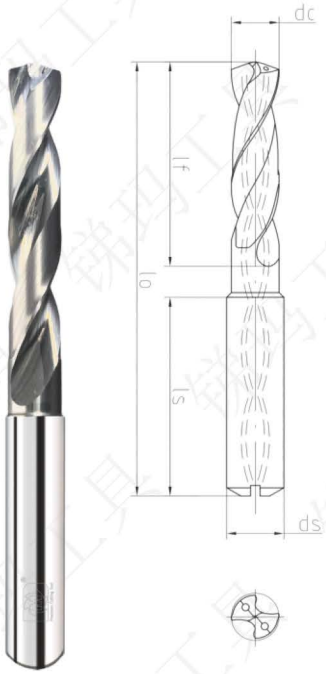

订货号	Φ·dc 公差m7	槽长lf	柄径ds 公差h6	柄长ls	总长lo	螺纹底孔钻推荐 切削丝锥	螺纹底孔钻推荐 挤压丝锥
DSP-N3I-1210	12.1	60	14	45	107		
DSP-N3I-1220	12.2	60	14	45	107	9/16-12UNC	
DSP-N3I-1230	12.3	60	14	45	107		
DSP-N3I-1240	12.4	60	14	45	107		
DSP-N3I-1250	12.5	60	14	45	107	M14×1.5	
DSP-N3I-1260	12.6	60	14	45	107		
DSP-N3I-1270	12.7	60	14	45	107		
DSP-N3I-1280	12.8	60	14	45	107		
DSP-N3I-1290	12.9	60	14	45	107	9/16-18UNF	
DSP-N3I-1300	13.0	60	14	45	107	M14×1	M14×2
DSP-N3I-1310	13.1	60	14	45	107		
DSP-N3I-1320	13.2	60	14	45	107	9/16-24UNIF	
DSP-N3I-1330	13.3	60	14	45	107		
DSP-N3I-1340	13.4	60	14	45	107		
DSP-N3I-1350	13.5	60	14	45	107		
DSP-N3I-1360	13.6	60	14	45	107	5/8-11UNC	
DSP-N3I-1370	13.7	60	14	45	107		
DSP-N3I-1380	13.8	60	14	45	107		
DSP-N3I-1390	13.9	60	14	45	107		
DSP-N3I-1400	14.0	60	14	45	107	M16×2	
DSP-N3I-1410	14.1	65	16	48	115		
DSP-N3I-1420	14.2	65	16	48	115		
DSP-N3I-1430	14.3	65	16	48	115		
DSP-N3I-1440	14.4	65	16	48	115		
DSP-N3I-1450	14.5	65	16	48	115	M16×1.5 5/8-18UNF	
DSP-N3I-1460	14.6	65	16	48	115		
DSP-N3I-1470	14.7	65	16	48	115		
DSP-N3I-1480	14.8	65	16	48	115	5/8-24UNIF	
DSP-N3I-1490	14.9	65	16	48	115		
DSP-N3I-1500	15.0	65	16	48	115	M16×1	M16×2
DSP-N3I-1510	15.1	65	16	48	115		
DSP-N3I-1520	15.2	65	16	48	115		

DSP-N3I 内冷三倍径麻花钻

Internal Cooling Carbide Twist Drills 3D Type





订货号	Φ·dc 公差m7	槽长lf	柄径ds 公差h6	柄长ls	总长lo	螺纹底孔钻推荐 切削丝锥	挤压丝锥
DSP-N3I-1530	15.3	65	16	48	115		
DSP-N3I-1540	15.4	65	16	48	115		
DSP-N3I-1550	15.5	65	16	48	115	M18×2.5	
DSP-N3I-1560	15.6	65	16	48	115		
DSP-N3I-1570	15.7	65	16	48	115		
DSP-N3I-1580	15.8	65	16	48	115		
DSP-N3I-1590	15.9	65	16	48	115		
DSP-N3I-1600	16.0	65	16	48	115	M18×2	
DSP-N3I-1610	16.1	73	18	48	123		
DSP-N3I-1620	16.2	73	18	48	123		
DSP-N3I-1630	16.3	73	18	48	123		
DSP-N3I-1640	16.4	73	18	48	123		
DSP-N3I-1650	16.5	73	18	48	123		
DSP-N3I-1660	16.6	73	18	48	123	3/4-10UNC	
DSP-N3I-1670	16.7	73	18	48	123		
DSP-N3I-1680	16.8	73	18	48	123		
DSP-N3I-1690	16.9	73	18	48	123		
DSP-N3I-1700	17.0	73	18	48	123	M18×1	
DSP-N3I-1710	17.1	73	18	48	123		
DSP-N3I-1720	17.2	73	18	48	123		
DSP-N3I-1730	17.3	73	18	48	123		
DSP-N3I-1740	17.4	73	18	48	123		
DSP-N3I-1750	17.5	73	18	48	123	M20×2.5 3/4-16UNF	
DSP-N3I-1760	17.6	73	18	48	123		
DSP-N3I-1770	17.7	73	18	48	123		
DSP-N3I-1780	17.8	73	18	48	123	3/4-20UNIF	
DSP-N3I-1790	17.9	73	18	48	123		
DSP-N3I-1800	18.0	73	18	48	123	M20×2	
DSP-N3I-1810	18.1	79	20	50	131		
DSP-N3I-1820	18.2	79	20	50	131		
DSP-N3I-1830	18.3	79	20	50	131		
DSP-N3I-1840	18.4	79	20	50	131		

DSP-N3I 内冷三倍径麻花钻

Internal Cooling Carbide Twist Drills 3D Type



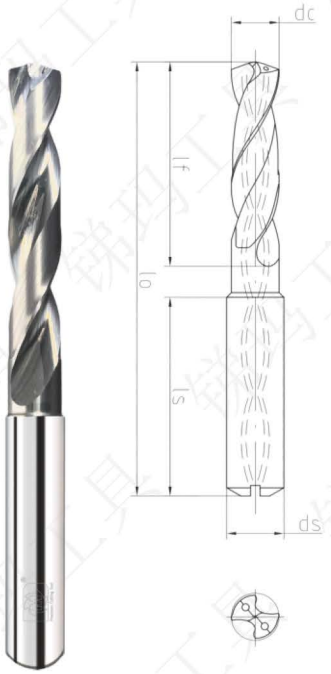

订货号	Φ·dc 公差m7	槽长lf	柄径ds 公差h6	柄长ls	总长lo	螺纹底孔钻推荐	
						切削丝锥	挤压丝锥
DSP-N3I-1850	18.5	79	20	50	131	M20×1.5	
DSP-N3I-1860	18.6	79	20	50	131		
DSP-N3I-1870	18.7	79	20	50	131		
DSP-N3I-1880	18.8	79	20	50	131		
DSP-N3I-1890	18.9	79	20	50	131		
DSP-N3I-1900	19.0	79	20	50	131	M20×1	
DSP-N3I-1910	19.1	79	20	50	131		
DSP-N3I-1920	19.2	79	20	50	131		
DSP-N3I-1930	19.3	79	20	50	131		
DSP-N3I-1940	19.4	79	20	50	131		
DSP-N3I-1950	19.5	79	20	50	131		
DSP-N3I-1960	19.6	79	20	50	131	7/8-9UNC	
DSP-N3I-1970	19.7	79	20	50	131		
DSP-N3I-1980	19.8	79	20	50	131		
DSP-N3I-1990	19.9	79	20	50	131		
DSP-N3I-2000	20.0	79	20	50	131	M22×2	

DSP-KP3I 内冷三倍径麻花钻

Internal Cooling Carbide Twist Drills 3D Type

K/P 3×D TiAlN 30° 140°

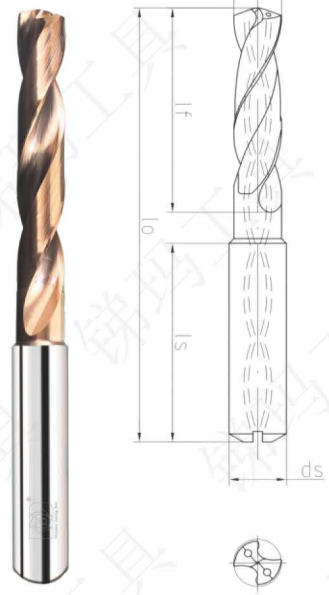

订货号	Φ·dc 公差m7	槽长lf	柄径ds 公差h6	柄长ls	总长lo	螺纹底孔钻推荐 切削丝锥	螺纹底孔钻推荐 挤压丝锥
DSP-KP3I-0250	2.5	11	4	28	41	M3×0.5	
DSP-KP3I-0260	2.6	11	4	28	41		
DSP-KP3I-0270	2.7	12	4	28	42	NO.5-44UNF	
DSP-KP3I-0280	2.8	12	4	28	42		M3×0.5
DSP-KP3I-0290	2.9	12	4	28	42	M3.5×0.6	
DSP-KP3I-0300	3.0	20	4	28	54		
DSP-KP3I-0310	3.1	20	4	28	54		
DSP-KP3I-0320	3.2	20	4	28	54		
DSP-KP3I-0330	3.3	20	4	28	54	M4×0.7	
DSP-KP3I-0340	3.4	20	4	28	54	NO.8-32UNC	
DSP-KP3I-0350	3.5	20	4	28	54	M4×0.5 NO.8-36UNF	
DSP-KP3I-0360	3.6	20	4	28	54		
DSP-KP3I-0370	3.7	20	4	28	54		M4×0.7
DSP-KP3I-0380	3.8	24	4	28	58		M4×0.5
DSP-KP3I-0390	3.9	24	4	28	58	NO.10-24UNC	
DSP-KP3I-0400	4.0	24	4	28	58		
DSP-KP3I-0410	4.1	24	6	36	66	NO10-32UNF	
DSP-KP3I-0420	4.2	24	6	36	66	M5×0.8	
DSP-KP3I-0430	4.3	24	6	36	66		
DSP-KP3I-0440	4.4	24	6	36	66		
DSP-KP3I-0450	4.5	24	6	36	66	M5×0.5 NO.12-24UNC	
DSP-KP3I-0460	4.6	24	6	36	66	NO.12-28UNF	M5×0.8
DSP-KP3I-0470	4.7	24	6	36	66	NO.12-32UNIF	
DSP-KP3I-0480	4.8	28	6	36	66		
DSP-KP3I-0490	4.9	28	6	36	66		
DSP-KP3I-0500	5.0	28	6	36	66	M6×1	
DSP-KP3I-0510	5.1	28	6	36	66	1/4-20UNC	
DSP-KP3I-0520	5.2	28	6	36	66		
DSP-KP3I-0530	5.3	28	6	36	66	M6×0.75	
DSP-KP3I-0540	5.4	28	6	36	66		
DSP-KP3I-0550	5.5	28	6	36	66	1/4-28UNF	M6×1
DSP-KP3I-0560	5.6	28	6	36	66	1/4-32UNIF	

DSP-KP3I 内冷三倍径麻花钻

Internal Cooling Carbide Twist Drills 3D Type



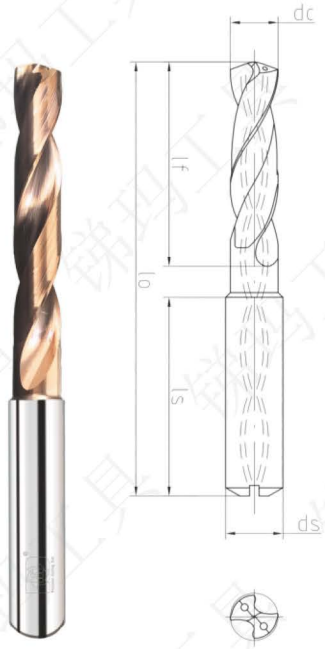

订货号	Φ·dc 公差m7	槽长lf	柄径ds 公差h6	柄长ls	总长lo	螺纹底孔钻推荐	
						切削丝锥	挤压丝锥
DSP-KP3I-0570	5.7	28	6	36	66		
DSP-KP3I-0580	5.8	28	6	36	66		
DSP-KP3I-0590	5.9	28	6	36	66		
DSP-KP3I-0600	6.0	28	6	36	66		
DSP-KP3I-0610	6.1	34	8	36	79		
DSP-KP3I-0620	6.2	34	8	36	79		
DSP-KP3I-0630	6.3	34	8	36	79		
DSP-KP3I-0640	6.4	34	8	36	79		
DSP-KP3I-0650	6.5	34	8	36	79		
DSP-KP3I-0660	6.6	34	8	36	79	5-16-18UNC	
DSP-KP3I-0670	6.7	34	8	36	79		
DSP-KP3I-0680	6.8	34	8	36	79	M8×1.25	
DSP-KP3I-0690	6.9	34	8	36	79	5/16-24UNF	
DSP-KP3I-0700	7.0	34	8	36	79	M8×1	
DSP-KP3I-0710	7.1	41	8	36	79	5/16-32UNIF	
DSP-KP3I-0720	7.2	41	8	36	79		
DSP-KP3I-0730	7.3	41	8	36	79	M8×0.75	
DSP-KP3I-0740	7.4	41	8	36	79		M8×1.25
DSP-KP3I-0750	7.5	41	8	36	79		
DSP-KP3I-0760	7.6	41	8	36	79		
DSP-KP3I-0770	7.7	41	8	36	79		
DSP-KP3I-0780	7.8	41	8	36	79		
DSP-KP3I-0790	7.9	41	8	36	79		
DSP-KP3I-0800	8.0	41	8	36	79	3/8-16UNC	
DSP-KP3I-0810	8.1	47	10	40	89		
DSP-KP3I-0820	8.2	47	10	40	89		
DSP-KP3I-0830	8.3	47	10	40	89		
DSP-KP3I-0840	8.4	47	10	40	89		
DSP-KP3I-0850	8.5	47	10	40	89	M10×1.5 3/8-24UNF	
DSP-KP3I-0860	8.6	47	10	40	89		
DSP-KP3I-0870	8.7	47	10	40	89	3/8-32UNIF	
DSP-KP3I-0880	8.8	47	10	40	89	M10×1.25	

DSP-KP3I 内冷三倍径麻花钻

Internal Cooling Carbide Twist Drills 3D Type

K/P 3×D TiAlN 30° 140°

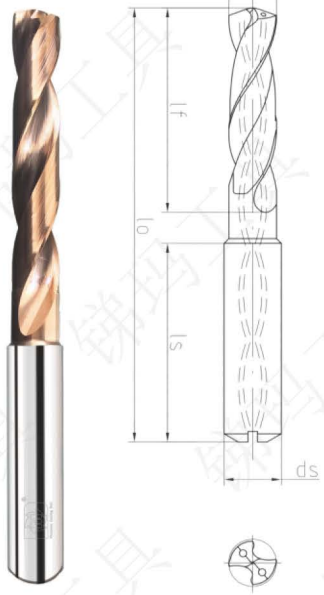

订货号	Φ·dc 公差m7	槽长lf	柄径ds 公差h6	柄长ls	总长lo	螺纹底孔钻推荐 切削丝锥	螺纹底孔钻推荐 挤压丝锥
DSP-KP3I-0890	8.9	47	10	40	89		
DSP-KP3I-0900	9.0	47	10	40	89	M10×1	
DSP-KP3I-0910	9.1	47	10	40	89		
DSP-KP3I-0920	9.2	47	10	40	89		
DSP-KP3I-0930	9.3	47	10	40	89	M10×0.75	M10×1.5
DSP-KP3I-0940	9.4	47	10	40	89	7/16-14UNC	
DSP-KP3I-0950	9.5	47	10	40	89		
DSP-KP3I-0960	9.6	47	10	40	89		
DSP-KP3I-0970	9.7	47	10	40	89		
DSP-KP3I-0980	9.8	47	10	40	89		
DSP-KP3I-0990	9.9	47	10	40	89	7/16-20UNF	
DSP-KP3I-1000	10.0	47	10	40	89		
DSP-KP3I-1010	10.1	55	12	45	102		
DSP-KP3I-1020	10.2	55	12	45	102	7/16-28UNIF	
DSP-KP3I-1030	10.3	55	12	45	102	M12×1.75	
DSP-KP3I-1040	10.4	55	12	45	102		
DSP-KP3I-1050	10.5	55	12	45	102		
DSP-KP3I-1060	10.6	55	12	45	102		
DSP-KP3I-1070	10.7	55	12	45	102		
DSP-KP3I-1080	10.8	55	12	45	102		
DSP-KP3I-1090	10.9	55	12	45	102	1/2-13UNC	
DSP-KP3I-1100	11.0	55	12	45	102	M12×1	
DSP-KP3I-1110	11.1	55	12	45	102		
DSP-KP3I-1120	11.2	55	12	45	102		M12×1.75
DSP-KP3I-1130	11.3	55	12	45	102		
DSP-KP3I-1140	11.4	55	12	45	102		
DSP-KP3I-1150	11.5	55	12	45	102	1/2-20UNF	
DSP-KP3I-1160	11.6	55	12	45	102		
DSP-KP3I-1170	11.7	55	12	45	102		
DSP-KP3I-1180	11.8	55	12	45	102	1/2-28UNIF	
DSP-KP3I-1190	11.9	55	12	45	102		
DSP-KP3I-1200	12.0	55	12	45	102	M14×2	

DSP-KP3I 内冷三倍径麻花钻

Internal Cooling Carbide Twist Drills 3D Type



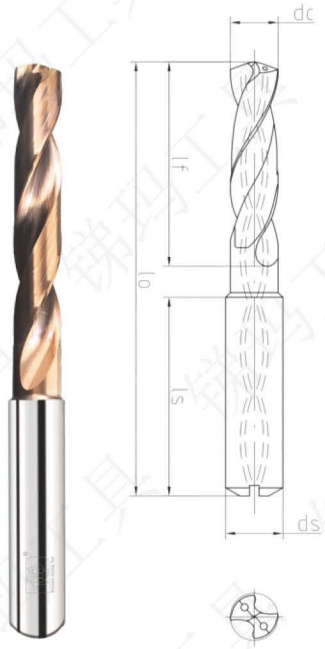

订货号	Φ·dc 公差m7	槽长lf	柄径ds 公差h6	柄长ls	总长lo	螺纹底孔钻推荐 切削丝锥	挤压丝锥
DSP-KP3I-1210	12.1	60	14	45	107		
DSP-KP3I-1220	12.2	60	14	45	107	9/16-12UNC	
DSP-KP3I-1230	12.3	60	14	45	107		
DSP-KP3I-1240	12.4	60	14	45	107		
DSP-KP3I-1250	12.5	60	14	45	107	M14×1.5	
DSP-KP3I-1260	12.6	60	14	45	107		
DSP-KP3I-1270	12.7	60	14	45	107		
DSP-KP3I-1280	12.8	60	14	45	107		
DSP-KP3I-1290	12.9	60	14	45	107	9/16-18UNF	
DSP-KP3I-1300	13.0	60	14	45	107	M14×1	M14×2
DSP-KP3I-1310	13.1	60	14	45	107		
DSP-KP3I-1320	13.2	60	14	45	107	9/16-24UNIF	
DSP-KP3I-1330	13.3	60	14	45	107		
DSP-KP3I-1340	13.4	60	14	45	107		
DSP-KP3I-1350	13.5	60	14	45	107		
DSP-KP3I-1360	13.6	60	14	45	107	5/8-11UNC	
DSP-KP3I-1370	13.7	60	14	45	107		
DSP-KP3I-1380	13.8	60	14	45	107		
DSP-KP3I-1390	13.9	60	14	45	107		
DSP-KP3I-1400	14.0	60	14	45	107	M16×2	
DSP-KP3I-1410	14.1	65	16	48	115		
DSP-KP3I-1420	14.2	65	16	48	115		
DSP-KP3I-1430	14.3	65	16	48	115		
DSP-KP3I-1440	14.4	65	16	48	115		
DSP-KP3I-1450	14.5	65	16	48	115	M16×1.5 5/8-18UNF	
DSP-KP3I-1460	14.6	65	16	48	115		
DSP-KP3I-1470	14.7	65	16	48	115		
DSP-KP3I-1480	14.8	65	16	48	115	5/8-24UNIF	
DSP-KP3I-1490	14.9	65	16	48	115		
DSP-KP3I-1500	15.0	65	16	48	115	M16×1	M16×2
DSP-KP3I-1510	15.1	65	16	48	115		
DSP-KP3I-1520	15.2	65	16	48	115		

DSP-KP3I 内冷三倍径麻花钻

Internal Cooling Carbide Twist Drills 3D Type



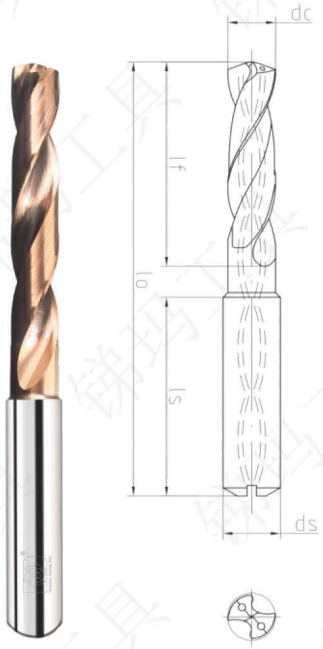

订货号	Φ·dc 公差m7	槽长lf	柄径ds 公差h6	柄长ls	总长lo	螺纹底孔钻推荐 切削丝锥	螺纹底孔钻推荐 挤压丝锥
DSP-KP3I-1530	15.3	65	16	48	115		
DSP-KP3I-1540	15.4	65	16	48	115		
DSP-KP3I-1550	15.5	65	16	48	115	M18×2.5	
DSP-KP3I-1560	15.6	65	16	48	115		
DSP-KP3I-1570	15.7	65	16	48	115		
DSP-KP3I-1580	15.8	65	16	48	115		
DSP-KP3I-1590	15.9	65	16	48	115		
DSP-KP3I-1600	16.0	65	16	48	115	M18×2	
DSP-KP3I-1610	16.1	73	18	48	123		
DSP-KP3I-1620	16.2	73	18	48	123		
DSP-KP3I-1630	16.3	73	18	48	123		
DSP-KP3I-1640	16.4	73	18	48	123		
DSP-KP3I-1650	16.5	73	18	48	123		
DSP-KP3I-1660	16.6	73	18	48	123	3/4-10UNC	
DSP-KP3I-1670	16.7	73	18	48	123		
DSP-KP3I-1680	16.8	73	18	48	123		
DSP-KP3I-1690	16.9	73	18	48	123		
DSP-KP3I-1700	17.0	73	18	48	123	M18×1	
DSP-KP3I-1710	17.1	73	18	48	123		
DSP-KP3I-1720	17.2	73	18	48	123		
DSP-KP3I-1730	17.3	73	18	48	123		
DSP-KP3I-1740	17.4	73	18	48	123		
DSP-KP3I-1750	17.5	73	18	48	123	M20×2.5 3/4-16UNF	
DSP-KP3I-1760	17.6	73	18	48	123		
DSP-KP3I-1770	17.7	73	18	48	123		
DSP-KP3I-1780	17.8	73	18	48	123	3/4-20UNIF	
DSP-KP3I-1790	17.9	73	18	48	123		
DSP-KP3I-1800	18.0	73	18	48	123	M20×2	
DSP-KP3I-1810	18.1	79	20	50	131		
DSP-KP3I-1820	18.2	79	20	50	131		
DSP-KP3I-1830	18.3	79	20	50	131		
DSP-KP3I-1840	18.4	79	20	50	131		

DSP-KP3I 内冷三倍径麻花钻

Internal Cooling Carbide Twist Drills 3D Type



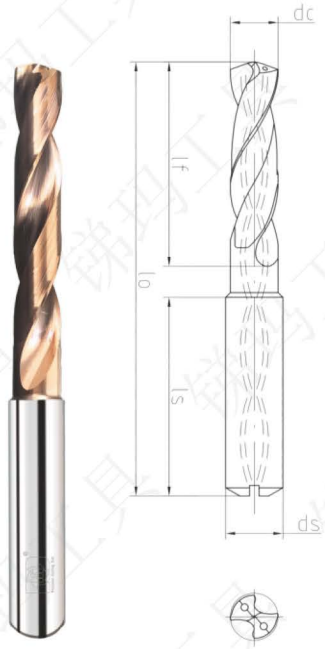

订货号	Φ·dc 公差m7	槽长lf	柄径ds 公差h6	柄长ls	总长lo	螺纹底孔钻推荐	
						切削丝锥	挤压丝锥
DSP-KP3I-1850	18.5	79	20	50	131	M20×1.5	
DSP-KP3I-1860	18.6	79	20	50	131		
DSP-KP3I-1870	18.7	79	20	50	131		
DSP-KP3I-1880	18.8	79	20	50	131		
DSP-KP3I-1890	18.9	79	20	50	131		
DSP-KP3I-1900	19.0	79	20	50	131	M20×1	
DSP-KP3I-1910	19.1	79	20	50	131		
DSP-KP3I-1920	19.2	79	20	50	131		
DSP-KP3I-1930	19.3	79	20	50	131		
DSP-KP3I-1940	19.4	79	20	50	131		
DSP-KP3I-1950	19.5	79	20	50	131		
DSP-KP3I-1960	19.6	79	20	50	131	7/8-9UNC	
DSP-KP3I-1970	19.7	79	20	50	131		
DSP-KP3I-1980	19.8	79	20	50	131		
DSP-KP3I-1990	19.9	79	20	50	131		
DSP-KP3I-2000	20.0	79	20	50	131	M22×2	

DSP-M3I 内冷三倍径麻花钻

Internal Cooling Carbide Twist Drills 3D Type

M 3×D PT 30° 140°



订货号	Φ·dc 公差m7	槽长lf	柄径ds 公差h6	柄长ls	总长lo	螺纹底孔钻推荐 切削丝锥	挤压丝锥
DSP-M3I-0250	2.5	11	4	28	41	M3×0.5	
DSP-M3I-0260	2.6	11	4	28	41		
DSP-M3I-0270	2.7	12	4	28	42	NO.5-44UNF	
DSP-M3I-0280	2.8	12	4	28	42		M3×0.5
DSP-M3I-0290	2.9	12	4	28	42	M3.5×0.6	
DSP-M3I-0300	3.0	20	4	28	54		
DSP-M3I-0310	3.1	20	4	28	54		
DSP-M3I-0320	3.2	20	4	28	54		
DSP-M3I-0330	3.3	20	4	28	54	M4×0.7	
DSP-M3I-0340	3.4	20	4	28	54	NO.8-32UNC	
DSP-M3I-0350	3.5	20	4	28	54	M4×0.5 NO.8-36UNF	
DSP-M3I-0360	3.6	20	4	28	54		
DSP-M3I-0370	3.7	20	4	28	54		M4×0.7
DSP-M3I-0380	3.8	24	4	28	58		M4×0.5
DSP-M3I-0390	3.9	24	4	28	58	NO.10-24UNC	
DSP-M3I-0400	4.0	24	4	28	58		
DSP-M3I-0410	4.1	24	6	36	66	NO10-32UNF	
DSP-M3I-0420	4.2	24	6	36	66	M5×0.8	
DSP-M3I-0430	4.3	24	6	36	66		
DSP-M3I-0440	4.4	24	6	36	66		
DSP-M3I-0450	4.5	24	6	36	66	M5×0.5 NO.12-24UNC	
DSP-M3I-0460	4.6	24	6	36	66	NO.12-28UNF	M5×0.8
DSP-M3I-0470	4.7	24	6	36	66	NO.12-32UNIF	
DSP-M3I-0480	4.8	28	6	36	66		
DSP-M3I-0490	4.9	28	6	36	66		
DSP-M3I-0500	5.0	28	6	36	66	M6×1	
DSP-M3I-0510	5.1	28	6	36	66	1/4-20UNC	
DSP-M3I-0520	5.2	28	6	36	66		
DSP-M3I-0530	5.3	28	6	36	66	M6×0.75	
DSP-M3I-0540	5.4	28	6	36	66		
DSP-M3I-0550	5.5	28	6	36	66	1/4-28UNF	M6×1
DSP-M3I-0560	5.6	28	6	36	66	1/4-32UNIF	

DSP-M3I 内冷三倍径麻花钻

Internal Cooling Carbide Twist Drills 3D Type





订货号	Φ·dc 公差m7	槽长lf	柄径ds 公差h6	柄长ls	总长lo	螺纹底孔钻推荐 切削丝锥	螺纹底孔钻推荐 挤压丝锥
DSP-M3I-0570	5.7	28	6	36	66		
DSP-M3I-0580	5.8	28	6	36	66		
DSP-M3I-0590	5.9	28	6	36	66		
DSP-M3I-0600	6.0	28	6	36	66		
DSP-M3I-0610	6.1	34	8	36	79		
DSP-M3I-0620	6.2	34	8	36	79		
DSP-M3I-0630	6.3	34	8	36	79		
DSP-M3I-0640	6.4	34	8	36	79		
DSP-M3I-0650	6.5	34	8	36	79		
DSP-M3I-0660	6.6	34	8	36	79	5-16-18UNC	
DSP-M3I-0670	6.7	34	8	36	79		
DSP-M3I-0680	6.8	34	8	36	79	M8×1.25	
DSP-M3I-0690	6.9	34	8	36	79	5/16-24UNF	
DSP-M3I-0700	7.0	34	8	36	79	M8×1	
DSP-M3I-0710	7.1	41	8	36	79	5/16-32UNIF	
DSP-M3I-0720	7.2	41	8	36	79		
DSP-M3I-0730	7.3	41	8	36	79	M8×0.75	
DSP-M3I-0740	7.4	41	8	36	79		M8×1.25
DSP-M3I-0750	7.5	41	8	36	79		
DSP-M3I-0760	7.6	41	8	36	79		
DSP-M3I-0770	7.7	41	8	36	79		
DSP-M3I-0780	7.8	41	8	36	79		
DSP-M3I-0790	7.9	41	8	36	79		
DSP-M3I-0800	8.0	41	8	36	79	3/8-16UNC	
DSP-M3I-0810	8.1	47	10	40	89		
DSP-M3I-0820	8.2	47	10	40	89		
DSP-M3I-0830	8.3	47	10	40	89		
DSP-M3I-0840	8.4	47	10	40	89		
DSP-M3I-0850	8.5	47	10	40	89	M10×1.5 3/8-24UNF	
DSP-M3I-0860	8.6	47	10	40	89		
DSP-M3I-0870	8.7	47	10	40	89	3/8-32UNIF	
DSP-M3I-0880	8.8	47	10	40	89	M10×1.25	

DSP-M3I 内冷三倍径麻花钻

Internal Cooling Carbide Twist Drills 3D Type

M 3×D PT 30° 140°



订货号	Φ·dc 公差m7	槽长lf	柄径ds 公差h6	柄长ls	总长lo	螺纹底孔钻推荐 切削丝锥	挤压丝锥
DSP-M3I-0890	8.9	47	10	40	89		
DSP-M3I-0900	9.0	47	10	40	89	M10×1	
DSP-M3I-0910	9.1	47	10	40	89		
DSP-M3I-0920	9.2	47	10	40	89		
DSP-M3I-0930	9.3	47	10	40	89	M10×0.75	M10×1.5
DSP-M3I-0940	9.4	47	10	40	89	7/16-14UNC	
DSP-M3I-0950	9.5	47	10	40	89		
DSP-M3I-0960	9.6	47	10	40	89		
DSP-M3I-0970	9.7	47	10	40	89		
DSP-M3I-0980	9.8	47	10	40	89		
DSP-M3I-0990	9.9	47	10	40	89	7/16-20UNF	
DSP-M3I-1000	10.0	47	10	40	89		
DSP-M3I-1010	10.1	55	12	45	102		
DSP-M3I-1020	10.2	55	12	45	102	7/16-28UNIF	
DSP-M3I-1030	10.3	55	12	45	102	M12×1.75	
DSP-M3I-1040	10.4	55	12	45	102		
DSP-M3I-1050	10.5	55	12	45	102		
DSP-M3I-1060	10.6	55	12	45	102		
DSP-M3I-1070	10.7	55	12	45	102		
DSP-M3I-1080	10.8	55	12	45	102		
DSP-M3I-1090	10.9	55	12	45	102	1/2-13UNC	
DSP-M3I-1100	11.0	55	12	45	102	M12×1	
DSP-M3I-1110	11.1	55	12	45	102		
DSP-M3I-1120	11.2	55	12	45	102		M12×1.75
DSP-M3I-1130	11.3	55	12	45	102		
DSP-M3I-1140	11.4	55	12	45	102		
DSP-M3I-1150	11.5	55	12	45	102	1/2-20UNF	
DSP-M3I-1160	11.6	55	12	45	102		
DSP-M3I-1170	11.7	55	12	45	102		
DSP-M3I-1180	11.8	55	12	45	102	1/2-28UNIF	
DSP-M3I-1190	11.9	55	12	45	102		
DSP-M3I-1200	12.0	55	12	45	102	M14×2	

DSP-M3I 内冷三倍径麻花钻

Internal Cooling Carbide Twist Drills 3D Type





订货号	Φ·dc 公差m7	槽长lf	柄径ds 公差h6	柄长ls	总长lo	螺纹底孔钻推荐 切削丝锥	挤压丝锥
DSP-M3I-1210	12.1	60	14	45	107		
DSP-M3I-1220	12.2	60	14	45	107	9/16-12UNC	
DSP-M3I-1230	12.3	60	14	45	107		
DSP-M3I-1240	12.4	60	14	45	107		
DSP-M3I-1250	12.5	60	14	45	107	M14×1.5	
DSP-M3I-1260	12.6	60	14	45	107		
DSP-M3I-1270	12.7	60	14	45	107		
DSP-M3I-1280	12.8	60	14	45	107		
DSP-M3I-1290	12.9	60	14	45	107	9/16-18UNF	
DSP-M3I-1300	13.0	60	14	45	107	M14×1	M14×2
DSP-M3I-1310	13.1	60	14	45	107		
DSP-M3I-1320	13.2	60	14	45	107	9/16-24UNIF	
DSP-M3I-1330	13.3	60	14	45	107		
DSP-M3I-1340	13.4	60	14	45	107		
DSP-M3I-1350	13.5	60	14	45	107		
DSP-M3I-1360	13.6	60	14	45	107	5/8-11UNC	
DSP-M3I-1370	13.7	60	14	45	107		
DSP-M3I-1380	13.8	60	14	45	107		
DSP-M3I-1390	13.9	60	14	45	107		
DSP-M3I-1400	14.0	60	14	45	107	M16×2	
DSP-M3I-1410	14.1	65	16	48	115		
DSP-M3I-1420	14.2	65	16	48	115		
DSP-M3I-1430	14.3	65	16	48	115		
DSP-M3I-1440	14.4	65	16	48	115		
DSP-M3I-1450	14.5	65	16	48	115	M16×1.5 5/8-18UNF	
DSP-M3I-1460	14.6	65	16	48	115		
DSP-M3I-1470	14.7	65	16	48	115		
DSP-M3I-1480	14.8	65	16	48	115	5/8-24UNIF	
DSP-M3I-1490	14.9	65	16	48	115		
DSP-M3I-1500	15.0	65	16	48	115	M16×1	M16×2
DSP-M3I-1510	15.1	65	16	48	115		
DSP-M3I-1520	15.2	65	16	48	115		

DSP-M3I 内冷三倍径麻花钻

Internal Cooling Carbide Twist Drills 3D Type

M 3×D PT 30° 140°

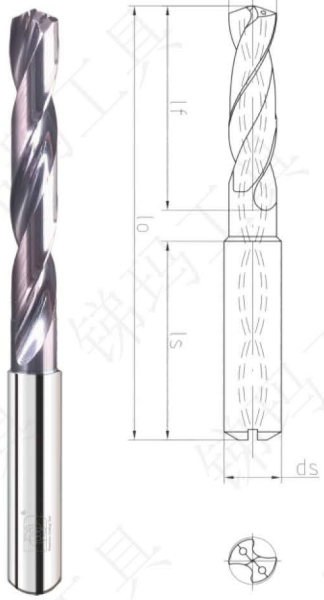

订货号	Φ·dc 公差m7	槽长lf	柄径ds 公差h6	柄长ls	总长lo	螺纹底孔钻推荐 切削丝锥	挤压丝锥
DSP-M3I-1530	15.3	65	16	48	115		
DSP-M3I-1540	15.4	65	16	48	115		
DSP-M3I-1550	15.5	65	16	48	115	M18×2.5	
DSP-M3I-1560	15.6	65	16	48	115		
DSP-M3I-1570	15.7	65	16	48	115		
DSP-M3I-1580	15.8	65	16	48	115		
DSP-M3I-1590	15.9	65	16	48	115		
DSP-M3I-1600	16.0	65	16	48	115	M18×2	
DSP-M3I-1610	16.1	73	18	48	123		
DSP-M3I-1620	16.2	73	18	48	123		
DSP-M3I-1630	16.3	73	18	48	123		
DSP-M3I-1640	16.4	73	18	48	123		
DSP-M3I-1650	16.5	73	18	48	123		
DSP-M3I-1660	16.6	73	18	48	123	3/4-10UNC	
DSP-M3I-1670	16.7	73	18	48	123		
DSP-M3I-1680	16.8	73	18	48	123		
DSP-M3I-1690	16.9	73	18	48	123		
DSP-M3I-1700	17.0	73	18	48	123	M18×1	
DSP-M3I-1710	17.1	73	18	48	123		
DSP-M3I-1720	17.2	73	18	48	123		
DSP-M3I-1730	17.3	73	18	48	123		
DSP-M3I-1740	17.4	73	18	48	123		
DSP-M3I-1750	17.5	73	18	48	123	M20×2.5 3/4-16UNF	
DSP-M3I-1760	17.6	73	18	48	123		
DSP-M3I-1770	17.7	73	18	48	123		
DSP-M3I-1780	17.8	73	18	48	123	3/4-20UNIF	
DSP-M3I-1790	17.9	73	18	48	123		
DSP-M3I-1800	18.0	73	18	48	123	M20×2	
DSP-M3I-1810	18.1	79	20	50	131		
DSP-M3I-1820	18.2	79	20	50	131		
DSP-M3I-1830	18.3	79	20	50	131		
DSP-M3I-1840	18.4	79	20	50	131		

DSP-M3I 内冷三倍径麻花钻

Internal Cooling Carbide Twist Drills 3D Type





订货号	Φ·dc 公差m7	槽长lf	柄径ds 公差h6	柄长ls	总长lo	螺纹底孔钻推荐	
						切削丝锥	挤压丝锥
DSP-M3I-1850	18.5	79	20	50	131	M20×1.5	
DSP-M3I-1860	18.6	79	20	50	131		
DSP-M3I-1870	18.7	79	20	50	131		
DSP-M3I-1880	18.8	79	20	50	131		
DSP-M3I-1890	18.9	79	20	50	131		
DSP-M3I-1900	19.0	79	20	50	131	M20×1	
DSP-M3I-1910	19.1	79	20	50	131		
DSP-M3I-1920	19.2	79	20	50	131		
DSP-M3I-1930	19.3	79	20	50	131		
DSP-M3I-1940	19.4	79	20	50	131		
DSP-M3I-1950	19.5	79	20	50	131		
DSP-M3I-1960	19.6	79	20	50	131	7/8-9UNC	
DSP-M3I-1970	19.7	79	20	50	131		
DSP-M3I-1980	19.8	79	20	50	131		
DSP-M3I-1990	19.9	79	20	50	131		
DSP-M3I-2000	20.0	79	20	50	131	M22×2	

DSP-KP5E 外冷五倍径麻花钻

External Cooling Carbide Twist Drills 5D Type





订货号	Φ·dc 公差m7	槽长lf	柄径ds 公差h6	柄长ls	总长lo	螺纹底孔钻推荐 切削丝锥	挤压丝锥
DSP-KP5E-0250	2.5	16	4	28	46	M3×0.5	
DSP-KP5E-0260	2.6	16	4	28	46		
DSP-KP5E-0270	2.7	17	4	28	47	NO.5-44UNF	
DSP-KP5E-0280	2.8	17	4	28	47		M3×0.5
DSP-KP5E-0290	2.9	17	4	28	48	M3.5×0.6	
DSP-KP5E-0300	3.0	28	4	28	58		
DSP-KP5E-0310	3.1	28	4	28	58		
DSP-KP5E-0320	3.2	28	4	28	58		
DSP-KP5E-0330	3.3	28	4	28	58	M4×0.7	
DSP-KP5E-0340	3.4	28	4	28	58	NO.8-32UNC	
DSP-KP5E-0350	3.5	28	4	28	58	M4×0.5 NO.8-36UNF	
DSP-KP5E-0360	3.6	28	4	28	58		
DSP-KP5E-0370	3.7	28	4	28	58		M4×0.7
DSP-KP5E-0380	3.8	36	4	28	66		M4×0.5
DSP-KP5E-0390	3.9	36	4	28	66	NO.10-24UNC	
DSP-KP5E-0400	4.0	36	4	28	66		
DSP-KP5E-0410	4.1	36	6	36	74	NO10-32UNF	
DSP-KP5E-0420	4.2	36	6	36	74	M5×0.8	
DSP-KP5E-0430	4.3	36	6	36	74		
DSP-KP5E-0440	4.4	36	6	36	74		
DSP-KP5E-0450	4.5	36	6	36	74	M5×0.5 NO.12-24UNC	
DSP-KP5E-0460	4.6	36	6	36	74	NO.12-28UNF	M5×0.8
DSP-KP5E-0470	4.7	36	6	36	74	NO.12-32UNEF	
DSP-KP5E-0480	4.8	44	6	36	82		
DSP-KP5E-0490	4.9	44	6	36	82		
DSP-KP5E-0500	5.0	44	6	36	82	M6×1	
DSP-KP5E-0510	5.1	44	6	36	82	1/4-20UNC	
DSP-KP5E-0520	5.2	44	6	36	82		
DSP-KP5E-0530	5.3	44	6	36	82	M6×0.75	
DSP-KP5E-0540	5.4	44	6	36	82		
DSP-KP5E-0550	5.5	44	6	36	82	1/4-28UNF	M6×1
DSP-KP5E-0560	5.6	44	6	36	82	1/4-32UNEF	

DSP-KP5E 外冷五倍径麻花钻

External Cooling Carbide Twist Drills 5D Type





订货号	Φ·dc 公差m7	槽长lf	柄径ds 公差h6	柄长ls	总长lo	螺纹底孔钻推荐 切削丝锥	螺纹底孔钻推荐 挤压丝锥
DSP-KP5E-0570	5.7	44	6	36	82		
DSP-KP5E-0580	5.8	44	6	36	82		
DSP-KP5E-0590	5.9	44	6	36	82		
DSP-KP5E-0600	6.0	44	6	36	82		
DSP-KP5E-0610	6.1	53	8	36	91		
DSP-KP5E-0620	6.2	53	8	36	91		
DSP-KP5E-0630	6.3	53	8	36	91		
DSP-KP5E-0640	6.4	53	8	36	91		
DSP-KP5E-0650	6.5	53	8	36	91		
DSP-KP5E-0660	6.6	53	8	36	91	5-16-18UNC	
DSP-KP5E-0670	6.7	53	8	36	91		
DSP-KP5E-0680	6.8	53	8	36	91	M8×1.25	
DSP-KP5E-0690	6.9	53	8	36	91	5/16-24UNF	
DSP-KP5E-0700	7.0	53	8	36	91	M8×1	
DSP-KP5E-0710	7.1	53	8	36	91	5/16-32UNEF	
DSP-KP5E-0720	7.2	53	8	36	91		
DSP-KP5E-0730	7.3	53	8	36	91	M8×0.75	
DSP-KP5E-0740	7.4	53	8	36	91		M8×1.25
DSP-KP5E-0750	7.5	53	8	36	91		
DSP-KP5E-0760	7.6	53	8	36	91		
DSP-KP5E-0770	7.7	53	8	36	91		
DSP-KP5E-0780	7.8	53	8	36	91		
DSP-KP5E-0790	7.9	53	8	36	91		
DSP-KP5E-0800	8.0	53	8	36	91	3/8-16UNC	
DSP-KP5E-0810	8.1	61	10	40	103		
DSP-KP5E-0820	8.2	61	10	40	103		
DSP-KP5E-0830	8.3	61	10	40	103		
DSP-KP5E-0840	8.4	61	10	40	103		
DSP-KP5E-0850	8.5	61	10	40	103	M10×1.5 3/8-24UNF	
DSP-KP5E-0860	8.6	61	10	40	103		
DSP-KP5E-0870	8.7	61	10	40	103	3/8-32UNEF	
DSP-KP5E-0880	8.8	61	10	40	103	M10×1.25	

DSP-KP5E 外冷五倍径麻花钻

External Cooling Carbide Twist Drills 5D Type





订货号	Φ·dc 公差m7	槽长lf	柄径ds 公差h6	柄长ls	总长lo	螺纹底孔钻推荐 切削丝锥	挤压丝锥
DSP-KP5E-0890	8.9	61	10	40	103		
DSP-KP5E-0900	9.0	61	10	40	103	M10×1	
DSP-KP5E-0910	9.1	61	10	40	103		
DSP-KP5E-0920	9.2	61	10	40	103		
DSP-KP5E-0930	9.3	61	10	40	103	M10×0.75	M10×1.5
DSP-KP5E-0940	9.4	61	10	40	103	7/16-14UNC	
DSP-KP5E-0950	9.5	61	10	40	103		
DSP-KP5E-0960	9.6	61	10	40	103		
DSP-KP5E-0970	9.7	61	10	40	103		
DSP-KP5E-0980	9.8	61	10	40	103		
DSP-KP5E-0990	9.9	61	10	40	103	7/16-20UNF	
DSP-KP5E-1000	10.0	61	10	40	103		
DSP-KP5E-1010	10.1	71	12	45	118		
DSP-KP5E-1020	10.2	71	12	45	118	7/16-28UNEF	
DSP-KP5E-1030	10.3	71	12	45	118	M12×1.75	
DSP-KP5E-1040	10.4	71	12	45	118		
DSP-KP5E-1050	10.5	71	12	45	118		
DSP-KP5E-1060	10.6	71	12	45	118		
DSP-KP5E-1070	10.7	71	12	45	118		
DSP-KP5E-1080	10.8	71	12	45	118		
DSP-KP5E-1090	10.9	71	12	45	118	1/2-13UNC	
DSP-KP5E-1100	11.0	71	12	45	118	M12×1	
DSP-KP5E-1110	11.1	71	12	45	118		
DSP-KP5E-1120	11.2	71	12	45	118		M12×1.75
DSP-KP5E-1130	11.3	71	12	45	118		
DSP-KP5E-1140	11.4	71	12	45	118		
DSP-KP5E-1150	11.5	71	12	45	118	1/2-20UNF	
DSP-KP5E-1160	11.6	71	12	45	118		
DSP-KP5E-1170	11.7	71	12	45	118		
DSP-KP5E-1180	11.8	71	12	45	118	1/2-28UNEF	
DSP-KP5E-1190	11.9	71	12	45	118		
DSP-KP5E-1200	12.0	71	12	45	118	M14×2	

DSP-KP5E 外冷五倍径麻花钻

External Cooling Carbide Twist Drills 5D Type





订货号	Φ·dc 公差m7	槽长lf	柄径ds 公差h6	柄长ls	总长lo	螺纹底孔钻推荐 切削丝锥	挤压丝锥
DSP-KP5E-1210	12.1	77	14	45	124		
DSP-KP5E-1220	12.2	77	14	45	124	9/16-12UNC	
DSP-KP5E-1230	12.3	77	14	45	124		
DSP-KP5E-1240	12.4	77	14	45	124		
DSP-KP5E-1250	12.5	77	14	45	124	M14×1.5	
DSP-KP5E-1260	12.6	77	14	45	124		
DSP-KP5E-1270	12.7	77	14	45	124		
DSP-KP5E-1280	12.8	77	14	45	124		
DSP-KP5E-1290	12.9	77	14	45	124	9/16-18UNF	
DSP-KP5E-1300	13.0	77	14	45	124	M14×1	M14×2
DSP-KP5E-1310	13.1	77	14	45	124		
DSP-KP5E-1320	13.2	77	14	45	124	9/16-24UNEF	
DSP-KP5E-1330	13.3	77	14	45	124		
DSP-KP5E-1340	13.4	77	14	45	124		
DSP-KP5E-1350	13.5	77	14	45	124		
DSP-KP5E-1360	13.6	77	14	45	124	5/8-11UNC	
DSP-KP5E-1370	13.7	77	14	45	124		
DSP-KP5E-1380	13.8	77	14	45	124		
DSP-KP5E-1390	13.9	77	14	45	124		
DSP-KP5E-1400	14.0	77	14	45	124	M16×2	
DSP-KP5E-1410	14.1	83	16	48	133		
DSP-KP5E-1420	14.2	83	16	48	133		
DSP-KP5E-1430	14.3	83	16	48	133		
DSP-KP5E-1440	14.4	83	16	48	133		
DSP-KP5E-1450	14.5	83	16	48	133	M16×1.5 5/8-18UNF	
DSP-KP5E-1460	14.6	83	16	48	133		
DSP-KP5E-1470	14.7	83	16	48	133		
DSP-KP5E-1480	14.8	83	16	48	133	5/8-24UNEF	
DSP-KP5E-1490	14.9	83	16	48	133		
DSP-KP5E-1500	15.0	83	16	48	133	M16×1	M16×2
DSP-KP5E-1510	15.1	83	16	48	133		
DSP-KP5E-1520	15.2	83	16	48	133		

DSP-KP5E 外冷五倍径麻花钻

External Cooling Carbide Twist Drills 5D Type





订货号	Φ·dc 公差m7	槽长lf	柄径ds 公差h6	柄长ls	总长lo	螺纹底孔钻推荐 切削丝锥	螺纹底孔钻推荐 挤压丝锥
DSP-KP5E-1530	15.3	83	16	48	133		
DSP-KP5E-1540	15.4	83	16	48	133		
DSP-KP5E-1550	15.5	83	16	48	133	M18×2.5	
DSP-KP5E-1560	15.6	83	16	48	133		
DSP-KP5E-1570	15.7	83	16	48	133		
DSP-KP5E-1580	15.8	83	16	48	133		
DSP-KP5E-1590	15.9	83	16	48	133		
DSP-KP5E-1600	16.0	83	16	48	133	M18×2	
DSP-KP5E-1610	16.1	93	18	48	143		
DSP-KP5E-1620	16.2	93	18	48	143		
DSP-KP5E-1630	16.3	93	18	48	143		
DSP-KP5E-1640	16.4	93	18	48	143		
DSP-KP5E-1650	16.5	93	18	48	143		
DSP-KP5E-1660	16.6	93	18	48	143	3/4-10UNC	
DSP-KP5E-1670	16.7	93	18	48	143		
DSP-KP5E-1680	16.8	93	18	48	143		
DSP-KP5E-1690	16.9	93	18	48	143		
DSP-KP5E-1700	17.0	93	18	48	143	M18×1	
DSP-KP5E-1710	17.1	93	18	48	143		
DSP-KP5E-1720	17.2	93	18	48	143		
DSP-KP5E-1730	17.3	93	18	48	143		
DSP-KP5E-1740	17.4	93	18	48	143		
DSP-KP5E-1750	17.5	93	18	48	143	M20×2.5 3/4-16UNF	
DSP-KP5E-1760	17.6	93	18	48	143		
DSP-KP5E-1770	17.7	93	18	48	143		
DSP-KP5E-1780	17.8	93	18	48	143	3/4-20UNEF	
DSP-KP5E-1790	17.9	93	18	48	143		
DSP-KP5E-1800	18.0	93	18	48	143	M20×2	
DSP-KP5E-1810	18.1	101	20	50	153		
DSP-KP5E-1820	18.2	101	20	50	153		
DSP-KP5E-1830	18.3	101	20	50	153		
DSP-KP5E-1840	18.4	101	20	50	153		

DSP-KP5E 外冷五倍径麻花钻

External Cooling Carbide Twist Drills 5D Type





订货号	Φ·dc 公差m7	槽长lf	柄径ds 公差h6	柄长ls	总长lo	螺纹底孔钻推荐	
						切削丝锥	挤压丝锥
DSP-KP5E-1850	18.5	101	20	50	153	M20×1.5	
DSP-KP5E-1860	18.6	101	20	50	153		
DSP-KP5E-1870	18.7	101	20	50	153		
DSP-KP5E-1880	18.8	101	20	50	153		
DSP-KP5E-1890	18.9	101	20	50	153		
DSP-KP5E-1900	19.0	101	20	50	153	M20×1	
DSP-KP5E-1910	19.1	101	20	50	153		
DSP-KP5E-1920	19.2	101	20	50	153		
DSP-KP5E-1930	19.3	101	20	50	153		
DSP-KP5E-1940	19.4	101	20	50	153		
DSP-KP5E-1950	19.5	101	20	50	153		
DSP-KP5E-1960	19.6	101	20	50	153	7/8-9UNC	
DSP-KP5E-1970	19.7	101	20	50	153		
DSP-KP5E-1980	19.8	101	20	50	153		
DSP-KP5E-1990	19.9	101	20	50	153		
DSP-KP5E-2000	20.0	101	20	50	153	M22×2	

DSP-M5E 外冷五倍径麻花钻

External Cooling Carbide Twist Drills 5D Type

M 5×D PT 30° 140°



订货号	Φ·dc 公差m7	槽长lf	柄径ds 公差h6	柄长ls	总长lo	螺纹底孔钻推荐 切削丝锥	挤压丝锥
DSP-M5E-0250	2.5	16	4	28	46	M3×0.5	
DSP-M5E-0260	2.6	16	4	28	46		
DSP-M5E-0270	2.7	17	4	28	47	NO.5-44UNF	
DSP-M5E-0280	2.8	17	4	28	47		M3×0.5
DSP-M5E-0290	2.9	17	4	28	48	M3.5×0.6	
DSP-M5E-0300	3.0	28	4	28	58		
DSP-M5E-0310	3.1	28	4	28	58		
DSP-M5E-0320	3.2	28	4	28	58		
DSP-M5E-0330	3.3	28	4	28	58	M4×0.7	
DSP-M5E-0340	3.4	28	4	28	58	NO.8-32UNC	
DSP-M5E-0350	3.5	28	4	28	58	M4×0.5 NO.8-36UNF	
DSP-M5E-0360	3.6	28	4	28	58		
DSP-M5E-0370	3.7	28	4	28	58		M4×0.7
DSP-M5E-0380	3.8	36	4	28	66		M4×0.5
DSP-M5E-0390	3.9	36	4	28	66	NO.10-24UNC	
DSP-M5E-0400	4.0	36	4	28	66		
DSP-M5E-0410	4.1	36	6	36	74	NO10-32UNF	
DSP-M5E-0420	4.2	36	6	36	74	M5×0.8	
DSP-M5E-0430	4.3	36	6	36	74		
DSP-M5E-0440	4.4	36	6	36	74		
DSP-M5E-0450	4.5	36	6	36	74	M5×0.5 NO.12-24UNC	
DSP-M5E-0460	4.6	36	6	36	74	NO.12-28UNF	M5×0.8
DSP-M5E-0470	4.7	36	6	36	74	NO.12-32UNEF	
DSP-M5E-0480	4.8	44	6	36	82		
DSP-M5E-0490	4.9	44	6	36	82		
DSP-M5E-0500	5.0	44	6	36	82	M6×1	
DSP-M5E-0510	5.1	44	6	36	82	1/4-20UNC	
DSP-M5E-0520	5.2	44	6	36	82		
DSP-M5E-0530	5.3	44	6	36	82	M6×0.75	
DSP-M5E-0540	5.4	44	6	36	82		
DSP-M5E-0550	5.5	44	6	36	82	1/4-28UNF	M6×1
DSP-M5E-0560	5.6	44	6	36	82	1/4-32UNEF	

DSP-M5E 外冷五倍径麻花钻

External Cooling Carbide Twist Drills 5D Type

M | 5×D | PT | 30° | 140°



订货号	Φ·dc 公差m7	槽长lf	柄径ds 公差h6	柄长ls	总长lo	螺纹底孔钻推荐 切削丝锥	挤压丝锥
DSP-M5E-0570	5.7	44	6	36	82		
DSP-M5E-0580	5.8	44	6	36	82		
DSP-M5E-0590	5.9	44	6	36	82		
DSP-M5E-0600	6.0	44	6	36	82		
DSP-M5E-0610	6.1	53	8	36	91		
DSP-M5E-0620	6.2	53	8	36	91		
DSP-M5E-0630	6.3	53	8	36	91		
DSP-M5E-0640	6.4	53	8	36	91		
DSP-M5E-0650	6.5	53	8	36	91		
DSP-M5E-0660	6.6	53	8	36	91	5-16-18UNC	
DSP-M5E-0670	6.7	53	8	36	91		
DSP-M5E-0680	6.8	53	8	36	91	M8×1.25	
DSP-M5E-0690	6.9	53	8	36	91	5/16-24UNF	
DSP-M5E-0700	7.0	53	8	36	91	M8×1	
DSP-M5E-0710	7.1	53	8	36	91	5/16-32UNEF	
DSP-M5E-0720	7.2	53	8	36	91		
DSP-M5E-0730	7.3	53	8	36	91	M8×0.75	
DSP-M5E-0740	7.4	53	8	36	91		M8×1.25
DSP-M5E-0750	7.5	53	8	36	91		
DSP-M5E-0760	7.6	53	8	36	91		
DSP-M5E-0770	7.7	53	8	36	91		
DSP-M5E-0780	7.8	53	8	36	91		
DSP-M5E-0790	7.9	53	8	36	91		
DSP-M5E-0800	8.0	53	8	36	91	3/8-16UNC	
DSP-M5E-0810	8.1	61	10	40	103		
DSP-M5E-0820	8.2	61	10	40	103		
DSP-M5E-0830	8.3	61	10	40	103		
DSP-M5E-0840	8.4	61	10	40	103		
DSP-M5E-0850	8.5	61	10	40	103	M10×1.5 3/8-24UNF	
DSP-M5E-0860	8.6	61	10	40	103		
DSP-M5E-0870	8.7	61	10	40	103	3/8-32UNEF	
DSP-M5E-0880	8.8	61	10	40	103	M10×1.25	

DSP-M5E 外冷五倍径麻花钻

External Cooling Carbide Twist Drills 5D Type

M | 5×D | PT | 30° | 140°



订货号	Φ·dc 公差m7	槽长lf	柄径ds 公差h6	柄长ls	总长lo	螺纹底孔钻推荐 切削丝锥	挤压丝锥
DSP-M5E-0890	8.9	61	10	40	103		
DSP-M5E-0900	9.0	61	10	40	103	M10×1	
DSP-M5E-0910	9.1	61	10	40	103		
DSP-M5E-0920	9.2	61	10	40	103		
DSP-M5E-0930	9.3	61	10	40	103	M10×0.75	M10×1.5
DSP-M5E-0940	9.4	61	10	40	103	7/16-14UNC	
DSP-M5E-0950	9.5	61	10	40	103		
DSP-M5E-0960	9.6	61	10	40	103		
DSP-M5E-0970	9.7	61	10	40	103		
DSP-M5E-0980	9.8	61	10	40	103		
DSP-M5E-0990	9.9	61	10	40	103	7/16-20UNF	
DSP-M5E-1000	10.0	61	10	40	103		
DSP-M5E-1010	10.1	71	12	45	118		
DSP-M5E-1020	10.2	71	12	45	118	7/16-28UNEF	
DSP-M5E-1030	10.3	71	12	45	118	M12×1.75	
DSP-M5E-1040	10.4	71	12	45	118		
DSP-M5E-1050	10.5	71	12	45	118		
DSP-M5E-1060	10.6	71	12	45	118		
DSP-M5E-1070	10.7	71	12	45	118		
DSP-M5E-1080	10.8	71	12	45	118		
DSP-M5E-1090	10.9	71	12	45	118	1/2-13UNC	
DSP-M5E-1100	11.0	71	12	45	118	M12×1	
DSP-M5E-1110	11.1	71	12	45	118		
DSP-M5E-1120	11.2	71	12	45	118		M12×1.75
DSP-M5E-1130	11.3	71	12	45	118		
DSP-M5E-1140	11.4	71	12	45	118		
DSP-M5E-1150	11.5	71	12	45	118	1/2-20UNF	
DSP-M5E-1160	11.6	71	12	45	118		
DSP-M5E-1170	11.7	71	12	45	118		
DSP-M5E-1180	11.8	71	12	45	118	1/2-28UNEF	
DSP-M5E-1190	11.9	71	12	45	118		
DSP-M5E-1200	12.0	71	12	45	118	M14×2	

DSP-M5E 外冷五倍径麻花钻

External Cooling Carbide Twist Drills 5D Type

M | 5×D | PT | 30° | 140°



订货号	Φ·dc 公差m7	槽长lf	柄径ds 公差h6	柄长ls	总长lo	螺纹底孔钻推荐 切削丝锥	挤压丝锥
DSP-M5E-1210	12.1	77	14	45	124		
DSP-M5E-1220	12.2	77	14	45	124	9/16-12UNC	
DSP-M5E-1230	12.3	77	14	45	124		
DSP-M5E-1240	12.4	77	14	45	124		
DSP-M5E-1250	12.5	77	14	45	124	M14×1.5	
DSP-M5E-1260	12.6	77	14	45	124		
DSP-M5E-1270	12.7	77	14	45	124		
DSP-M5E-1280	12.8	77	14	45	124		
DSP-M5E-1290	12.9	77	14	45	124	9/16-18UNF	
DSP-M5E-1300	13.0	77	14	45	124	M14×1	M14×2
DSP-M5E-1310	13.1	77	14	45	124		
DSP-M5E-1320	13.2	77	14	45	124	9/16-24UNEF	
DSP-M5E-1330	13.3	77	14	45	124		
DSP-M5E-1340	13.4	77	14	45	124		
DSP-M5E-1350	13.5	77	14	45	124		
DSP-M5E-1360	13.6	77	14	45	124	5/8-11UNC	
DSP-M5E-1370	13.7	77	14	45	124		
DSP-M5E-1380	13.8	77	14	45	124		
DSP-M5E-1390	13.9	77	14	45	124		
DSP-M5E-1400	14.0	77	14	45	124	M16×2	
DSP-M5E-1410	14.1	83	16	48	133		
DSP-M5E-1420	14.2	83	16	48	133		
DSP-M5E-1430	14.3	83	16	48	133		
DSP-M5E-1440	14.4	83	16	48	133		
DSP-M5E-1450	14.5	83	16	48	133	M16×1.5 5/8-18UNF	
DSP-M5E-1460	14.6	83	16	48	133		
DSP-M5E-1470	14.7	83	16	48	133		
DSP-M5E-1480	14.8	83	16	48	133	5/8-24UNEF	
DSP-M5E-1490	14.9	83	16	48	133		
DSP-M5E-1500	15.0	83	16	48	133	M16×1	M16×2
DSP-M5E-1510	15.1	83	16	48	133		
DSP-M5E-1520	15.2	83	16	48	133		

DSP-M5E 外冷五倍径麻花钻

External Cooling Carbide Twist Drills 5D Type

M 5×D PT 30° 140°



订货号	Φ·dc 公差m7	槽长lf	柄径ds 公差h6	柄长ls	总长lo	螺纹底孔钻推荐 切削丝锥	挤压丝锥
DSP-M5E-1530	15.3	83	16	48	133		
DSP-M5E-1540	15.4	83	16	48	133		
DSP-M5E-1550	15.5	83	16	48	133	M18×2.5	
DSP-M5E-1560	15.6	83	16	48	133		
DSP-M5E-1570	15.7	83	16	48	133		
DSP-M5E-1580	15.8	83	16	48	133		
DSP-M5E-1590	15.9	83	16	48	133		
DSP-M5E-1600	16.0	83	16	48	133	M18×2	
DSP-M5E-1610	16.1	93	18	48	143		
DSP-M5E-1620	16.2	93	18	48	143		
DSP-M5E-1630	16.3	93	18	48	143		
DSP-M5E-1640	16.4	93	18	48	143		
DSP-M5E-1650	16.5	93	18	48	143		
DSP-M5E-1660	16.6	93	18	48	143	3/4-10UNC	
DSP-M5E-1670	16.7	93	18	48	143		
DSP-M5E-1680	16.8	93	18	48	143		
DSP-M5E-1690	16.9	93	18	48	143		
DSP-M5E-1700	17.0	93	18	48	143	M18×1	
DSP-M5E-1710	17.1	93	18	48	143		
DSP-M5E-1720	17.2	93	18	48	143		
DSP-M5E-1730	17.3	93	18	48	143		
DSP-M5E-1740	17.4	93	18	48	143		
DSP-M5E-1750	17.5	93	18	48	143	M20×2.5 3/4-16UNF	
DSP-M5E-1760	17.6	93	18	48	143		
DSP-M5E-1770	17.7	93	18	48	143		
DSP-M5E-1780	17.8	93	18	48	143	3/4-20UNEF	
DSP-M5E-1790	17.9	93	18	48	143		
DSP-M5E-1800	18.0	93	18	48	143	M20×2	
DSP-M5E-1810	18.1	101	20	50	153		
DSP-M5E-1820	18.2	101	20	50	153		
DSP-M5E-1830	18.3	101	20	50	153		
DSP-M5E-1840	18.4	101	20	50	153		

DSP-M5E 外冷五倍径麻花钻

External Cooling Carbide Twist Drills 5D Type





订货号	Φ·dc 公差m7	槽长lf	柄径ds 公差h6	柄长ls	总长lo	螺纹底孔钻推荐	
						切削丝锥	挤压丝锥
DSP-M5E-1850	18.5	101	20	50	153	M20×1.5	
DSP-M5E-1860	18.6	101	20	50	153		
DSP-M5E-1870	18.7	101	20	50	153		
DSP-M5E-1880	18.8	101	20	50	153		
DSP-M5E-1890	18.9	101	20	50	153		
DSP-M5E-1900	19.0	101	20	50	153	M20×1	
DSP-M5E-1910	19.1	101	20	50	153		
DSP-M5E-1920	19.2	101	20	50	153		
DSP-M5E-1930	19.3	101	20	50	153		
DSP-M5E-1940	19.4	101	20	50	153		
DSP-M5E-1950	19.5	101	20	50	153		
DSP-M5E-1960	19.6	101	20	50	153	7/8-9UNC	
DSP-M5E-1970	19.7	101	20	50	153		
DSP-M5E-1980	19.8	101	20	50	153		
DSP-M5E-1990	19.9	101	20	50	153		
DSP-M5E-2000	20.0	101	20	50	153	M22×2	

DSP-N5I 内冷五倍径麻花钻

Internal Cooling Carbide Twist Drills 5D Type

N | 5×D | NC | 30° | 140°



订货号	Φ·dc 公差m7	槽长lf	柄径ds 公差h6	柄长ls	总长lo	螺纹底孔钻推荐 切削丝锥	挤压丝锥
DSP-N5I-0250	2.5	16	4	28	46	M3×0.5	
DSP-N5I-0260	2.6	16	4	28	46		
DSP-N5I-0270	2.7	17	4	28	47	NO.5-44UNF	
DSP-N5I-0280	2.8	17	4	28	47		M3×0.5
DSP-N5I-0290	2.9	17	4	28	48	M3.5×0.6	
DSP-N5I-0300	3.0	28	4	28	58		
DSP-N5I-0310	3.1	28	4	28	58		
DSP-N5I-0320	3.2	28	4	28	58		
DSP-N5I-0330	3.3	28	4	28	58	M4×0.7	
DSP-N5I-0340	3.4	28	4	28	58	NO.8-32UNC	
DSP-N5I-0350	3.5	28	4	28	58	M4×0.5 NO.8-36UNF	
DSP-N5I-0360	3.6	28	4	28	58		
DSP-N5I-0370	3.7	28	4	28	58		M4×0.7
DSP-N5I-0380	3.8	36	4	28	66		M4×0.5
DSP-N5I-0390	3.9	36	4	28	66	NO.10-24UNC	
DSP-N5I-0400	4.0	36	4	28	66		
DSP-N5I-0410	4.1	36	6	36	74	NO10-32UNF	
DSP-N5I-0420	4.2	36	6	36	74	M5×0.8	
DSP-N5I-0430	4.3	36	6	36	74		
DSP-N5I-0440	4.4	36	6	36	74		
DSP-N5I-0450	4.5	36	6	36	74	M5×0.5 NO.12-24UNC	
DSP-N5I-0460	4.6	36	6	36	74	NO.12-28UNF	M5×0.8
DSP-N5I-0470	4.7	36	6	36	74	NO.12-32UNIF	
DSP-N5I-0480	4.8	44	6	36	82		
DSP-N5I-0490	4.9	44	6	36	82		
DSP-N5I-0500	5.0	44	6	36	82	M6×1	
DSP-N5I-0510	5.1	44	6	36	82	1/4-20UNC	
DSP-N5I-0520	5.2	44	6	36	82		
DSP-N5I-0530	5.3	44	6	36	82	M6×0.75	
DSP-N5I-0540	5.4	44	6	36	82		
DSP-N5I-0550	5.5	44	6	36	82	1/4-28UNF	M6×1
DSP-N5I-0560	5.6	44	6	36	82	1/4-32UNIF	

DSP-N5I 内冷五倍径麻花钻

Internal Cooling Carbide Twist Drills 5D Type





订货号	Φ·dc 公差m7	槽长lf	柄径ds 公差h6	柄长ls	总长lo	螺纹底孔钻推荐 切削丝锥	挤压丝锥
DSP-N5I-0570	5.7	44	6	36	82		
DSP-N5I-0580	5.8	44	6	36	82		
DSP-N5I-0590	5.9	44	6	36	82		
DSP-N5I-0600	6.0	44	6	36	82		
DSP-N5I-0610	6.1	53	8	36	91		
DSP-N5I-0620	6.2	53	8	36	91		
DSP-N5I-0630	6.3	53	8	36	91		
DSP-N5I-0640	6.4	53	8	36	91		
DSP-N5I-0650	6.5	53	8	36	91		
DSP-N5I-0660	6.6	53	8	36	91	5-16-18UNC	
DSP-N5I-0670	6.7	53	8	36	91		
DSP-N5I-0680	6.8	53	8	36	91	M8×1.25	
DSP-N5I-0690	6.9	53	8	36	91	5/16-24UNF	
DSP-N5I-0700	7.0	53	8	36	91	M8×1	
DSP-N5I-0710	7.1	53	8	36	91	5/16-32UNIF	
DSP-N5I-0720	7.2	53	8	36	91		
DSP-N5I-0730	7.3	53	8	36	91	M8×0.75	
DSP-N5I-0740	7.4	53	8	36	91		M8×1.25
DSP-N5I-0750	7.5	53	8	36	91		
DSP-N5I-0760	7.6	53	8	36	91		
DSP-N5I-0770	7.7	53	8	36	91		
DSP-N5I-0780	7.8	53	8	36	91		
DSP-N5I-0790	7.9	53	8	36	91		
DSP-N5I-0800	8.0	53	8	36	91	3/8-16UNC	
DSP-N5I-0810	8.1	61	10	40	103		
DSP-N5I-0820	8.2	61	10	40	103		
DSP-N5I-0830	8.3	61	10	40	103		
DSP-N5I-0840	8.4	61	10	40	103		
DSP-N5I-0850	8.5	61	10	40	103	M10×1.5 3/8-24UNF	
DSP-N5I-0860	8.6	61	10	40	103		
DSP-N5I-0870	8.7	61	10	40	103	3/8-32UNIF	
DSP-N5I-0880	8.8	61	10	40	103	M10×1.25	

DSP-N5I 内冷五倍径麻花钻

Internal Cooling Carbide Twist Drills 5D Type





订货号	Φ·dc 公差m7	槽长lf	柄径ds 公差h6	柄长ls	总长lo	螺纹底孔钻推荐 切削丝锥	螺纹底孔钻推荐 挤压丝锥
DSP-N5I-0890	8.9	61	10	40	103		
DSP-N5I-0900	9.0	61	10	40	103	M10×1	
DSP-N5I-0910	9.1	61	10	40	103		
DSP-N5I-0920	9.2	61	10	40	103		
DSP-N5I-0930	9.3	61	10	40	103	M10×0.75	M10×1.5
DSP-N5I-0940	9.4	61	10	40	103	7/16-14UNC	
DSP-N5I-0950	9.5	61	10	40	103		
DSP-N5I-0960	9.6	61	10	40	103		
DSP-N5I-0970	9.7	61	10	40	103		
DSP-N5I-0980	9.8	61	10	40	103		
DSP-N5I-0990	9.9	61	10	40	103	7/16-20UNF	
DSP-N5I-1000	10.0	61	10	40	103		
DSP-N5I-1010	10.1	71	12	45	118		
DSP-N5I-1020	10.2	71	12	45	118	7/16-28UNIF	
DSP-N5I-1030	10.3	71	12	45	118	M12×1.75	
DSP-N5I-1040	10.4	71	12	45	118		
DSP-N5I-1050	10.5	71	12	45	118		
DSP-N5I-1060	10.6	71	12	45	118		
DSP-N5I-1070	10.7	71	12	45	118		
DSP-N5I-1080	10.8	71	12	45	118		
DSP-N5I-1090	10.9	71	12	45	118	1/2-13UNC	
DSP-N5I-1100	11.0	71	12	45	118	M12×1	
DSP-N5I-1110	11.1	71	12	45	118		
DSP-N5I-1120	11.2	71	12	45	118		M12×1.75
DSP-N5I-1130	11.3	71	12	45	118		
DSP-N5I-1140	11.4	71	12	45	118		
DSP-N5I-1150	11.5	71	12	45	118	1/2-20UNF	
DSP-N5I-1160	11.6	71	12	45	118		
DSP-N5I-1170	11.7	71	12	45	118		
DSP-N5I-1180	11.8	71	12	45	118	1/2-28UNIF	
DSP-N5I-1190	11.9	71	12	45	118		
DSP-N5I-1200	12.0	71	12	45	118	M14×2	

DSP-N5I 内冷五倍径麻花钻

Internal Cooling Carbide Twist Drills 5D Type





订货号	Φ·dc 公差m7	槽长lf	柄径ds 公差h6	柄长ls	总长lo	螺纹底孔钻推荐 切削丝锥	螺纹底孔钻推荐 挤压丝锥
DSP-N5I-1210	12.1	77	14	45	124		
DSP-N5I-1220	12.2	77	14	45	124	9/16-12UNC	
DSP-N5I-1230	12.3	77	14	45	124		
DSP-N5I-1240	12.4	77	14	45	124		
DSP-N5I-1250	12.5	77	14	45	124	M14×1.5	
DSP-N5I-1260	12.6	77	14	45	124		
DSP-N5I-1270	12.7	77	14	45	124		
DSP-N5I-1280	12.8	77	14	45	124		
DSP-N5I-1290	12.9	77	14	45	124	9/16-18UNF	
DSP-N5I-1300	13.0	77	14	45	124	M14×1	M14×2
DSP-N5I-1310	13.1	77	14	45	124		
DSP-N5I-1320	13.2	77	14	45	124	9/16-24UNIF	
DSP-N5I-1330	13.3	77	14	45	124		
DSP-N5I-1340	13.4	77	14	45	124		
DSP-N5I-1350	13.5	77	14	45	124		
DSP-N5I-1360	13.6	77	14	45	124	5/8-11UNC	
DSP-N5I-1370	13.7	77	14	45	124		
DSP-N5I-1380	13.8	77	14	45	124		
DSP-N5I-1390	13.9	77	14	45	124		
DSP-N5I-1400	14.0	77	14	45	124	M16×2	
DSP-N5I-1410	14.1	83	16	48	133		
DSP-N5I-1420	14.2	83	16	48	133		
DSP-N5I-1430	14.3	83	16	48	133		
DSP-N5I-1440	14.4	83	16	48	133		
DSP-N5I-1450	14.5	83	16	48	133	M16×1.5 5/8-18UNF	
DSP-N5I-1460	14.6	83	16	48	133		
DSP-N5I-1470	14.7	83	16	48	133		
DSP-N5I-1480	14.8	83	16	48	133	5/8-24UNIF	
DSP-N5I-1490	14.9	83	16	48	133		
DSP-N5I-1500	15.0	83	16	48	133	M16×1	M16×2
DSP-N5I-1510	15.1	83	16	48	133		
DSP-N5I-1520	15.2	83	16	48	133		

DSP-N5I 内冷五倍径麻花钻

Internal Cooling Carbide Twist Drills 5D Type

N | 5×D | NC | 30° | 140°



订货号	Φ·dc 公差m7	槽长lf	柄径ds 公差h6	柄长ls	总长lo	螺纹底孔钻推荐 切削丝锥	挤压丝锥
DSP-N5I-1530	15.3	83	16	48	133		
DSP-N5I-1540	15.4	83	16	48	133		
DSP-N5I-1550	15.5	83	16	48	133	M18×2.5	
DSP-N5I-1560	15.6	83	16	48	133		
DSP-N5I-1570	15.7	83	16	48	133		
DSP-N5I-1580	15.8	83	16	48	133		
DSP-N5I-1590	15.9	83	16	48	133		
DSP-N5I-1600	16.0	83	16	48	133	M18×2	
DSP-N5I-1610	16.1	93	18	48	143		
DSP-N5I-1620	16.2	93	18	48	143		
DSP-N5I-1630	16.3	93	18	48	143		
DSP-N5I-1640	16.4	93	18	48	143		
DSP-N5I-1650	16.5	93	18	48	143		
DSP-N5I-1660	16.6	93	18	48	143	3/4-10UNC	
DSP-N5I-1670	16.7	93	18	48	143		
DSP-N5I-1680	16.8	93	18	48	143		
DSP-N5I-1690	16.9	93	18	48	143		
DSP-N5I-1700	17.0	93	18	48	143	M18×1	
DSP-N5I-1710	17.1	93	18	48	143		
DSP-N5I-1720	17.2	93	18	48	143		
DSP-N5I-1730	17.3	93	18	48	143		
DSP-N5I-1740	17.4	93	18	48	143		
DSP-N5I-1750	17.5	93	18	48	143	M20×2.5 3/4-16UNF	
DSP-N5I-1760	17.6	93	18	48	143		
DSP-N5I-1770	17.7	93	18	48	143		
DSP-N5I-1780	17.8	93	18	48	143	3/4-20UNIF	
DSP-N5I-1790	17.9	93	18	48	143		
DSP-N5I-1800	18.0	93	18	48	143	M20×2	
DSP-N5I-1810	18.1	101	20	50	153		
DSP-N5I-1820	18.2	101	20	50	153		
DSP-N5I-1830	18.3	101	20	50	153		
DSP-N5I-1840	18.4	101	20	50	153		

DSP-N5I 内冷五倍径麻花钻

Internal Cooling Carbide Twist Drills 5D Type





订货号	Φ·dc 公差m7	槽长lf	柄径ds 公差h6	柄长ls	总长lo	螺纹底孔钻推荐	
						切削丝锥	挤压丝锥
DSP-N5I-1850	18.5	101	20	50	153	M20×1.5	
DSP-N5I-1860	18.6	101	20	50	153		
DSP-N5I-1870	18.7	101	20	50	153		
DSP-N5I-1880	18.8	101	20	50	153		
DSP-N5I-1890	18.9	101	20	50	153		
DSP-N5I-1900	19.0	101	20	50	153	M20×1	
DSP-N5I-1910	19.1	101	20	50	153		
DSP-N5I-1920	19.2	101	20	50	153		
DSP-N5I-1930	19.3	101	20	50	153		
DSP-N5I-1940	19.4	101	20	50	153		
DSP-N5I-1950	19.5	101	20	50	153		
DSP-N5I-1960	19.6	101	20	50	153	7/8-9UNC	
DSP-N5I-1970	19.7	101	20	50	153		
DSP-N5I-1980	19.8	101	20	50	153		
DSP-N5I-1990	19.9	101	20	50	153		
DSP-N5I-2000	20.0	101	20	50	153	M22×2	

DSP-KP5I 内冷五倍径麻花钻

Internal Cooling Carbide Twist Drills 5D Type

K/P 5×D TiAlN 30° 140°



订货号	Φ·dc 公差m7	槽长lf	柄径ds 公差h6	柄长ls	总长lo	螺纹底孔钻推荐 切削丝锥	挤压丝锥
DSP-KP5I-0250	2.5	16	4	28	46	M3×0.5	
DSP-KP5I-0260	2.6	16	4	28	46		
DSP-KP5I-0270	2.7	17	4	28	47	NO.5-44UNF	
DSP-KP5I-0280	2.8	17	4	28	47		M3×0.5
DSP-KP5I-0290	2.9	17	4	28	48	M3.5×0.6	
DSP-KP5I-0300	3.0	28	4	28	58		
DSP-KP5I-0310	3.1	28	4	28	58		
DSP-KP5I-0320	3.2	28	4	28	58		
DSP-KP5I-0330	3.3	28	4	28	58	M4×0.7	
DSP-KP5I-0340	3.4	28	4	28	58	NO.8-32UNC	
DSP-KP5I-0350	3.5	28	4	28	58	M4×0.5 NO.8-36UNF	
DSP-KP5I-0360	3.6	28	4	28	58		
DSP-KP5I-0370	3.7	28	4	28	58		M4×0.7
DSP-KP5I-0380	3.8	36	4	28	66		M4×0.5
DSP-KP5I-0390	3.9	36	4	28	66	NO.10-24UNC	
DSP-KP5I-0400	4.0	36	4	28	66		
DSP-KP5I-0410	4.1	36	6	36	74	NO10-32UNF	
DSP-KP5I-0420	4.2	36	6	36	74	M5×0.8	
DSP-KP5I-0430	4.3	36	6	36	74		
DSP-KP5I-0440	4.4	36	6	36	74		
DSP-KP5I-0450	4.5	36	6	36	74	M5×0.5 NO.12-24UNC	
DSP-KP5I-0460	4.6	36	6	36	74	NO.12-28UNF	M5×0.8
DSP-KP5I-0470	4.7	36	6	36	74	NO.12-32UNIF	
DSP-KP5I-0480	4.8	44	6	36	82		
DSP-KP5I-0490	4.9	44	6	36	82		
DSP-KP5I-0500	5.0	44	6	36	82	M6×1	
DSP-KP5I-0510	5.1	44	6	36	82	1/4-20UNC	
DSP-KP5I-0520	5.2	44	6	36	82		
DSP-KP5I-0530	5.3	44	6	36	82	M6×0.75	
DSP-KP5I-0540	5.4	44	6	36	82		
DSP-KP5I-0550	5.5	44	6	36	82	1/4-28UNF	M6×1
DSP-KP5I-0560	5.6	44	6	36	82	1/4-32UNIF	

DSP-KP5I 内冷五倍径麻花钻

Internal Cooling Carbide Twist Drills 5D Type





订货号	Φ·dc 公差m7	槽长lf	柄径ds 公差h6	柄长ls	总长lo	螺纹底孔钻推荐 切削丝锥	挤压丝锥
DSP-KP5I-0570	5.7	44	6	36	82		
DSP-KP5I-0580	5.8	44	6	36	82		
DSP-KP5I-0590	5.9	44	6	36	82		
DSP-KP5I-0600	6.0	44	6	36	82		
DSP-KP5I-0610	6.1	53	8	36	91		
DSP-KP5I-0620	6.2	53	8	36	91		
DSP-KP5I-0630	6.3	53	8	36	91		
DSP-KP5I-0640	6.4	53	8	36	91		
DSP-KP5I-0650	6.5	53	8	36	91		
DSP-KP5I-0660	6.6	53	8	36	91	5-16-18UNC	
DSP-KP5I-0670	6.7	53	8	36	91		
DSP-KP5I-0680	6.8	53	8	36	91	M8×1.25	
DSP-KP5I-0690	6.9	53	8	36	91	5/16-24UNF	
DSP-KP5I-0700	7.0	53	8	36	91	M8×1	
DSP-KP5I-0710	7.1	53	8	36	91	5/16-32UNIF	
DSP-KP5I-0720	7.2	53	8	36	91		
DSP-KP5I-0730	7.3	53	8	36	91	M8×0.75	
DSP-KP5I-0740	7.4	53	8	36	91		M8×1.25
DSP-KP5I-0750	7.5	53	8	36	91		
DSP-KP5I-0760	7.6	53	8	36	91		
DSP-KP5I-0770	7.7	53	8	36	91		
DSP-KP5I-0780	7.8	53	8	36	91		
DSP-KP5I-0790	7.9	53	8	36	91		
DSP-KP5I-0800	8.0	53	8	36	91	3/8-16UNC	
DSP-KP5I-0810	8.1	61	10	40	103		
DSP-KP5I-0820	8.2	61	10	40	103		
DSP-KP5I-0830	8.3	61	10	40	103		
DSP-KP5I-0840	8.4	61	10	40	103		
DSP-KP5I-0850	8.5	61	10	40	103	M10×1.5 3/8-24UNF	
DSP-KP5I-0860	8.6	61	10	40	103		
DSP-KP5I-0870	8.7	61	10	40	103	3/8-32UNIF	
DSP-KP5I-0880	8.8	61	10	40	103	M10×1.25	

DSP-KP5I 内冷五倍径麻花钻

Internal Cooling Carbide Twist Drills 5D Type





订货号	Φ·dc 公差m7	槽长lf	柄径ds 公差h6	柄长ls	总长lo	螺纹底孔钻推荐 切削丝锥	螺纹底孔钻推荐 挤压丝锥
DSP-KP5I-0890	8.9	61	10	40	103		
DSP-KP5I-0900	9.0	61	10	40	103	M10×1	
DSP-KP5I-0910	9.1	61	10	40	103		
DSP-KP5I-0920	9.2	61	10	40	103		
DSP-KP5I-0930	9.3	61	10	40	103	M10×0.75	M10×1.5
DSP-KP5I-0940	9.4	61	10	40	103	7/16-14UNC	
DSP-KP5I-0950	9.5	61	10	40	103		
DSP-KP5I-0960	9.6	61	10	40	103		
DSP-KP5I-0970	9.7	61	10	40	103		
DSP-KP5I-0980	9.8	61	10	40	103		
DSP-KP5I-0990	9.9	61	10	40	103	7/16-20UNF	
DSP-KP5I-1000	10.0	61	10	40	103		
DSP-KP5I-1010	10.1	71	12	45	118		
DSP-KP5I-1020	10.2	71	12	45	118	7/16-28UNIF	
DSP-KP5I-1030	10.3	71	12	45	118	M12×1.75	
DSP-KP5I-1040	10.4	71	12	45	118		
DSP-KP5I-1050	10.5	71	12	45	118		
DSP-KP5I-1060	10.6	71	12	45	118		
DSP-KP5I-1070	10.7	71	12	45	118		
DSP-KP5I-1080	10.8	71	12	45	118		
DSP-KP5I-1090	10.9	71	12	45	118	1/2-13UNC	
DSP-KP5I-1100	11.0	71	12	45	118	M12×1	
DSP-KP5I-1110	11.1	71	12	45	118		
DSP-KP5I-1120	11.2	71	12	45	118		M12×1.75
DSP-KP5I-1130	11.3	71	12	45	118		
DSP-KP5I-1140	11.4	71	12	45	118		
DSP-KP5I-1150	11.5	71	12	45	118	1/2-20UNF	
DSP-KP5I-1160	11.6	71	12	45	118		
DSP-KP5I-1170	11.7	71	12	45	118		
DSP-KP5I-1180	11.8	71	12	45	118	1/2-28UNIF	
DSP-KP5I-1190	11.9	71	12	45	118		
DSP-KP5I-1200	12.0	71	12	45	118	M14×2	

DSP-KP5I 内冷五倍径麻花钻

Internal Cooling Carbide Twist Drills 5D Type





订货号	Φ·dc 公差m7	槽长lf	柄径ds 公差h6	柄长ls	总长lo	螺纹底孔钻推荐 切削丝锥	挤压丝锥
DSP-KP5I-1210	12.1	77	14	45	124		
DSP-KP5I-1220	12.2	77	14	45	124	9/16-12UNC	
DSP-KP5I-1230	12.3	77	14	45	124		
DSP-KP5I-1240	12.4	77	14	45	124		
DSP-KP5I-1250	12.5	77	14	45	124	M14×1.5	
DSP-KP5I-1260	12.6	77	14	45	124		
DSP-KP5I-1270	12.7	77	14	45	124		
DSP-KP5I-1280	12.8	77	14	45	124		
DSP-KP5I-1290	12.9	77	14	45	124	9/16-18UNF	
DSP-KP5I-1300	13.0	77	14	45	124	M14×1	M14×2
DSP-KP5I-1310	13.1	77	14	45	124		
DSP-KP5I-1320	13.2	77	14	45	124	9/16-24UNIF	
DSP-KP5I-1330	13.3	77	14	45	124		
DSP-KP5I-1340	13.4	77	14	45	124		
DSP-KP5I-1350	13.5	77	14	45	124		
DSP-KP5I-1360	13.6	77	14	45	124	5/8-11UNC	
DSP-KP5I-1370	13.7	77	14	45	124		
DSP-KP5I-1380	13.8	77	14	45	124		
DSP-KP5I-1390	13.9	77	14	45	124		
DSP-KP5I-1400	14.0	77	14	45	124	M16×2	
DSP-KP5I-1410	14.1	83	16	48	133		
DSP-KP5I-1420	14.2	83	16	48	133		
DSP-KP5I-1430	14.3	83	16	48	133		
DSP-KP5I-1440	14.4	83	16	48	133		
DSP-KP5I-1450	14.5	83	16	48	133	M16×1.5 5/8-18UNF	
DSP-KP5I-1460	14.6	83	16	48	133		
DSP-KP5I-1470	14.7	83	16	48	133		
DSP-KP5I-1480	14.8	83	16	48	133	5/8-24UNIF	
DSP-KP5I-1490	14.9	83	16	48	133		
DSP-KP5I-1500	15.0	83	16	48	133	M16×1	M16×2
DSP-KP5I-1510	15.1	83	16	48	133		
DSP-KP5I-1520	15.2	83	16	48	133		

DSP-KP5I 内冷五倍径麻花钻

Internal Cooling Carbide Twist Drills 5D Type





订货号	Φ·dc 公差m7	槽长lf	柄径ds 公差h6	柄长ls	总长lo	螺纹底孔钻推荐	
						切削丝锥	挤压丝锥
DSP-KP5I-1530	15.3	83	16	48	133		
DSP-KP5I-1540	15.4	83	16	48	133		
DSP-KP5I-1550	15.5	83	16	48	133	M18×2.5	
DSP-KP5I-1560	15.6	83	16	48	133		
DSP-KP5I-1570	15.7	83	16	48	133		
DSP-KP5I-1580	15.8	83	16	48	133		
DSP-KP5I-1590	15.9	83	16	48	133		
DSP-KP5I-1600	16.0	83	16	48	133	M18×2	
DSP-KP5I-1610	16.1	93	18	48	143		
DSP-KP5I-1620	16.2	93	18	48	143		
DSP-KP5I-1630	16.3	93	18	48	143		
DSP-KP5I-1640	16.4	93	18	48	143		
DSP-KP5I-1650	16.5	93	18	48	143		
DSP-KP5I-1660	16.6	93	18	48	143	3/4-10UNC	
DSP-KP5I-1670	16.7	93	18	48	143		
DSP-KP5I-1680	16.8	93	18	48	143		
DSP-KP5I-1690	16.9	93	18	48	143		
DSP-KP5I-1700	17.0	93	18	48	143	M18×1	
DSP-KP5I-1710	17.1	93	18	48	143		
DSP-KP5I-1720	17.2	93	18	48	143		
DSP-KP5I-1730	17.3	93	18	48	143		
DSP-KP5I-1740	17.4	93	18	48	143		
DSP-KP5I-1750	17.5	93	18	48	143	M20×2.5 3/4-16UNF	
DSP-KP5I-1760	17.6	93	18	48	143		
DSP-KP5I-1770	17.7	93	18	48	143		
DSP-KP5I-1780	17.8	93	18	48	143	3/4-20UNIF	
DSP-KP5I-1790	17.9	93	18	48	143		
DSP-KP5I-1800	18.0	93	18	48	143	M20×2	
DSP-KP5I-1810	18.1	101	20	50	153		
DSP-KP5I-1820	18.2	101	20	50	153		
DSP-KP5I-1830	18.3	101	20	50	153		
DSP-KP5I-1840	18.4	101	20	50	153		

DSP-KP5I 内冷五倍径麻花钻

Internal Cooling Carbide Twist Drills 5D Type





订货号	Φ·dc 公差m7	槽长lf	柄径ds 公差h6	柄长ls	总长lo	螺纹底孔钻推荐	
						切削丝锥	挤压丝锥
DSP-KP5I-1850	18.5	101	20	50	153	M20×1.5	
DSP-KP5I-1860	18.6	101	20	50	153		
DSP-KP5I-1870	18.7	101	20	50	153		
DSP-KP5I-1880	18.8	101	20	50	153		
DSP-KP5I-1890	18.9	101	20	50	153		
DSP-KP5I-1900	19.0	101	20	50	153	M20×1	
DSP-KP5I-1910	19.1	101	20	50	153		
DSP-KP5I-1920	19.2	101	20	50	153		
DSP-KP5I-1930	19.3	101	20	50	153		
DSP-KP5I-1940	19.4	101	20	50	153		
DSP-KP5I-1950	19.5	101	20	50	153		
DSP-KP5I-1960	19.6	101	20	50	153	7/8-9UNC	
DSP-KP5I-1970	19.7	101	20	50	153		
DSP-KP5I-1980	19.8	101	20	50	153		
DSP-KP5I-1990	19.9	101	20	50	153		
DSP-KP5I-2000	20.0	101	20	50	153	M22×2	

DSP-M5I 内冷五倍径麻花钻

Internal Cooling Carbide Twist Drills 5D Type

M 5×D PT 30° 140°



订货号	Φ·dc 公差m7	槽长lf	柄径ds 公差h6	柄长ls	总长lo	螺纹底孔钻推荐 切削丝锥	挤压丝锥
DSP-M5I-0250	2.5	16	4	28	46	M3×0.5	
DSP-M5I-0260	2.6	16	4	28	46		
DSP-M5I-0270	2.7	17	4	28	47	NO.5-44UNF	
DSP-M5I-0280	2.8	17	4	28	47		M3×0.5
DSP-M5I-0290	2.9	17	4	28	48	M3.5×0.6	
DSP-M5I-0300	3.0	28	4	28	58		
DSP-M5I-0310	3.1	28	4	28	58		
DSP-M5I-0320	3.2	28	4	28	58		
DSP-M5I-0330	3.3	28	4	28	58	M4×0.7	
DSP-M5I-0340	3.4	28	4	28	58	NO.8-32UNC	
DSP-M5I-0350	3.5	28	4	28	58	M4×0.5 NO.8-36UNF	
DSP-M5I-0360	3.6	28	4	28	58		
DSP-M5I-0370	3.7	28	4	28	58		M4×0.7
DSP-M5I-0380	3.8	36	4	28	66		M4×0.5
DSP-M5I-0390	3.9	36	4	28	66	NO.10-24UNC	
DSP-M5I-0400	4.0	36	4	28	66		
DSP-M5I-0410	4.1	36	6	36	74	NO10-32UNF	
DSP-M5I-0420	4.2	36	6	36	74	M5×0.8	
DSP-M5I-0430	4.3	36	6	36	74		
DSP-M5I-0440	4.4	36	6	36	74		
DSP-M5I-0450	4.5	36	6	36	74	M5×0.5 NO.12-24UNC	
DSP-M5I-0460	4.6	36	6	36	74	NO.12-28UNF	M5×0.8
DSP-M5I-0470	4.7	36	6	36	74	NO.12-32UNIF	
DSP-M5I-0480	4.8	44	6	36	82		
DSP-M5I-0490	4.9	44	6	36	82		
DSP-M5I-0500	5.0	44	6	36	82	M6×1	
DSP-M5I-0510	5.1	44	6	36	82	1/4-20UNC	
DSP-M5I-0520	5.2	44	6	36	82		
DSP-M5I-0530	5.3	44	6	36	82	M6×0.75	
DSP-M5I-0540	5.4	44	6	36	82		
DSP-M5I-0550	5.5	44	6	36	82	1/4-28UNF	M6×1
DSP-M5I-0560	5.6	44	6	36	82	1/4-32UNIF	

DSP-M5I 内冷五倍径麻花钻

Internal Cooling Carbide Twist Drills 5D Type





订货号	Φ·dc 公差m7	槽长lf	柄径ds 公差h6	柄长ls	总长lo	螺纹底孔钻推荐 切削丝锥	螺纹底孔钻推荐 挤压丝锥
DSP-M5I-0570	5.7	44	6	36	82		
DSP-M5I-0580	5.8	44	6	36	82		
DSP-M5I-0590	5.9	44	6	36	82		
DSP-M5I-0600	6.0	44	6	36	82		
DSP-M5I-0610	6.1	53	8	36	91		
DSP-M5I-0620	6.2	53	8	36	91		
DSP-M5I-0630	6.3	53	8	36	91		
DSP-M5I-0640	6.4	53	8	36	91		
DSP-M5I-0650	6.5	53	8	36	91		
DSP-M5I-0660	6.6	53	8	36	91	5-16-18UNC	
DSP-M5I-0670	6.7	53	8	36	91		
DSP-M5I-0680	6.8	53	8	36	91	M8×1.25	
DSP-M5I-0690	6.9	53	8	36	91	5/16-24UNF	
DSP-M5I-0700	7.0	53	8	36	91	M8×1	
DSP-M5I-0710	7.1	53	8	36	91	5/16-32UNIF	
DSP-M5I-0720	7.2	53	8	36	91		
DSP-M5I-0730	7.3	53	8	36	91	M8×0.75	
DSP-M5I-0740	7.4	53	8	36	91		M8×1.25
DSP-M5I-0750	7.5	53	8	36	91		
DSP-M5I-0760	7.6	53	8	36	91		
DSP-M5I-0770	7.7	53	8	36	91		
DSP-M5I-0780	7.8	53	8	36	91		
DSP-M5I-0790	7.9	53	8	36	91		
DSP-M5I-0800	8.0	53	8	36	91	3/8-16UNC	
DSP-M5I-0810	8.1	61	10	40	103		
DSP-M5I-0820	8.2	61	10	40	103		
DSP-M5I-0830	8.3	61	10	40	103		
DSP-M5I-0840	8.4	61	10	40	103		
DSP-M5I-0850	8.5	61	10	40	103	M10×1.5 3/8-24UNF	
DSP-M5I-0860	8.6	61	10	40	103		
DSP-M5I-0870	8.7	61	10	40	103	3/8-32UNIF	
DSP-M5I-0880	8.8	61	10	40	103	M10×1.25	

DSP-M5I 内冷五倍径麻花钻

Internal Cooling Carbide Twist Drills 5D Type

M 5×D PT 30° 140°



订货号	Φ·dc 公差m7	槽长lf	柄径ds 公差h6	柄长ls	总长lo	螺纹底孔钻推荐 切削丝锥	螺纹底孔钻推荐 挤压丝锥
DSP-M5I-0890	8.9	61	10	40	103		
DSP-M5I-0900	9.0	61	10	40	103	M10×1	
DSP-M5I-0910	9.1	61	10	40	103		
DSP-M5I-0920	9.2	61	10	40	103		
DSP-M5I-0930	9.3	61	10	40	103	M10×0.75	M10×1.5
DSP-M5I-0940	9.4	61	10	40	103	7/16-14UNC	
DSP-M5I-0950	9.5	61	10	40	103		
DSP-M5I-0960	9.6	61	10	40	103		
DSP-M5I-0970	9.7	61	10	40	103		
DSP-M5I-0980	9.8	61	10	40	103		
DSP-M5I-0990	9.9	61	10	40	103	7/16-20UNF	
DSP-M5I-1000	10.0	61	10	40	103		
DSP-M5I-1010	10.1	71	12	45	118		
DSP-M5I-1020	10.2	71	12	45	118	7/16-28UNIF	
DSP-M5I-1030	10.3	71	12	45	118	M12×1.75	
DSP-M5I-1040	10.4	71	12	45	118		
DSP-M5I-1050	10.5	71	12	45	118		
DSP-M5I-1060	10.6	71	12	45	118		
DSP-M5I-1070	10.7	71	12	45	118		
DSP-M5I-1080	10.8	71	12	45	118		
DSP-M5I-1090	10.9	71	12	45	118	1/2-13UNC	
DSP-M5I-1100	11.0	71	12	45	118	M12×1	
DSP-M5I-1110	11.1	71	12	45	118		
DSP-M5I-1120	11.2	71	12	45	118		M12×1.75
DSP-M5I-1130	11.3	71	12	45	118		
DSP-M5I-1140	11.4	71	12	45	118		
DSP-M5I-1150	11.5	71	12	45	118	1/2-20UNF	
DSP-M5I-1160	11.6	71	12	45	118		
DSP-M5I-1170	11.7	71	12	45	118		
DSP-M5I-1180	11.8	71	12	45	118	1/2-28UNIF	
DSP-M5I-1190	11.9	71	12	45	118		
DSP-M5I-1200	12.0	71	12	45	118	M14×2	

DSP-M5I 内冷五倍径麻花钻

Internal Cooling Carbide Twist Drills 5D Type

M | 5×D | PT | 30° | 140°



订货号	Φ·dc 公差m7	槽长lf	柄径ds 公差h6	柄长ls	总长lo	螺纹底孔钻推荐 切削丝锥	挤压丝锥
DSP-M5I-1210	12.1	77	14	45	124		
DSP-M5I-1220	12.2	77	14	45	124	9/16-12UNC	
DSP-M5I-1230	12.3	77	14	45	124		
DSP-M5I-1240	12.4	77	14	45	124		
DSP-M5I-1250	12.5	77	14	45	124	M14×1.5	
DSP-M5I-1260	12.6	77	14	45	124		
DSP-M5I-1270	12.7	77	14	45	124		
DSP-M5I-1280	12.8	77	14	45	124		
DSP-M5I-1290	12.9	77	14	45	124	9/16-18UNF	
DSP-M5I-1300	13.0	77	14	45	124	M14×1	M14×2
DSP-M5I-1310	13.1	77	14	45	124		
DSP-M5I-1320	13.2	77	14	45	124	9/16-24UNIF	
DSP-M5I-1330	13.3	77	14	45	124		
DSP-M5I-1340	13.4	77	14	45	124		
DSP-M5I-1350	13.5	77	14	45	124		
DSP-M5I-1360	13.6	77	14	45	124	5/8-11UNC	
DSP-M5I-1370	13.7	77	14	45	124		
DSP-M5I-1380	13.8	77	14	45	124		
DSP-M5I-1390	13.9	77	14	45	124		
DSP-M5I-1400	14.0	77	14	45	124	M16×2	
DSP-M5I-1410	14.1	83	16	48	133		
DSP-M5I-1420	14.2	83	16	48	133		
DSP-M5I-1430	14.3	83	16	48	133		
DSP-M5I-1440	14.4	83	16	48	133		
DSP-M5I-1450	14.5	83	16	48	133	M16×1.5 5/8-18UNF	
DSP-M5I-1460	14.6	83	16	48	133		
DSP-M5I-1470	14.7	83	16	48	133		
DSP-M5I-1480	14.8	83	16	48	133	5/8-24UNIF	
DSP-M5I-1490	14.9	83	16	48	133		
DSP-M5I-1500	15.0	83	16	48	133	M16×1	M16×2
DSP-M5I-1510	15.1	83	16	48	133		
DSP-M5I-1520	15.2	83	16	48	133		

DSP-M5I 内冷五倍径麻花钻

Internal Cooling Carbide Twist Drills 5D Type

M | 5×D | PT | 30° | 140°



订货号	Φ·dc 公差m7	槽长lf	柄径ds 公差h6	柄长ls	总长lo	螺纹底孔钻推荐 切削丝锥	挤压丝锥
DSP-M5I-1530	15.3	83	16	48	133		
DSP-M5I-1540	15.4	83	16	48	133		
DSP-M5I-1550	15.5	83	16	48	133	M18×2.5	
DSP-M5I-1560	15.6	83	16	48	133		
DSP-M5I-1570	15.7	83	16	48	133		
DSP-M5I-1580	15.8	83	16	48	133		
DSP-M5I-1590	15.9	83	16	48	133		
DSP-M5I-1600	16.0	83	16	48	133	M18×2	
DSP-M5I-1610	16.1	93	18	48	143		
DSP-M5I-1620	16.2	93	18	48	143		
DSP-M5I-1630	16.3	93	18	48	143		
DSP-M5I-1640	16.4	93	18	48	143		
DSP-M5I-1650	16.5	93	18	48	143		
DSP-M5I-1660	16.6	93	18	48	143	3/4-10UNC	
DSP-M5I-1670	16.7	93	18	48	143		
DSP-M5I-1680	16.8	93	18	48	143		
DSP-M5I-1690	16.9	93	18	48	143		
DSP-M5I-1700	17.0	93	18	48	143	M18×1	
DSP-M5I-1710	17.1	93	18	48	143		
DSP-M5I-1720	17.2	93	18	48	143		
DSP-M5I-1730	17.3	93	18	48	143		
DSP-M5I-1740	17.4	93	18	48	143		
DSP-M5I-1750	17.5	93	18	48	143	M20×2.5 3/4-16UNF	
DSP-M5I-1760	17.6	93	18	48	143		
DSP-M5I-1770	17.7	93	18	48	143		
DSP-M5I-1780	17.8	93	18	48	143	3/4-20UNIF	
DSP-M5I-1790	17.9	93	18	48	143		
DSP-M5I-1800	18.0	93	18	48	143	M20×2	
DSP-M5I-1810	18.1	101	20	50	153		
DSP-M5I-1820	18.2	101	20	50	153		
DSP-M5I-1830	18.3	101	20	50	153		
DSP-M5I-1840	18.4	101	20	50	153		

DSP-M5I 内冷五倍径麻花钻

Internal Cooling Carbide Twist Drills 5D Type





订货号	Φ·dc 公差m7	槽长lf	柄径ds 公差h6	柄长ls	总长lo	螺纹底孔钻推荐	
						切削丝锥	挤压丝锥
DSP-M5I-1850	18.5	101	20	50	153	M20×1.5	
DSP-M5I-1860	18.6	101	20	50	153		
DSP-M5I-1870	18.7	101	20	50	153		
DSP-M5I-1880	18.8	101	20	50	153		
DSP-M5I-1890	18.9	101	20	50	153		
DSP-M5I-1900	19.0	101	20	50	153	M20×1	
DSP-M5I-1910	19.1	101	20	50	153		
DSP-M5I-1920	19.2	101	20	50	153		
DSP-M5I-1930	19.3	101	20	50	153		
DSP-M5I-1940	19.4	101	20	50	153		
DSP-M5I-1950	19.5	101	20	50	153		
DSP-M5I-1960	19.6	101	20	50	153	7/8-9UNC	
DSP-M5I-1970	19.7	101	20	50	153		
DSP-M5I-1980	19.8	101	20	50	153		
DSP-M5I-1990	19.9	101	20	50	153		
DSP-M5I-2000	20.0	101	20	50	153	M22×2	

DSP-N8I 内冷八倍径麻花钻

Internal Cooling Carbide Twist Drills 8D Type

N | 8×D | NC | 30° | 140°

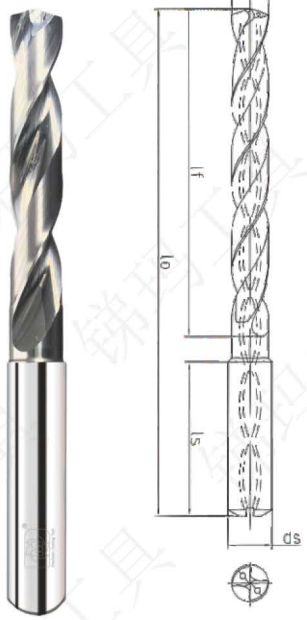

订货号	Φ·dc 公差m7	槽长lf	柄径ds 公差h6	柄长ls	总长lo	螺纹底孔钻推荐 切削丝锥	挤压丝锥
DSP-N8I-0300	3.0	30	4	28	62		
DSP-N8I-0350	3.5	35.5	4	28	67	M4×0.5 NO.8-36UNF	
DSP-N8I-0400	4.0	42	4	28	75		
DSP-N8I-0450	4.5	50	6	36	90	M5×0.5 NO.12-24UNC	
DSP-N8I-0500	5.0	50	6	36	90	M6×1	
DSP-N8I-0550	5.5	57	6	36	97	1/4-28UNF	M6×1
DSP-N8I-0600	6.0	57	6	36	97		
DSP-N8I-0650	6.5	66	8	36	106		
DSP-N8I-0700	7.0	76	8	36	116	M8×1	
DSP-N8I-0750	7.5	76	8	36	116		
DSP-N8I-0800	8.0	76	8	36	116	3/8-16UNC	
DSP-N8I-0850	8.5	87	10	40	131	M10×1.5 3/8-24UNF	
DSP-N8I-0900	9.0	87	10	40	131	M10×1	
DSP-N8I-0950	9.5	95	10	40	139		
DSP-N8I-1000	10.0	95	10	40	139		
DSP-N8I-1050	10.5	106	12	45	155		
DSP-N8I-1100	11.0	106	12	45	155	M12×1	
DSP-N8I-1150	11.5	114	12	45	163	1/2-20UNF	
DSP-N8I-1200	12.0	114	12	45	163	M14×2	
DSP-N8I-1250	12.5	133	14	45	182	M14×1.5	
DSP-N8I-1300	13.0	133	14	45	182	M14×1	M14×2
DSP-N8I-1350	13.5	133	14	45	182		
DSP-N8I-1400	14.0	133	14	45	182	M16×2	
DSP-N8I-1450	14.5	152	16	48	204	M16×1.5 5/8-18UNF	
DSP-N8I-1500	15.0	152	16	48	204	M16×1	M16×2
DSP-N8I-1550	15.5	152	16	48	204	M18×2.5	
DSP-N8I-1600	16.0	152	16	48	204	M18×2	
DSP-N8I-1650	16.5	171	18	48	223		
DSP-N8I-1700	17.0	171	18	48	223	M18×1	
DSP-N8I-1750	17.5	171	18	48	223	M20×2.5 3/4-16UNF	
DSP-N8I-1800	18.0	171	18	48	223	M20×2	
DSP-N8I-1850	18.5	190	20	50	244	M20×1.5	

DSP-N8I 内冷八倍径麻花钻

Internal Cooling Carbide Twist Drills 8D Type



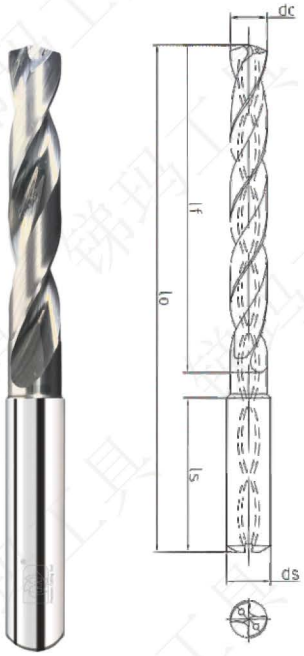

订货号	Φ·dc 公差m7	槽长lf	柄径ds 公差h6	柄长ls	总长lo	螺纹底孔钻推荐	
						切削丝锥	挤压丝锥
DSP-N8I-1900	19.0	190	20	50	244	M20×1	
DSP-N8I-1950	19.5	190	20	50	244		
DSP-N8I-2000	20.0	190	20	50	244	M22×2	

DSP-KP8I 内冷八倍径麻花钻

Internal Cooling Carbide Twist Drills 8D Type



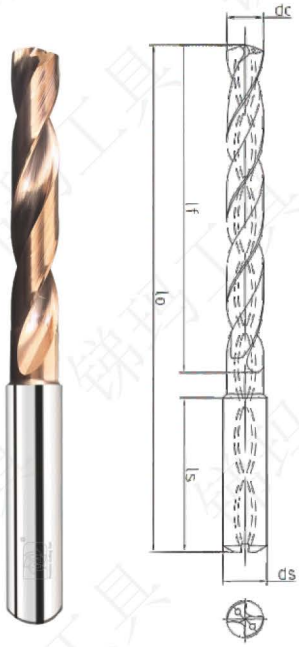

订货号	Φ·dc 公差m7	槽长lf	柄径ds 公差h6	柄长ls	总长lo	螺纹底孔钻推荐	
						切削丝锥	挤压丝锥
DSP-KP8I-0300	3.0	30	4	28	62		
DSP-KP8I-0350	3.5	35.5	4	28	67	M4×0.5 NO.8-36UNF	
DSP-KP8I-0400	4.0	42	4	28	75		
DSP-KP8I-0450	4.5	50	6	36	90	M5×0.5 NO.12-24UNC	
DSP-KP8I-0500	5.0	50	6	36	90	M6×1	
DSP-KP8I-0550	5.5	57	6	36	97	1/4-28UNF	M6×1
DSP-KP8I-0600	6.0	57	6	36	97		
DSP-KP8I-0650	6.5	66	8	36	106		
DSP-KP8I-0700	7.0	76	8	36	116	M8×1	
DSP-KP8I-0750	7.5	76	8	36	116		
DSP-KP8I-0800	8.0	76	8	36	116	3/8-16UNC	
DSP-KP8I-0850	8.5	87	10	40	131	M10×1.5 3/8-24UNF	
DSP-KP8I-0900	9.0	87	10	40	131	M10×1	
DSP-KP8I-0950	9.5	95	10	40	139		
DSP-KP8I-1000	10.0	95	10	40	139		
DSP-KP8I-1050	10.5	106	12	45	155		
DSP-KP8I-1100	11.0	106	12	45	155	M12×1	
DSP-KP8I-1150	11.5	114	12	45	163	1/2-20UNF	
DSP-KP8I-1200	12.0	114	12	45	163	M14×2	
DSP-KP8I-1250	12.5	133	14	45	182	M14×1.5	
DSP-KP8I-1300	13.0	133	14	45	182	M14×1	M14×2
DSP-KP8I-1350	13.5	133	14	45	182		
DSP-KP8I-1400	14.0	133	14	45	182	M16×2	
DSP-KP8I-1450	14.5	152	16	48	204	M16×1.5 5/8-18UNF	
DSP-KP8I-1500	15.0	152	16	48	204	M16×1	M16×2
DSP-KP8I-1550	15.5	152	16	48	204	M18×2.5	
DSP-KP8I-1600	16.0	152	16	48	204	M18×2	
DSP-KP8I-1650	16.5	171	18	48	223		
DSP-KP8I-1700	17.0	171	18	48	223	M18×1	
DSP-KP8I-1750	17.5	171	18	48	223	M20×2.5 3/4-16UNF	
DSP-KP8I-1800	18.0	171	18	48	223	M20×2	
DSP-KP8I-1850	18.5	190	20	50	244	M20×1.5	

DSP-KP8I 内冷八倍径麻花钻

Internal Cooling Carbide Twist Drills 8D Type



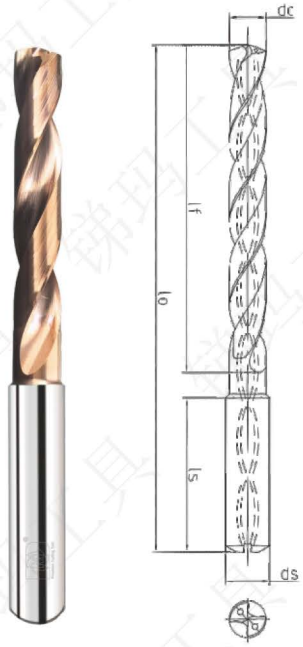

订货号	Φ·dc 公差m7	槽长lf	柄径ds 公差h6	柄长ls	总长lo	螺纹底孔钻推荐	
						切削丝锥	挤压丝锥
DSP-KP8I-1900	19.0	190	20	50	244	M20×1	
DSP-KP8I-1950	19.5	190	20	50	244		
DSP-KP8I-2000	20.0	190	20	50	244	M22×2	

DSP-M8I 内冷八倍径麻花钻

Internal Cooling Carbide Twist Drills 8D Type

M 5×D PT 30° 140°

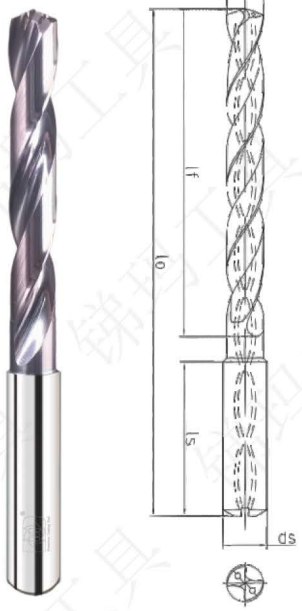

订货号	Φ·dc 公差m7	槽长lf	柄径ds 公差h6	柄长ls	总长lo	螺纹底孔钻推荐 切削丝锥	挤压丝锥
DSP-M8I-0300	3.0	30	4	28	62		
DSP-M8I-0350	3.5	35.5	4	28	67	M4×0.5 NO.8-36UNF	
DSP-M8I-0400	4.0	42	4	28	75		
DSP-M8I-0450	4.5	50	6	36	90	M5×0.5 NO.12-24UNC	
DSP-M8I-0500	5.0	50	6	36	90	M6×1	
DSP-M8I-0550	5.5	57	6	36	97	1/4-28UNF	M6×1
DSP-M8I-0600	6.0	57	6	36	97		
DSP-M8I-0650	6.5	66	8	36	106		
DSP-M8I-0700	7.0	76	8	36	116	M8×1	
DSP-M8I-0750	7.5	76	8	36	116		
DSP-M8I-0800	8.0	76	8	36	116	3/8-16UNC	
DSP-M8I-0850	8.5	87	10	40	131	M10×1.5 3/8-24UNF	
DSP-M8I-0900	9.0	87	10	40	131	M10×1	
DSP-M8I-0950	9.5	95	10	40	139		
DSP-M8I-1000	10.0	95	10	40	139		
DSP-M8I-1050	10.5	106	12	45	155		
DSP-M8I-1100	11.0	106	12	45	155	M12×1	
DSP-M8I-1150	11.5	114	12	45	163	1/2-20UNF	
DSP-M8I-1200	12.0	114	12	45	163	M14×2	
DSP-M8I-1250	12.5	133	14	45	182	M14×1.5	
DSP-M8I-1300	13.0	133	14	45	182	M14×1	M14×2
DSP-M8I-1350	13.5	133	14	45	182		
DSP-M8I-1400	14.0	133	14	45	182	M16×2	
DSP-M8I-1450	14.5	152	16	48	204	M16×1.5 5/8-18UNF	
DSP-M8I-1500	15.0	152	16	48	204	M16×1	M16×2
DSP-M8I-1550	15.5	152	16	48	204	M18×2.5	
DSP-M8I-1600	16.0	152	16	48	204	M18×2	
DSP-M8I-1650	16.5	171	18	48	223		
DSP-M8I-1700	17.0	171	18	48	223	M18×1	
DSP-M8I-1750	17.5	171	18	48	223	M20×2.5 3/4-16UNF	
DSP-M8I-1800	18.0	171	18	48	223	M20×2	
DSP-M8I-1850	18.5	190	20	50	244	M20×1.5	

DSP-M8I 内冷八倍径麻花钻

Internal Cooling Carbide Twist Drills 8D Type





订货号	Φ·dc 公差m7	槽长lf	柄径ds 公差h6	柄长ls	总长lo	螺纹底孔钻推荐	
						切削丝锥	挤压丝锥
DSP-M8I-1900	19.0	190	20	50	244	M20×1	
DSP-M8I-1950	19.5	190	20	50	244		
DSP-M8I-2000	20.0	190	20	50	244	M22×2	

备忘 MEMO

信息采集表 INFORMATION COLLECTION FORM

Precision Cutting Tool
Member of ZHUZHOU group

公司名称:		联系人:	电话:
刀具类型: □钻头 □铣刀 □铰刀 □丝锥 □螺纹铣刀 □成型刀 □PCD刀具 □其他: _____			
消耗量:	每月_____支	或每年_____支	
客户需求描述: □替换 □降本 □优化 □新产品 □其他: _____			
客户需求详细描述:			
机床: □立式加工中心 □卧式加工中心 □数控车 □普车 □专机 □其他: _____			设备品牌:
刀柄: □热胀刀柄 □液压刀柄 □强力刀柄 □钻夹头 □弹簧夹头 □侧固式刀柄 □其他: _____			
主轴接口: □HSK100 □HSK63 □BT50 □BT40 □BT30 □其他: _____			装刀跳动:
冷却类型: □外冷 □内冷 (□乳化液 □油冷 □微量润滑MQL □气冷 □干切 □其他: _____)			
工件名称:		材料:	硬度:
加工形式: □粗加工 □精加工 □半精加工 □其他: _____			
加工方式: □钻孔 □扩孔 □铰孔 □攻丝 □铣螺纹 □立铣 □侧铣 □成型铣 □插铣 其他: _____			
加工前表面状态: □已加工表面 □毛坯面 □其他: _____			
工艺路线描述:	1._____	2._____	备注:
	3._____	4._____	
目前使用的加工参数:	线速度_____	转速_____	每转进给_____
客户是否需求提效:	□不需求，维持原状即可 □需求，提高到线速度_____，转速_____，每转进给_____		
检测方法: □塞规，通止规直径分别是_____ □气动量仪 □三坐标 □内径千分尺 □粗糙度仪 □其他: _____			
工件图纸（可贴图或手绘）：			加工面或孔内存在特殊情况，需要做说明，说明如下:
目前使用的刀具品牌: □无竞争对手 □竞争对手_____			竞争刀具是否稳定: □是 □否
竞争刀具使用情况描述:			
竞争刀具特点描述:			
竞争刀具的换刀原因:			
★竞争刀具的特点需拍照提供给技术部			



本商品目录所登载的产品样式是2025年7月发表的。由于产品经常需要改良与升级，本目录所登载的式样可能会有变动。

The tools listed in this catalog were published in July 2025. Due to the frequent need for product improvement and upgrade, the tools listed in this catalog are subject to change.

锑玛（苏州）精密工具有限公司
D&M (SUZHOU) PRECISION TOOLS CO.,LTD
苏州锑玛刀具科技有限公司
SUZHOU D&M CUTTING TOOL TECHNOLOGY CO.,LTD
地址：苏州相城区爱格豪路136号
电话：0512-62927751/62927752
邮编：215134
传真：0512-62927756
网址：www.dmtools.com.cn

重庆锑玛精密工具有限公司
CHONGQING D&M PRECISION TOOLS.CO.,LTD
地址：重庆市九龙坡区含谷镇兴谷路39号
含谷高端装备制造园7号厂房
电话：023-68673315/68673313
传真：023-68673316

吉林省锑玛精密工具有限公司
JILIN PROVINCE D&M PRECISION TOOLS CO.,LTD
地址：吉林省长春市汽车经济技术开发区
乙一路盛世汽车产业园B8栋
电话：0431-85872059

苏州锑玛精密机械有限公司
SUZHOU D&M PRECISION MACHINERY CO.,LTD
地址：苏州市工业园区阳澄湖大道创投工业坊53号厂房
电话：0512-67587591
传真：0512-67587527

济南锑玛工具有限公司
JINAN D&M PRECISION TOOLS CO.,LTD
地址：山东省济南市章丘区圣井街道世纪大道9660号
房德科创材料科学城21栋101号
电话：0531-83682371
传真：0531-83682372