读卡器配件使用安装手册

一、卡托(型号：GXIC11)是一种用于固定工位卡片的工具，它采用优质材料制作，结构稳固，方便使用。通过卡托和卡托固定支架，您可以轻松地将工位卡片固定在生产线工位上，可以调整卡片的固定高度，可调范围 19.5-32mm，有效的提高工作效率和便利性。

◆ 卡托产品外观及尺寸

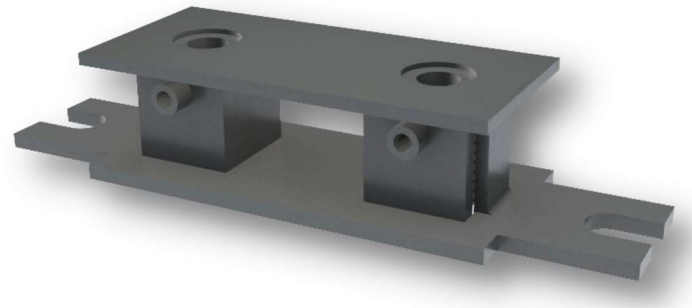



实物图

读卡器配件使用安装手册

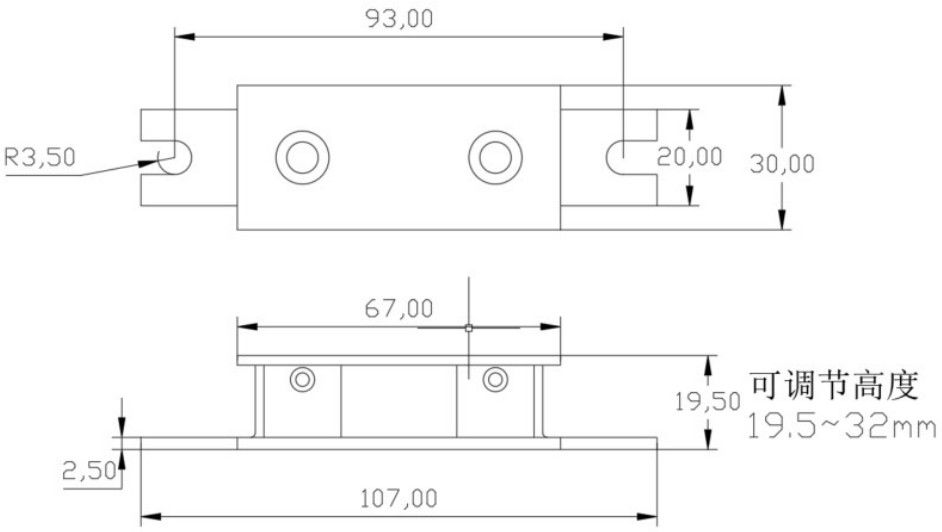

单位：mm

高度可调节范围 19.5-32mm

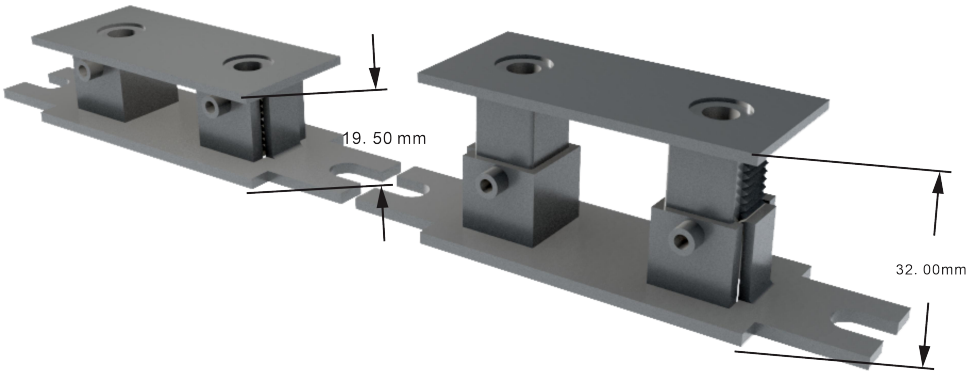

二、卡托固定支架（型号：GXIC13)是一种用于固定卡片卡托的装置，耐用性强，不易变形，它可以固定卡托，防止卡托在使用过程中松动或脱落，同时通过卡托固定支架将卡片固定行车行驶轨道上。

◆ 卡托固定支架外观及尺寸



实物图

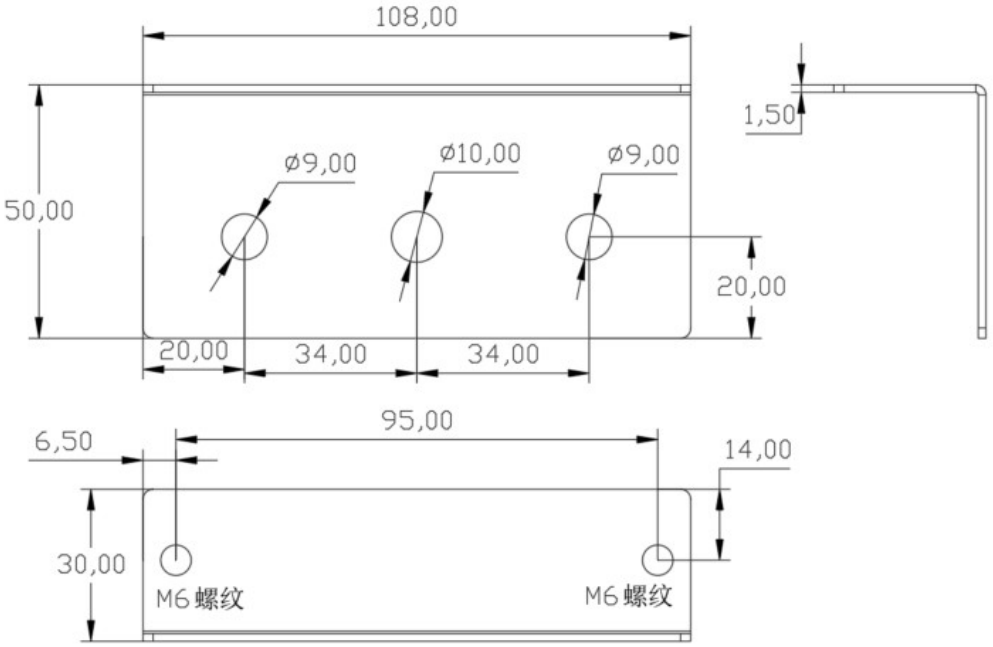

单位：mm

◆工位卡片、卡托、卡托固定支架安装图示

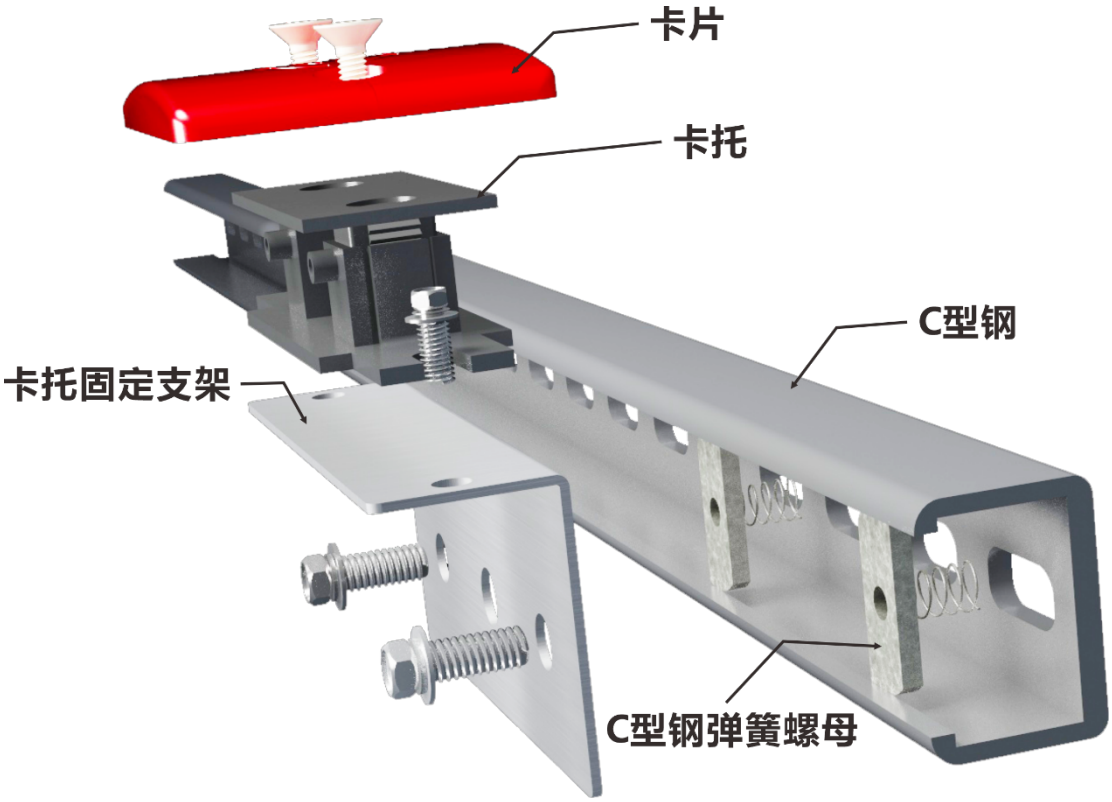

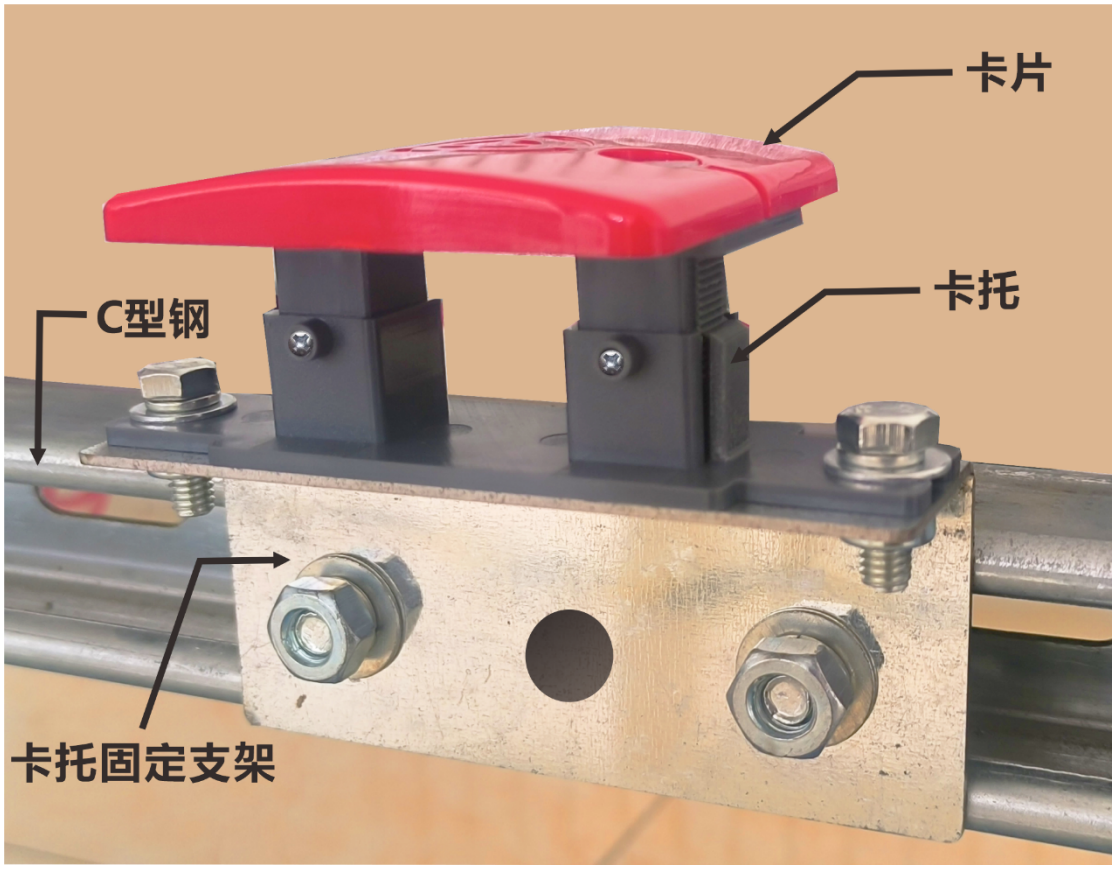

实物图

三、读卡器固定支架（型号:GXIC15)是一种专门用于固定读卡器设备的配件,不锈钢材质，为读卡器提供稳定的放置位置，防止其晃动或移位，确保在读写数据过程中的准确性和可靠性。

◆读卡器固定支架外观及尺寸

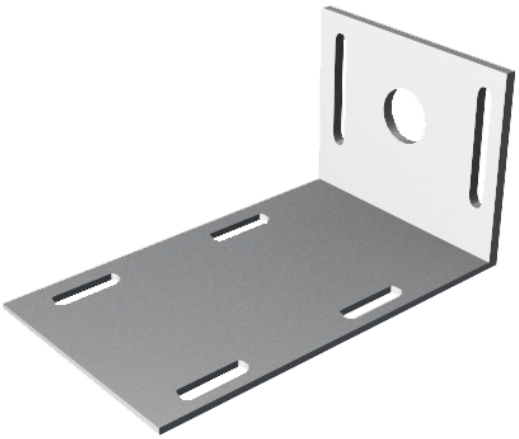



实物图

读卡器配件使用安装手册

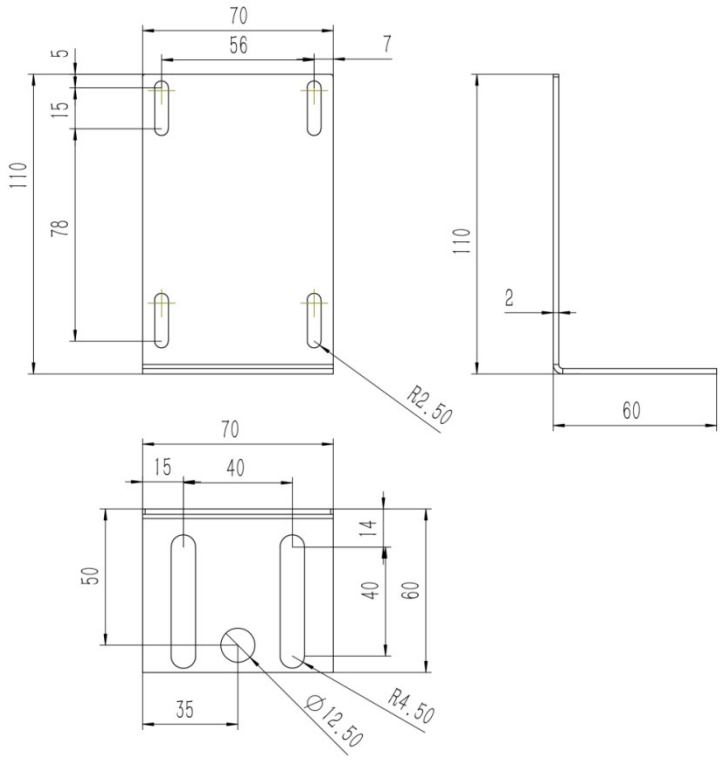

单位：mm

◆读卡器固定支架安装图示



四、接近开关感应铁片（型号：GXIC17)由具有良好导磁性的金属材料铁制成。它的主要作用是在接近开关的检测范围内，通过自身的磁场变化来触发接近开关动作。这种铁片具有精准的尺寸和形状，以确保与接近开关能够准确配合，实现可靠的感应效果。它具有稳定的性能，能够在各种环境条件下保持良好的导磁特性。

◆ **接近开关感应铁片外观及尺寸**



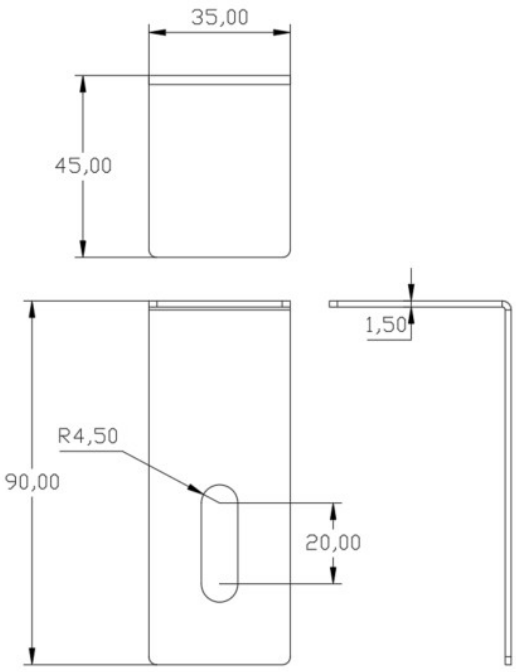

单位：mm

◆ 接近开关和感应铁片安装图示

