MICFIND 默贝克

MIC019系列电液伺服系统

- MIC019系列电液伺服驱动器
- MFD系列交流永磁同步伺服电机



CE

务实 · 创新 · 拼搏 · 诚信

产品样本

公司简介 01
MIC019系列电液伺服系统 03
MIC019系列电液伺服专用驱动器 04
产品特点 04
卓越性能 05
型号与系列说明 08
技术规格 09
标准接线图 10
外形与安装尺寸 11
MFD系列交流永磁同步伺服电机 12
产品介绍与电机选型 12
MFDE18系列 电机规格参数 13
MFDE18系列 安装尺寸与系列说明 14
MFDE25系列 电机规格参数 15
MFDE25系列 安装尺寸与系列说明 16
选配件 17
应用案例 18
客户服务体系 21

公司简介

COMPANY PROFILE



深圳市默贝克驱动技术有限公司（简称“默贝克”）创立于2014年，专注于电气传动及工业控制领域相关产品的研发、生产和销售。

默贝克主要产品包括低压变频器、交流伺服系统、PLC、行业专用控制器等4大系列10余款产品，广泛应用于光伏水泵、注塑及压铸、数控机床、木材加工、金属加工、起重、线缆加工、纺织化纤、印刷包装、化工、市政、新能源等众多行业。

默贝克作为技术驱动型企业，始终以技术和产品作为公司的核心竞争力，坚持每年投入不低于10%的营收资金用于技术积累和产品研发。公司在深圳、无锡设立研发中心，核心研发团队由国内外从业十余年的成员组成。公司持续投入先进生产制造及测试自动化装备，不断完善生产工艺与流程，确保为客户提供高品质、高可靠和高性能的产品。

默贝克是国家高新技术企业、深圳市“专精特新”企业、广东省“守合同重信用”企业、深圳市科技型中小企业、深圳市纳税信用A级纳税人，自2018年以来屡次斩获运动控制专业领域各类奖项，累计获得五十余项专利及软件著作权，通过了ISO9001质量管理体系、知识产权体系等权威认证，核心产品均通过欧盟CE认证。

经过十年的发展，默贝克拥有员工120余名，在无锡设立一家子公司，公司营销办事处遍布广东、江苏、浙江、山东、四川、辽宁等地，在全国20余个城市设有销售及客户服务中心，国内服务范围已覆盖30余个省份100余个城市，客户遍及全球80余个国家和地区。

未来，默贝克将继续秉持“务实 创新 拼搏 诚信”的企业价值观，坚持以客户为中心，致力于为客户持续创造价值，提供优质服务。立志成为世界一流的驱动控制产品与解决方案提供商，在赋能客户、创造价值的同时，实现公司的同步发展，力争不断为祖国电气传动和工业控制领域释放新动能！

愿景

成为世界一流的驱动控制产品与解决方案提供商

使命

提供优质的产品和服务，为客户持续创造价值

价值观

务实 创新 拼搏 诚信

2014
公司成立

120+
员工总数

80+
产品使用国家

400+
全球合作伙伴

50+
专利及著作权

10万+
台/年出货量



2017年至今 国家级
高新技术企业

深圳市
“专精特新“中小企业

深圳市
科技型中小企业

广东省
“守合同重信用”企业

深圳市纳税信用
A级纳税人(2023)

ISO9001
质量管理体系认证

GB/T 29490
知识产权体系认证

欧盟
CE安全认证

CMCIA成员单位
每年斩获CMCD大奖



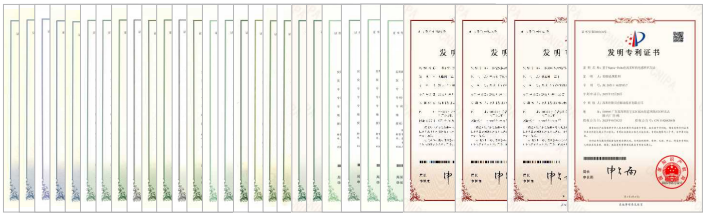

研发投入≥10%营收

30+项
各类专利

20+项
软件著作权

MIC019系列电液伺服系统

MIC019 SERIES ELECTRO-HYDRAULIC SERVO SYSTEM

默贝克MIC019系列电液伺服系统包括MIC019系列驱动变频器和MFDE18/25系列交流永磁同步伺服电机。该系统专为液压控制应用量身定制，具有静音、节能、压力控制快速准确、过载性能优异等特点，可以应用于注塑机、压铸机、压力机、液压站等设备的配套及节能改造。

MIC019系列变频器既可以驱动永磁同步电机，也可以驱动异步电机，内置先进的压力控制算法，压力控制快、准、稳，支持多种编码器的闭环矢量控制，如增量式编码器以及旋转变压器，对于改造类应用或编码器损坏时，也可以一键切换为无编码器矢量控制下的压力控制，为客户降低停机损失。MIC019支持多泵应用，内置CAN通信多泵控制协议。

MFD系列交流永磁同步伺服电机性能稳定，一体成型外壳，体积小、散热好、温升低、结构美观， 先进的电磁设计技术实现了更高的转矩密度，更小的定转子气隙，响应快、可控性能好。磁阻转矩的有效利用，使电机在相同转矩下运行电流更小，电机和控制器损耗小，系统效率显著提升。

MIC019系列
驱动变频器





MFD系列
交流永磁同步伺服电机

MIC019系列电液伺服专用驱动器

MIC019 SERIES ELECTRO-HYDRAULIC SERVO DRIVE

产品特点

专为液压控制应用
量身定制

节能效果优异：
20%-60%节电率

独立风道设计

算法优异，
压力控制快、准、稳



全驱全能，
支持多种电机

支持多种
通讯接口

极端负载下，
优异的过载性能

支持多种
主流编码器

支持多泵应用

标配LED数码键盘、
可选配双行显示LED数码键盘

- 支持电机类型：异步电机、永磁同步电机
- 控制方式：V/F控制、无速度传感器矢量控制（SVC）、有速度传感器矢量控制（VC）
- 输出电流：5.6~176A
- 电压等级：三相380V　机型：380V~440V
- 电压允许波动范围：-15%~10%

卓越性能

高效节电

电液伺服系统结合了永磁同步伺服电机的快速响应和无极调速的特性，搭配MIC019电液伺服驱动器的先进算法，节电率能达到20%-60%。

系统响应时间最短可达20ms，系统最大流量响应时间50ms以内，伺服液压系统流量、压力的高速响系统响应，有效缩短工作周期，提高生产效率。

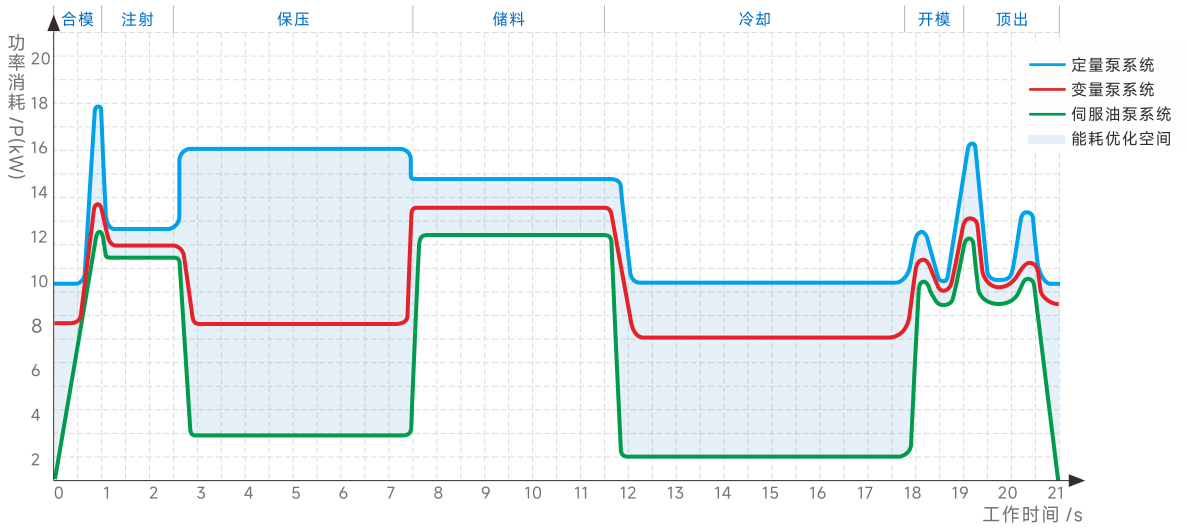

算法优异、控制精准

优异的压力控制算法，使得MIC019的压力控制快、准、稳，压力响应20ms即可达到。压力闭环算法保证了注塑机系统的转速、压力跟随响应迅速且稳定，压力控制超调量≤+1%，稳态波动≤±0.5Bar。

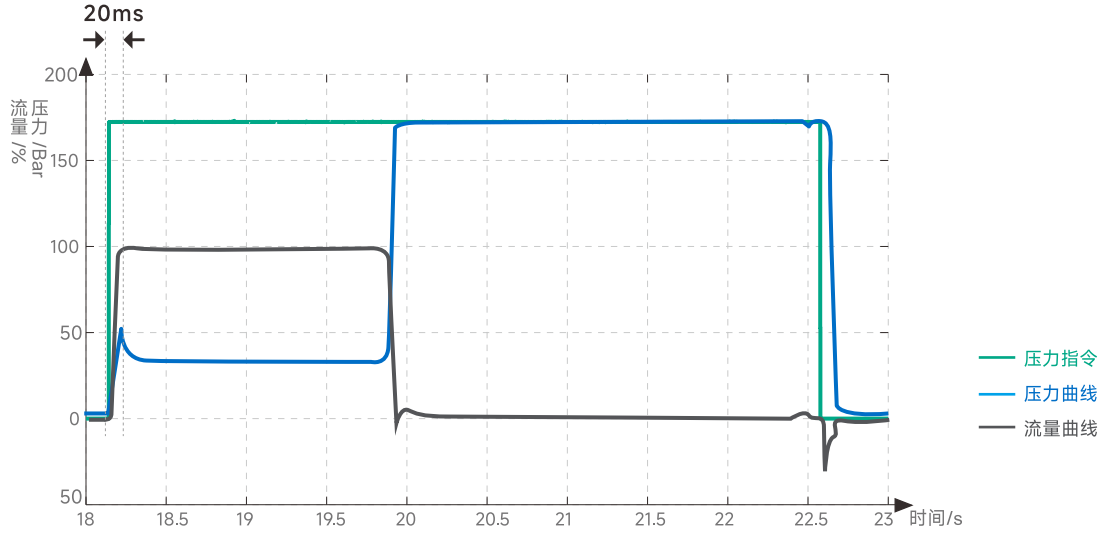

支持多泵应用

MIC019系列可实现多泵合流的合、分流切换功能，即可合流做同一动作也可分流完成不同动作，大大节约了生产时间，提高了生产效率。

多泵合流系统

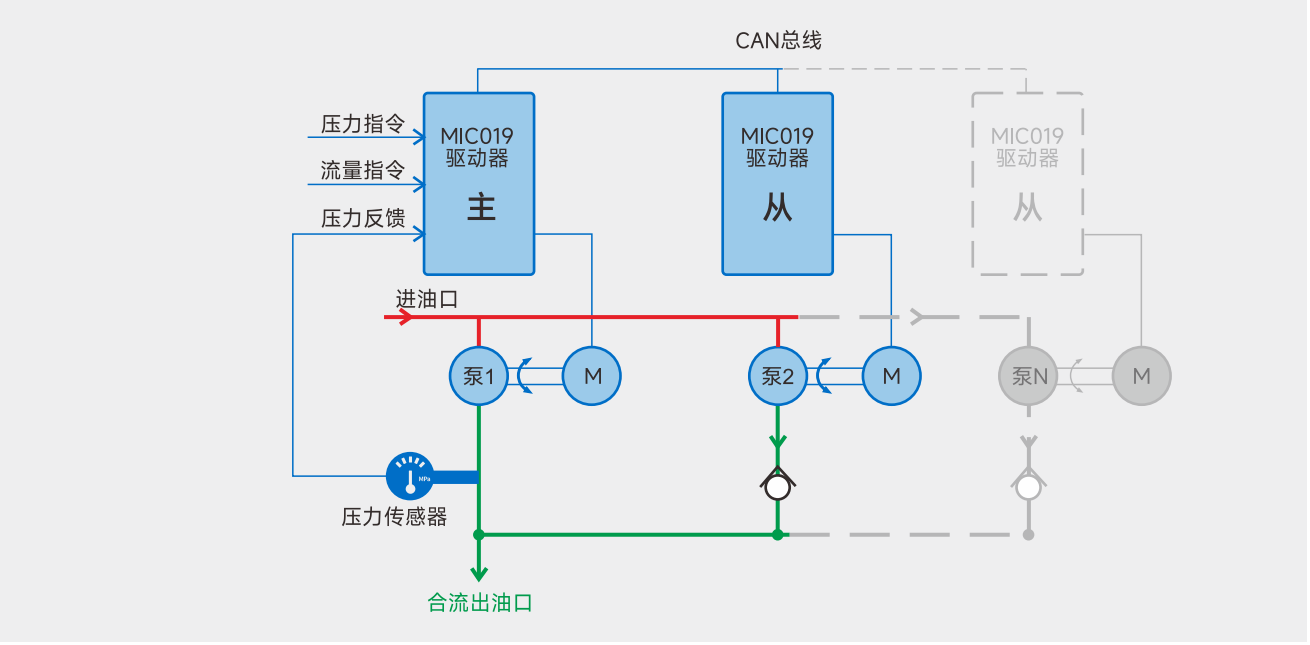

多泵合流、分流复合系统

多泵分、合流复合控制系统，可以根据注塑机产品的工艺要求自动的切换工作状态，与单纯的多泵合流,系统相比，响应更快，可以同时完成两个以上独立的动作流程，注塑成型产品周期可以大大缩短，也可以单独完成部分动作，更加节能。

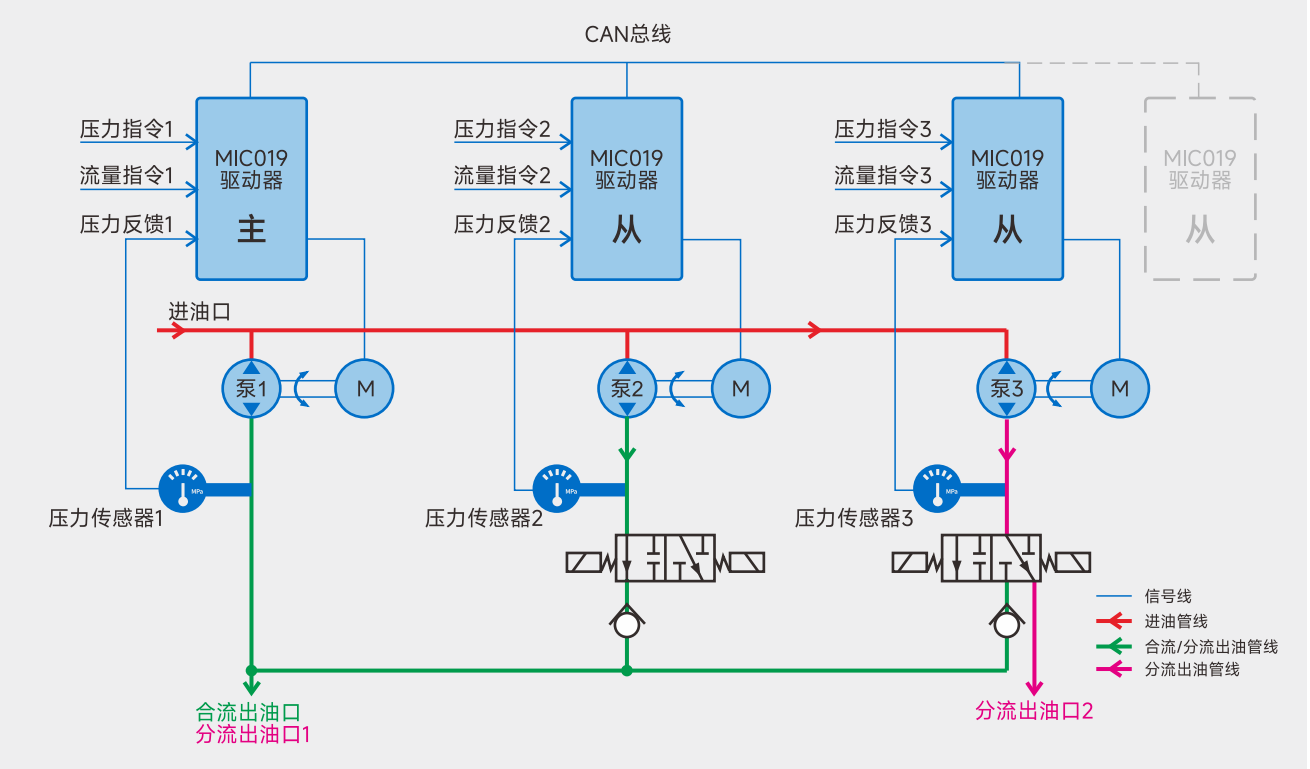

优异的过载性能

150%额定输出电流过载60秒，180%额定输出电流过载10秒，确保了在极端负载的情况下依旧能够安全稳定的运行。

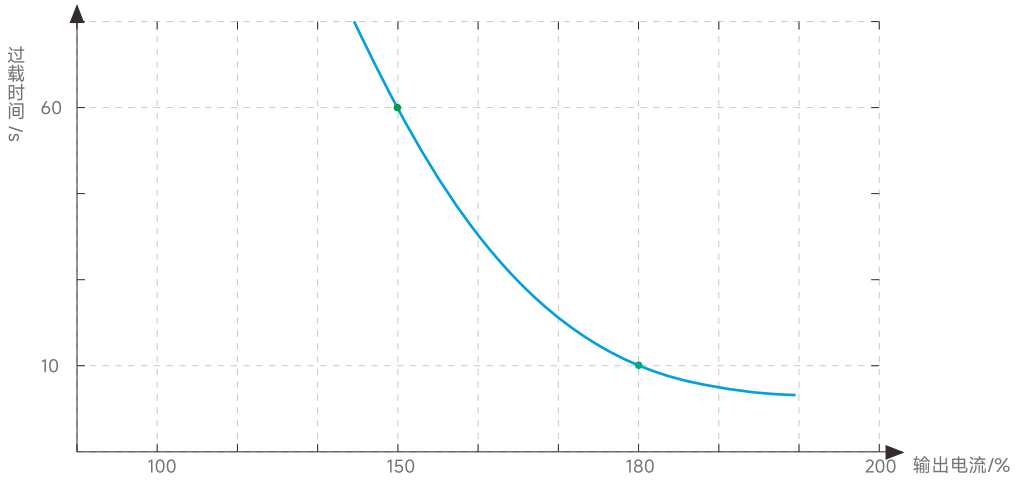

丰富的选配件

配件类型	型号	实物图	描述
PG卡	增量式PG卡 MT500-PG-INC3		差分或集电极开路输入可选，差分输入时最高支持500kHz，集电极输入时最高支持150kHz；不支持UVW差分输入；不带分频输出。
	旋变式PG卡 MT500-PG-RT1		旋转变压器PG卡，支持7Vrms、10kHz的激励信号，DB9母座接线方式。
操作 数码键盘	LED操作面板 MTBOP1		用于设定参数、状态监控和运行控制。
	双显键盘 MTBOP2		用于设定参数、状态监控、运行控制，具有数字电位器； LED数码显示第一行用于监控和辅助显示； 第二行用于切换监控/菜单模式、功能码选择、参数编辑/查看。

型号说明

MIC019–32A–T4B –12

产品系列代号
MIC019：电液伺服

额定输出电流
5A6表示电流为5.6A
32A表示电流为32A

电源相数
T：三相输入
S：单相输入

电压等级:
2-220V
4-380V

PG扩展卡槽
0：无PG卡
1：增量式编码器PG卡
（MT500-PG-INC3）
2：旋转变压器PG卡
（MT500-PG-RT1）

操作面板
1：LED操作面板 （MTBOP1）
2：双行显示LED操作面板 （MTBOP2）

制动单元:
B： 含内置制动单元
无：不含内置制动单元

系列说明

变频器型号	额定输出电流(A)	结构尺寸	制动单元
三相电压：380V， 50/60Hz			
MIC019-5A6-T4B	5.6	SIZE A	内置
MIC019-9A4-T4B	9.4		
MIC019-13A-T4B	13.0	SIZE B	
MIC019-17A-T4B	17.0		
MIC019-25A-T4B	25.0	SIZE C	
MIC019-32A-T4B	32.0		
MIC019-37A-T4B	37.0	SIZE D	
MIC019-45A-T4B	45.0		
MIC019-60A-T4B	60.0	SIZE E	
MIC019-75A-T4B	75.0		
MIC019-90A-T4B	90.0	SIZE F	
MIC019-110A-T4B	110.0		
MIC019-152A-T4B	152.0	SIZE G	
MIC019-176A-T4B	176.0		

技术规格

项目		规格
电源	输入电源电压	三相380V机型：380V～440V
	电压允许波动范围	-15%～10%
	输入电源频率	50Hz或60Hz，波动小于5%
输出	最大输出电压	三相：0～输入电压
	过载能力	标准应用：150%额定输出电流 60 秒
控制特性	控制方式	V/f 控制 无速度传感器矢量控制（SVC） 有速度传感器矢量控制（VC）
	运行模式	速度控制
	调速范围	1:100（V/f）；　1:200（SVC）；　1:1000（VC）
	速度控制精度	±0.5%（V/f）；　±0.2%（SVC）；　±0.02%（VC）
	速度响应	5Hz（V/f）；　20Hz（SVC）；　50Hz（VC）
	频率控制范围	0.00～600.00Hz（V/f）；　0.00～200.00Hz（SVC）；　0.00～400.00Hz（VC）
	输入频率分辨率	数字输入：0.01Hz；　模拟输入：最大频率的 0.1%
	V/f 特性	V/f 曲线类型：直线、多点、幂函数、V/f 分离
	频率给定斜坡	支持直线及 S 曲线加减速；　4 组加减速时间，设定范围 0.00s～60000s
	直流母线电压控制	过压失速控制：通过调整输出频率限制电机的发电量，避免跳过压故障； 欠压失速控制：通过调整输出频率控制电机的耗电量，避免跳欠压故障
	载波频率	1kHz～12kHz(随机型而异)
	启动方式	直接启动（可叠加直流制动）；转速追踪启动
	停止方式	减速停止（可叠加直流制动）；自由停止
	主要的控制功能	压力控制、点动控制、最多支持16段速运行、危险速度回避、加减速时间切换、VF分离、过励磁制动、休眠与唤醒功能、虚拟输入与输出端子、参数备份及恢复、完善的故障记录、故障重试、软件调换输出接线等
功能	键盘	标配LED数码键盘，可选配双行显示LED数码键盘
	通信	MODBUS通信、CANopen通信
	编码器接口卡	增量型编码器接口卡（差分输出型及集电极开路型）、旋转变压器接口卡
	输入端子	5 个数字输入端子，其中 1 个支持最高100kHz 的高速脉冲输入； 3 个模拟量输入端子，其中2个支持 0～10V 电压输入或0～20mA 电流输入；
	输出端子	1 个数字输出端子，可支持最高100kHz的高速脉冲输出（集电极开路型）； 2 个继电器输出端子，其中1个支持常开/常闭，1个仅支持常开； 1 个模拟输出端子，支持 0～20mA 电流输出或 0～10V 电压输出；
保护	保护功能参见第六章《故障诊断及对策》	
环境	使用场所	室内，不受阳光直射，无尘埃、腐蚀性气体、可燃性气体、油雾、水蒸气、滴水或盐分等
	海拔高度	0～3000 米。1000 米以上需降额使用，每升高 100 米，额定输出电流减少 1%
	环境温度	-10°C～+40°C,最高 50°C。从 40°C起，每升高 1°C，额定输出电流减少 1.5%
	湿度	小于 95%RH，无凝露
	振动	小于 5.9m/s^2（0.5g）
	储存温度	-20°C～+60°C
其它	安装方式	壁挂式，落地电控柜式，透壁式
	防护等级	IP20
	冷却方式	强迫风冷

标准接线图

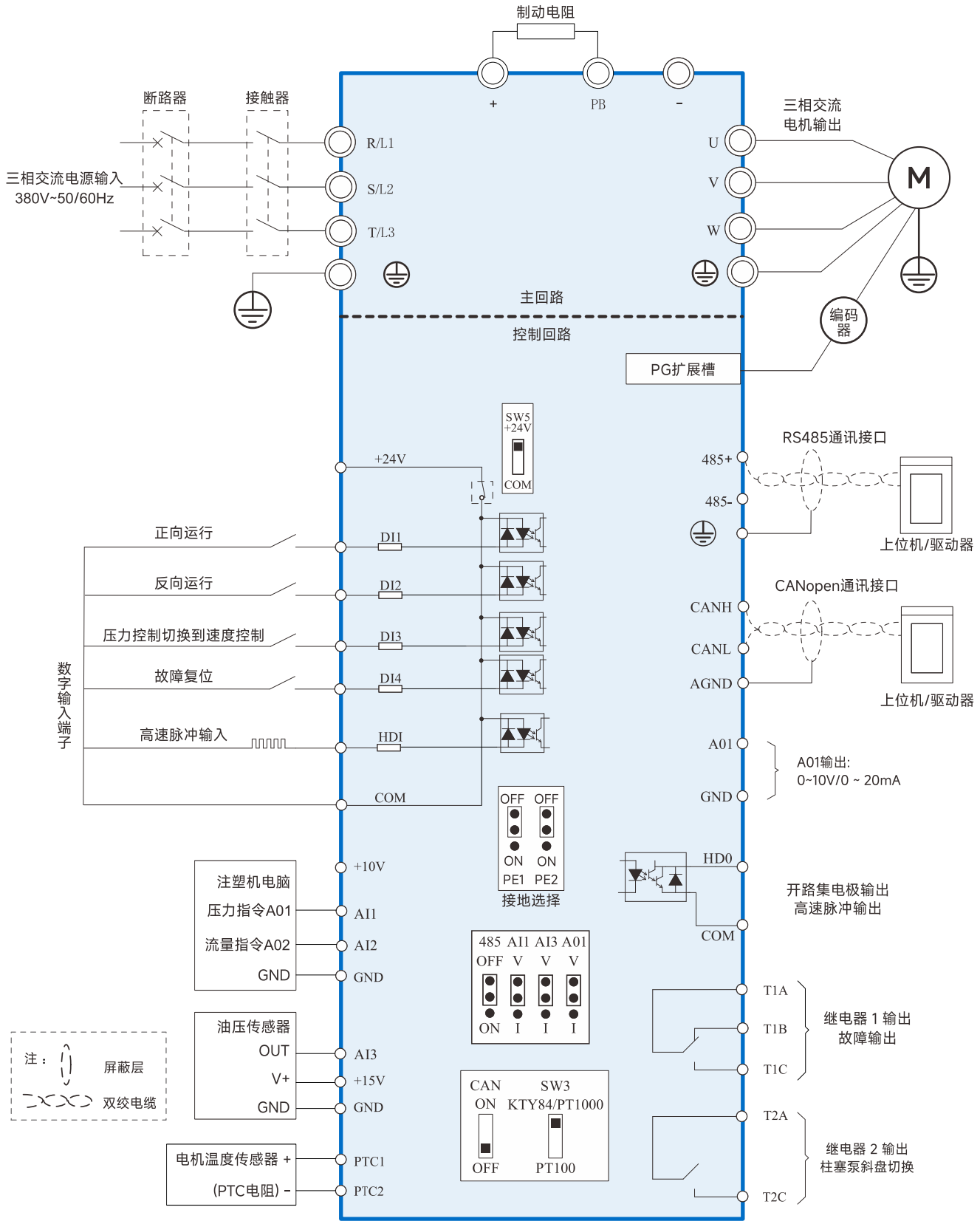
制动电阻
+
PB
-
断路器
接触器
三相交流电源输入
380V~50/60Hz
R/L1
S/L2
T/L3
三相交流
电机输出
U
V
W
M
主回路
控制回路
编码
器
PG扩展槽
SW5
+24V
COM
+24V
RS485通讯接口
485+
485-
上位机/驱动器
正向运行
反向运行
压力控制切换到速度控制
故障复位
高速脉冲输入
数字输入端子
DI1
DI2
DI3
DI4
HDI
COM
CANopen通讯接口
CANH
CANL
AGND
上位机/驱动器
A01
GND
A01输出:
0~10V/0 ~ 20mA
OFF OFF
ON ON
PE1 PE2
接地选择
HD0
COM
开路集电极输出
高速脉冲输出
+10V
注塑机电脑
压力指令A01
流量指令A02
GND
AI1
AI2
GND
485 AI1 AI3 A01
OFF V V V
ON I I I
T1A
T1B
T1C
继电器 1 输出
故障输出
油压传感器
OUT
V+
GND
AI3
+15V
GND
注：
屏蔽层
双绞电缆
CAN
ON
OFF
SW3
KTY84/PT1000
PT100
T2A
T2C
继电器 2 输出
柱塞泵斜盘切换
电机温度传感器 +
(PTC电阻) -
PTC1
PTC2

外形与安装尺寸

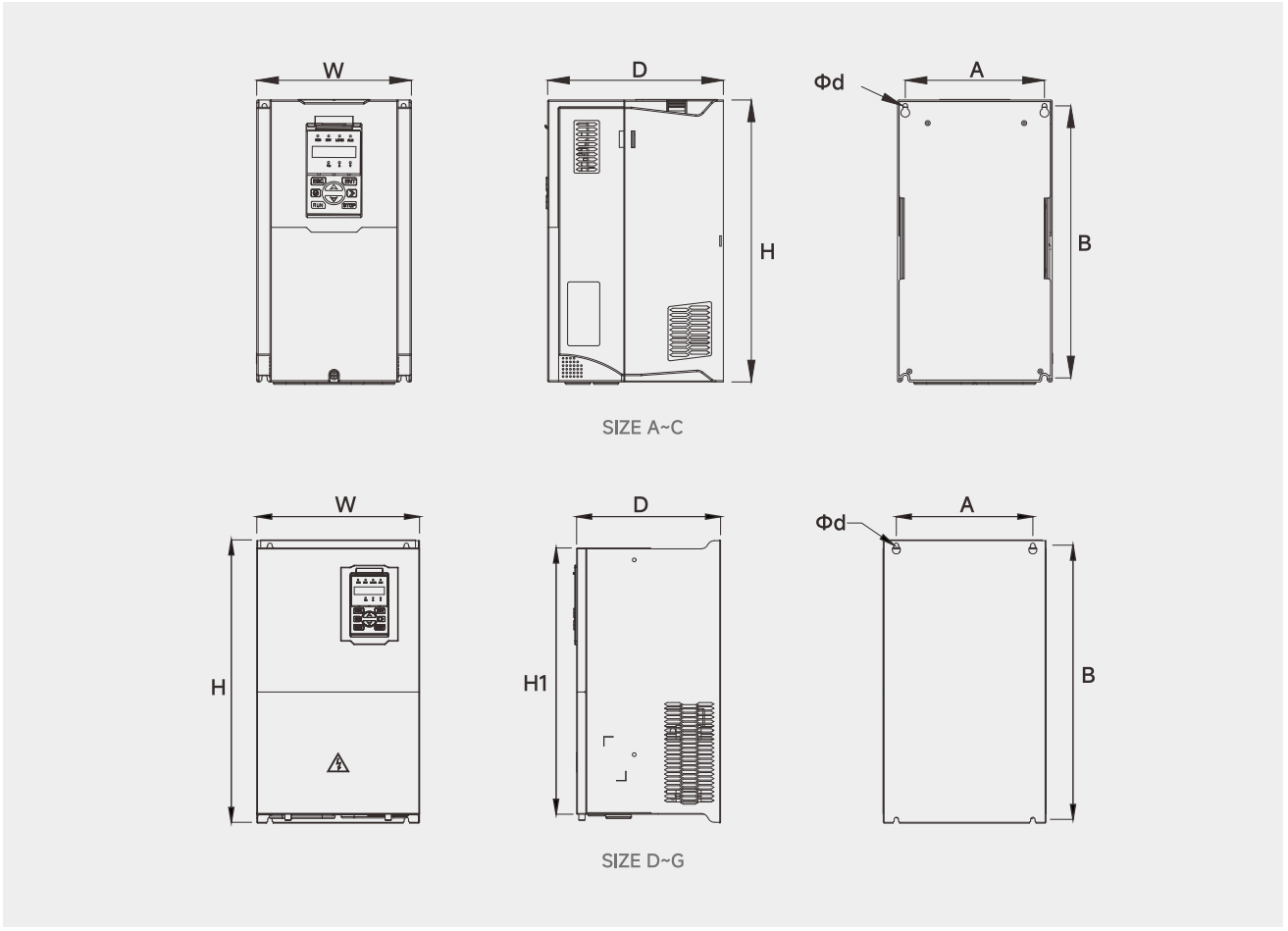

外形编号	涵盖机型	外形及安装尺寸（mm）							
		A	B	H	H1	W	D	Φd	安装螺丝
SIZE A	MIC019-5A6-T4B	87	206.5	215	/	100	170	Φ5.0	M4×16
	MIC019-9A4-T4B								
SIZE B	MIC019-13A-T4B	113	239.5	250	/	130	180	Φ5.0	M4×16
	MIC019-17A-T4B								
SIZE C	MIC019-25A-T4B	153	299	310	/	170	193	Φ6.0	M5×16
	MIC019-32A-T4B								
SIZE D	MIC019-37A-T4B	165	350	370	335	210	205	Φ6.0	M5×16
	MIC019-45A-T4B								
SIZE E	MIC019-60A-T4B	218	438	452.5	424	260	230	Φ7.0	M6×16
	MIC019-75A-T4B								
SIZE F	MIC019-90A-T4B	250	535	555	520	320	275	Φ10	M8×20
	MIC019-110A-T4B								
SIZE G	MIC019-152A-T4B	280	620	640	605	350	290	Φ10	M8×20
	MIC019-176A-T4B								

MFD系列交流永磁同步伺服电机

MFDE SERIES AC PMSM

产品介绍

MFD系列交流永磁同步电机专为液压控制应用而开发，电机性能稳定，一体成型外壳，体积小、散热好、温升低、结构美观，先进的电磁设计技术实现了更高的功率密度，更小的定转子气隙，响应快、可控性能好。磁阻转矩的有效利用，使电机在相同转矩下运行电流更小，电机和控制器损耗小，系统效率显著提升。和MIC019系列搭配使用，特别适合液压设备的配套及节能改造。



电机选型

MFDE	18	02	150	4	R	E	B	1	R	A
①	②	③	④	⑤	⑥	⑦	⑧	⑨	⑩	⑪

产品系列代号 ①	电机止口规格 ②	规格特征 ③	电机转速 ④	电压等级 ⑤	反馈元件 ⑥
MFDE MFDH MFDZ	18:180mm 25:250mm 35:350mm 45:450mm	01 02 03	050:500rpm 150:1500rpm 170:1700rpm 200:2000rpm	2:200V 4:400V 6:600V	R:旋变 F:光电 E:绝对值 N:无编码器

是否带制动 ⑦	安装方式 ⑧	安装方式 ⑨	冷却方式 ⑩	特殊标记 ⑪
E:不带制动 B:带制动	B:带键 Y:光轴 S:花键	1:法兰安装 2:地脚安装 3:立式向下安装 4:立式向上安装 5:法兰+地脚安装	F:风冷 W:液冷 X:自冷	

MFDE18系列电机规格参数

型号规格	额定转矩 (N·m)	额定转速 (rpm)	额定电流 (A)	额定功率 (kW)	KT (NM)	反电势 (V/krpm)	电源等级 (V)	额定频率 (Hz)	转动惯量 ($kg \cdot m^2 \cdot 10^{-3}$)	极数
DE180210	46	1000	9.1	4.8	5.05	316	380	66.67	5.4	8
DE180215	46	1500	13.6	7.2	3.37	321	380	100	5.4	8
DE180217	46	1700	15.4	8.2	2. 98	317	380	113.3	5.4	8
DE180220	46	2000	18.0	9.6	2.55	321	380	133.3	5.4	8
DE180310	69	1000	13.5	7.3	5.11	321	380	66.67	7.7	8
DE180315	69	1500	20.4	10.8	3.38	318	380	100	7.7	8
DE180317	69	1700	23.0	12.3	3	319	380	113.3	7.7	8
DE180320	69	2000	27.1	14.5	2.55	321	380	133.3	7.7	8
DE180410	92	1000	18.0	9.7	5.11	321	380	66.67	10	8
DE180415	92	1500	27.7	14.5	3.32	312	380	100	10	8
DE180417	92	1700	31.0	16.4	2.97	321	380	113.3	10	8
DE180420	92	2000	36.2	19.3	2.54	321	380	133.3	10	8
DE180510	115	1000	22.5	12.1	5.11	321	380	66.67	12.3	8
DE180515	115	1500	33.7	18.1	3.41	321	380	100	12.3	8
DE180517	115	1700	38.6	20.5	2.98	318	380	113.3	12.3	8
DE180520	115	2000	45.1	24.1	2.55	321	380	133.3	12.3	8
DE180610	138	1000	27.0	14.5	5.11	321	380	66.67	14.6	8
DE180615	138	1500	41.6	21.7	3.32	312	380	100	14.6	8
DE180617	138	1700	46.8	24.6	2.95	313	380	113.3	14.6	8
DE180620	138	2000	54.1	28.9	2.55	321	380	133.3	14.6	8
DE180710	161	1000	31.8	16.9	5.07	319	380	66.67	16.9	8
DE180715	161	1500	46.9	25.3	3.43	323	380	100	16.9	8
DE180717	161	1700	54.0	28.7	2.98	318	380	113.3	16.9	8
DE180720	161	2000	63.6	33.7	2.53	318	380	133.3	16.9	8
DE180810	184	1000	36.0	19.3	5.11	321	380	66.67	19.2	8
DE180815	184	1500	54.0	28.9	3.41	321	380	100	19.2	8
DE180817	184	1700	59.9	32.8	3.07	326	380	113.3	19.2	8
DE180820	184	2000	72.2	38.5	2.55	321	380	133.3	19.2	8
DE180910	207	1000	41.5	21.7	4.99	313	380	66.67	21.5	8
DE180915	207	1500	63.0	32.7	3.29	307	380	100	21.5	8
DE180917	207	1700	71.5	37.0	2.90	307	380	113.3	21.5	8
DE180920	207	2000	82.0	43.3	2.52	313	380	133.3	21.5	8

安装尺寸

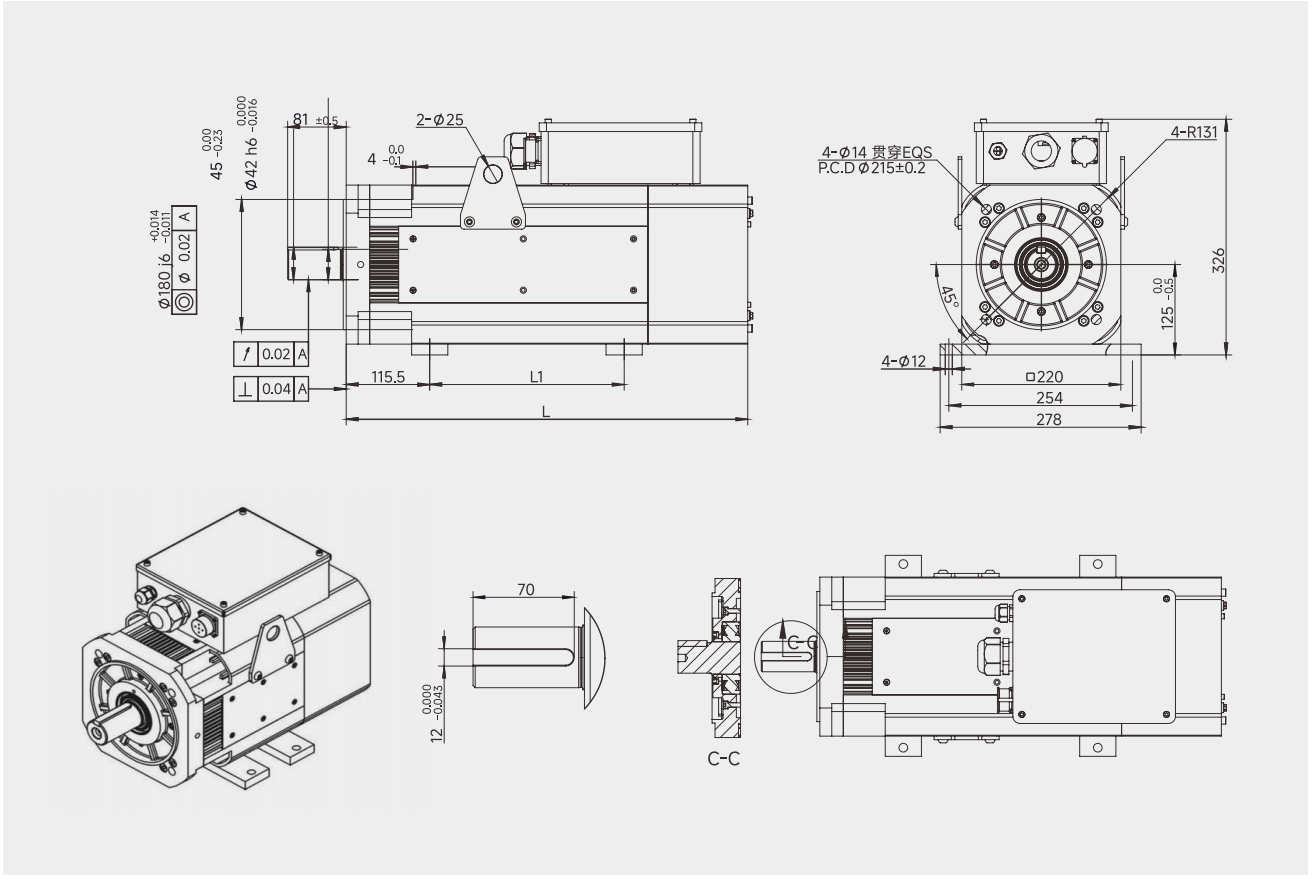

系列说明

型号规格	L1(mm)	L(mm)
DE1802-F	94	380.5
DE1803-F	129	415.5
DE1804-F	164	450.5
DE1805-F	199	485.5
DE1806-F	234	520.5
DE1807-F	269	555.5
DE1808-F	304	590.5
DE1809-F	339	625.5
DE1810-F	374	660.5

MFDE25系列电机规格参数

型号规格	额定转矩 (N·m)	额定转速 (rpm)	额定电流 (A)	额定功率 (kW)	KT (NM)	反电势 (V/krpm)	电源等级 (V)	额定频率 (Hz)	转动惯量 ($kg·m^2·10^{-3}$)	极数
DE250310	225	1000	43.2	23.6	5.21	344	380	66.67	33.2	8
DE250315	225	1500	62.5	35.3	3.6	339.9	380	100	33.2	8
DE250317	225	1700	69.7	40.1	3.23	344.9	380	113.3	33.2	8
DE250320	225	2000	82.4	47.1	2.73	344	380	133.3	33.2	8
DE250410	300	1000	59.2	31.4	5.07	333.5	380	66.67	43.1	8
DE250415	300	1500	83.6	47.1	3.59	343.5	380	100	43.1	8
DE250417	300	1700	96.8	53.4	3.1	336.9	380	113.3	43.1	8
DE250420	300	2000	106.8	62.8	2.81	354	380	133.3	43.1	8
DE250510	375	1000	72.8	39.3	5.15	338.5	380	66.67	53	8
DE250515	375	1500	100.5	58.9	3.73	351	380	100	53	8
DE250517	375	1700	118.3	66.8	3.17	353.9	380	113.3	53	8
DE250520	375	2000	138.9	78.5	2.7	338	380	133.3	53	8
DE250610	450	1000	86	47.2	5.23	343.9	380	66.67	62.1	8
DE250615	450	1500	120.6	70.7	3.73	351	380	100	62.1	8
DE250617	450	1700	140.6	80.1	3.2	345.4	380	113.3	62.1	8
DE250620	450	2000	164.8	94.2	2.73	343	380	133.3	62.1	8
DE250710	525	1000	104.5	55	5.03	328.3	380	66.67	71.2	8
DE250715	525	1500	139.3	82.5	3.77	354.9	380	100	71.2	8
DE250717	525	1700	153.5	93.5	3.42	373	380	113.3	71.2	8
DE250720	525	2000	181.7	109.9	2.89	364	380	133.3	71.2	8
DE250810	600	1000	117.5	62.9	5.11	333.4	380	66.67	80.3	8
DE250815	600	1500	164.8	94.2	3.64	342.9	380	100	80.3	8
DE250817	600	1700	183.5	106.8	3.27	355	380	113.3	80.3	8
DE250820	600	2000	226.4	125.7	2.65	333.2	380	133.3	80.3	8
DE250910	675	1000	135.1	70.7	5	328.2	380	66.67	89.4	8
DE250915	675	1500	181.0	106.0	3.73	351	380	100	89.4	8
DE250917	675	1700	202.1	120.2	3.34	357.9	380	113.3	89.4	8
DE250920	675	2000	259.6	141.4	2.6	328	380	133.3	89.4	8
DE251010	750	1000	157.3	78.6	4.77	312.6	380	66.67	98.5	8
DE251015	750	1500	201.1	117.8	3.73	351	380	100	98.5	8
DE251017	750	1700	227.3	133.5	3.3	353.9	380	113.3	98.5	8
DE251020	750	2000	259.5	157.1	2.89	364	380	133.3	98.5	8

安装尺寸

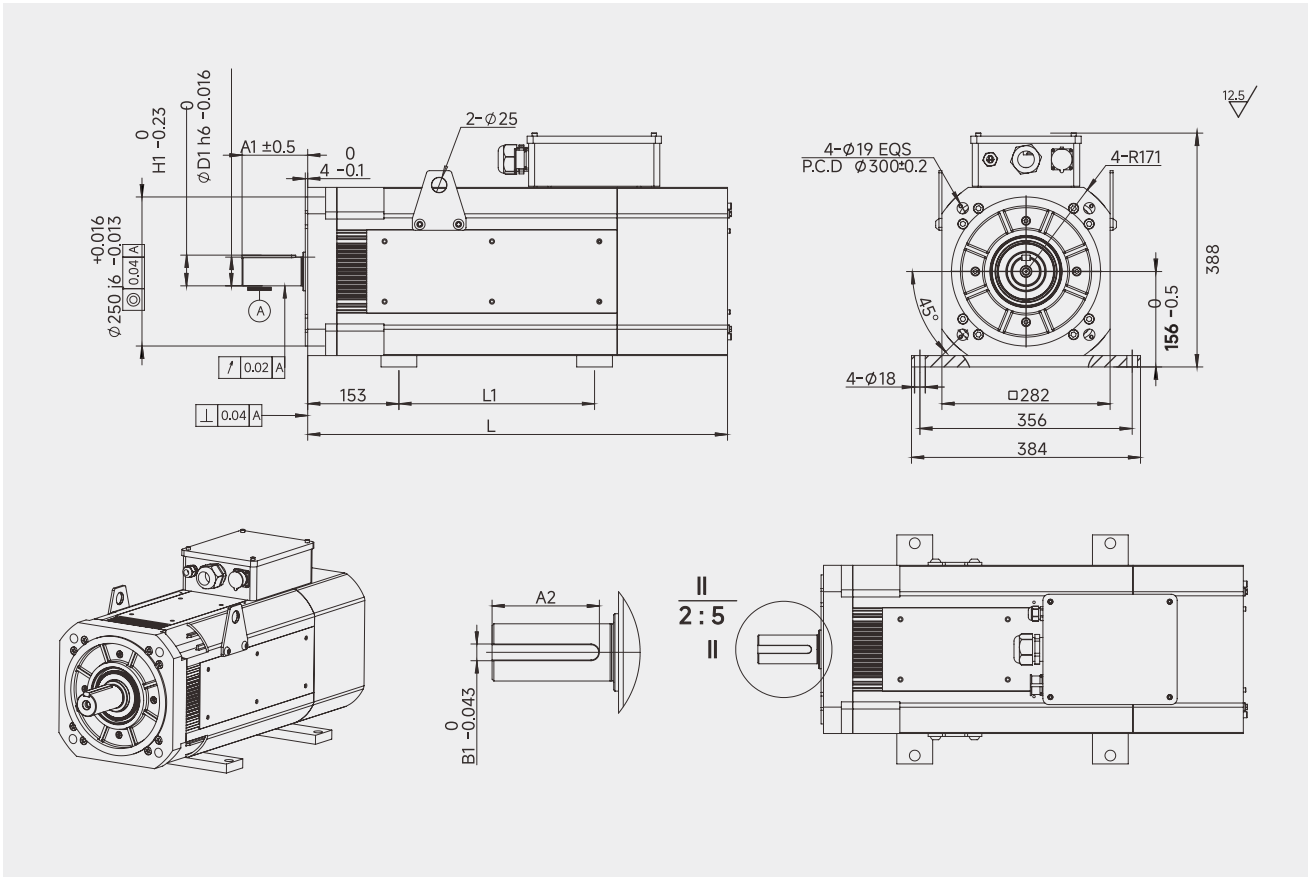

系列说明

型号规格	A1(mm)	D1(mm)	H1(mm)	B1(mm)	A2(mm)	L1(mm)	L(mm)
DE2503-F	110	48	51.5	14	90	178	554
DE2504-F	110	48	51.5	14	90	228	604
DE2505-F	110	48	51.5	14	90	278	654
DE2506-F	110	48	51.5	14	90	328	704
DE2507-F	140	60	64	18	110	378	754
DE2508-F	140	60	64	18	110	428	804
DE2509-F	140	60	64	18	110	478	854
DE2510-F	140	60	64	18	110	528	904

选配件

OPTIONAL ACCESSORIES

编码器线缆

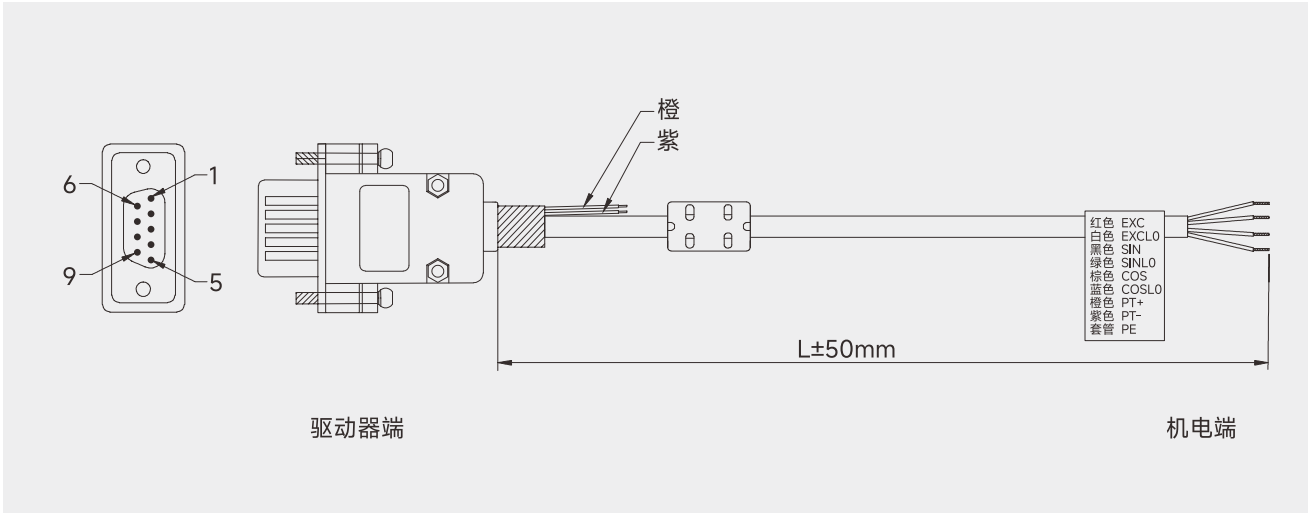

线缆定义

驱动器端（DP9P公头）	机电端（屏蔽编织线缆）	信号定义	芯线颜色
1	EXC	(EXC 旋转变压器激励 正)	红色
2	EXCL0	(EXCL0 旋转变压器激励 负)	白色
3	SIN	(SIN旋转变压器反馈SIN 正)	黑色
4	SINL0	(SINLO旋转变压器反馈SIN 负)	绿色
5	COS	(COS 旋转变压器反馈C0S 正)	棕色
9	COSL0	(COSL0 旋转变压器反馈C0S负)	蓝色
/	PT+	电机温度传感器 正	橙色
/	PT-	电机温度传感器 负	紫色
公头铁壳	加粗套管屏蔽	地线	屏蔽（编织）

备注：标示线序和线标一一对应，线材颜色作为线序参考，请以实际为准。

线缆选型

编码器线缆型号	描　述
MIC019-RT-L4.0	多芯屏蔽电缆，L=4米，一边DB9公头，带磁环
MIC019-RT-L6.0	多芯屏蔽电缆，L=6米，一边DB9公头，带磁环
MIC019-RT-L10.0	多芯屏蔽电缆，L=10米，一边DB9公头，带磁环

应用案例
APPLICATIONS

注塑机应用案例

客户需求：

对项目进行配套，达到节能效果

应用效果：

优异的电液伺服控制软件，快速响应速度；
保障了开、合模精度，射胶终点位置精度可以达到0.1mm；

高精度、高响应的PID算法模块使系统压力非常稳定，压力控制超调量≤±1%，稳态波动≤±0.5Bar，提高了塑料制品的成型质量；

高转速弱磁控制与高响应速度使整机使用效率提高10%，同比节电率达到35%。

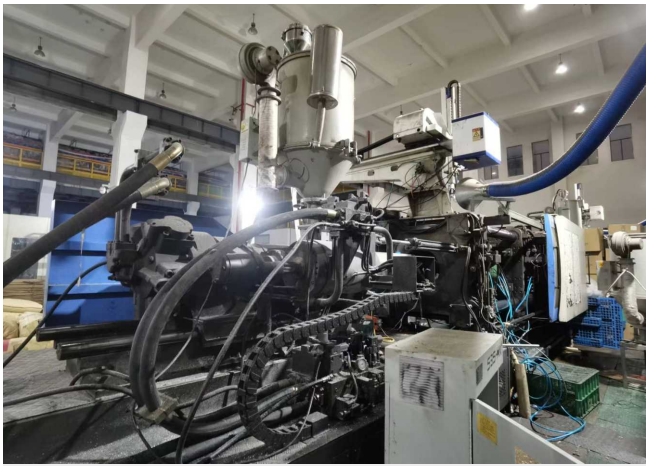



压铸机多泵合、分流应用案例

客户需求：

可对压铸机实现合流、分流控制

应用效果：

实现了客户对合流与分流控制的需求，即可合流做同一动作也可分流完成不同动作；

与单纯的多泵合流系统相比，响应更快，可以同时完成两个以上独立的动作流程，产品成型周期可以大大缩短，也可以单独完成部分动作，大大节约了生产时间，提高了生产效率，更加节能。

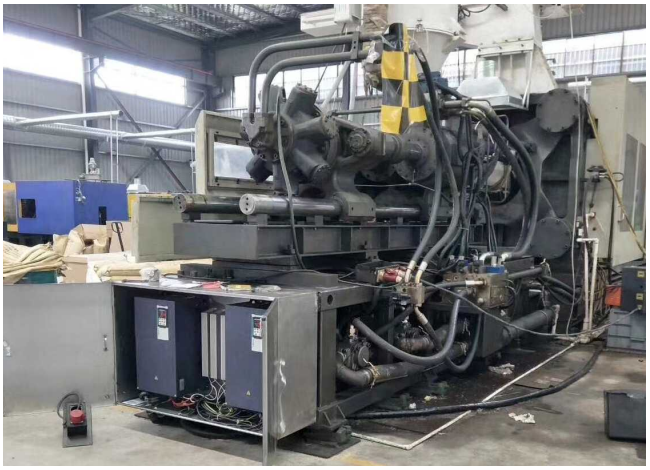



液压站应用方案

客户需求：

对项目进行配套，达到节能效果

应用效果：

改造前后挂表实际测量对比，改造完成后节电率达到51.2%。

在一期29台液压站改造完成后又进行了后续两期改造。

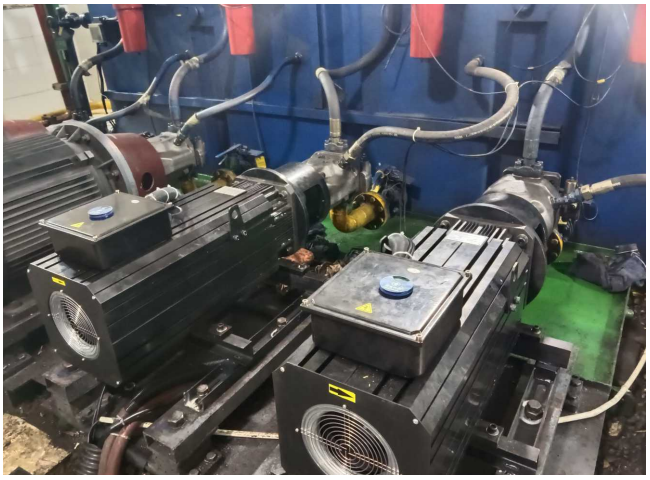



金属液压打包机应用方案

客户需求：

对项目进行配套，达到节能效果

应用效果：

节能：与传统的液压打包机控制方案相比，采用MIC019电液伺服驱动器搭配永磁同步伺服电机的方案节电率能达到20-60%；

高效：MIC019液压伺服驱动器优异的控制算法保证了系统速度跟随响应迅速且稳定，在液压打包机运行中保证了系统油压变化的精确与单次循环的快速高效，系统单次循环时间下降至96秒。

稳定：优异的过载性能，确保了在液压打包机工作中遇到极端负载的情况下依旧能够安全稳定的运行。





电熔胶应用方案

客户需求：

对原本单独控制溶胶液压马达的液压系统进行改造，达到双泵合、分流，提升效率，节约能耗，稳定溶胶转速的效果。

应用效果：

节能：无需进行多次能量转换直接作用于熔胶螺杆，实现熔胶工作，效率更高，更节能。

简化结构：通过伺服驱动器+永磁同步伺服电机直驱进行驱动，结构更简单；

熔胶速度更稳定：通过编码器反馈实现闭环控制，速度稳定性高；

机械维护简单：没有减速箱机构，免去了减速箱的维护和润滑油的使用。





压力机应用方案

客户需求：

要求压力机响应迅速，压力稳定，保证产品质量稳定的前提下还有很高的效率和节能效果。

应用效果：

压力流量响应时间快达20ms，位移精度≤0.1mm，实现压力机说动就动、说停就停、想到哪就到哪的效果。

同时生产出来的产品一致性高，极大降低了不良率。





客户服务体系

SERVICE POLICY

商务咨询、技术支持、售后服务

请统一拨打 全国客户服务热线

400-002-0808

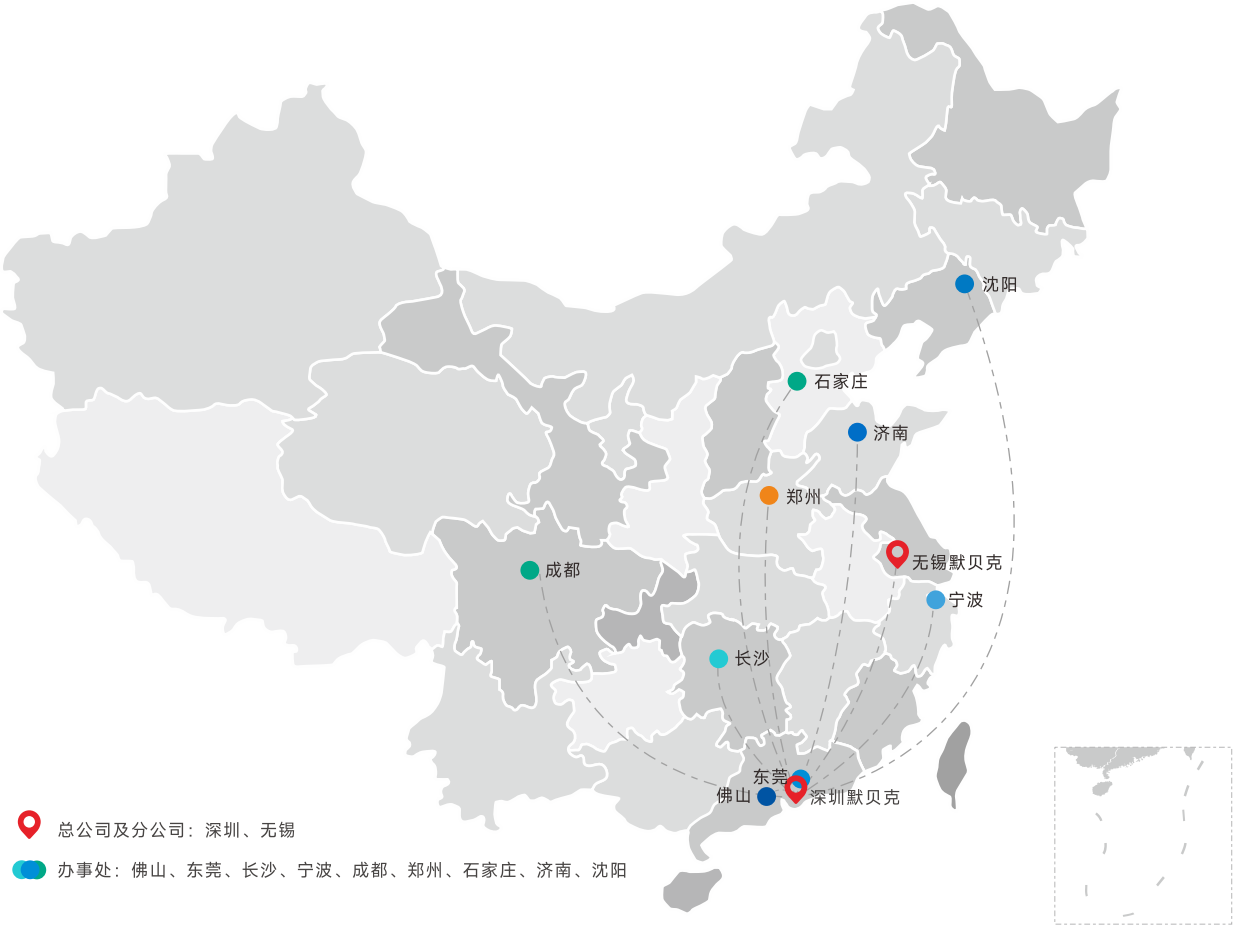

7*24H电话技术支持

默贝克提供7*24小时的电话或远程支持，在用户反馈问题的第一时间给予建设性解决方案，对用户进行电话指导，直到问题得到彻底解决。

现场技术支持

对于电话或远程不能解决的问题，默贝克公司售后服务部可以为您提供现场技术支持服务直到问题彻底解决。

客户培训服务

公司可为用户提供包括产品培训、技术培训、操作培训等多样性培训服务。

定期客户回访

客户同意后，默贝克服务人员会不定期的电话回访及现场走访，随时掌握设备的运转情况，对客户对公司服务的要求提供主动、及时的服务。

变频系列 VFD Series　伺服系列 Servo Series　定制产品 Customized

全国服务热线 Service Hotline **400-002-0808**

MICFIND

深圳市默贝克驱动技术有限公司
地址：深圳市宝安区福永街道凤凰社区腾丰四路4号厂房5栋4-5F

无锡市默贝克电气有限公司
地址：无锡市梁溪区科创园一区会北路28-12号3楼

网址：www.micfind.com.cn

手册内容可能变更，恕不另行通知
版权所有 © 深圳市默贝克驱动技术有限公司
©MICFIND | 2024.10 | V1.0

公众号　视频号　抖音