装配指南

SNAP小号内嵌锚定螺栓母扣
SNAP female S inset anchor
+ tool 34

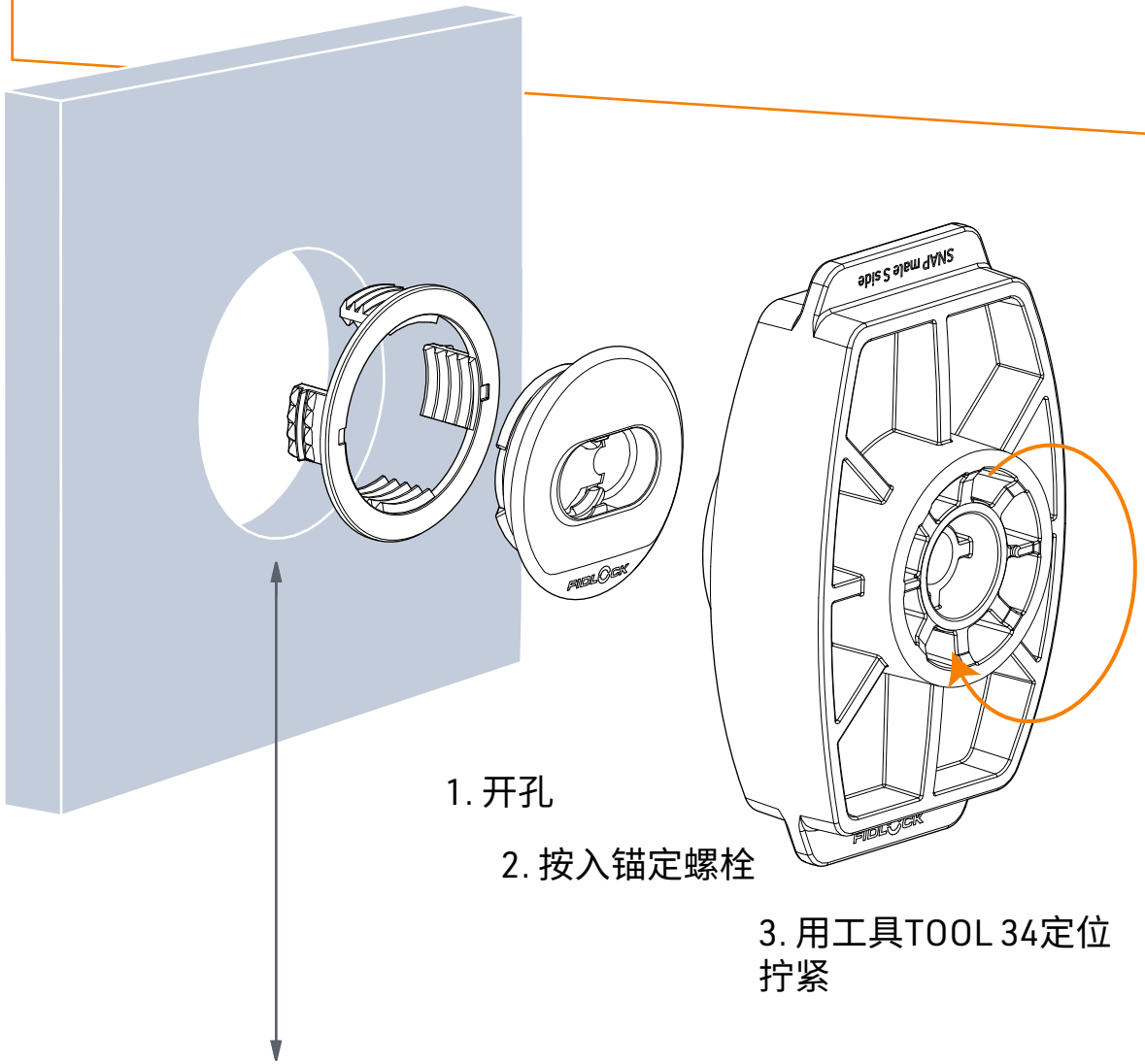

1. 开孔

2. 按入锚定螺栓

3. 用工具TOOL 34定位
拧紧

Logo定位

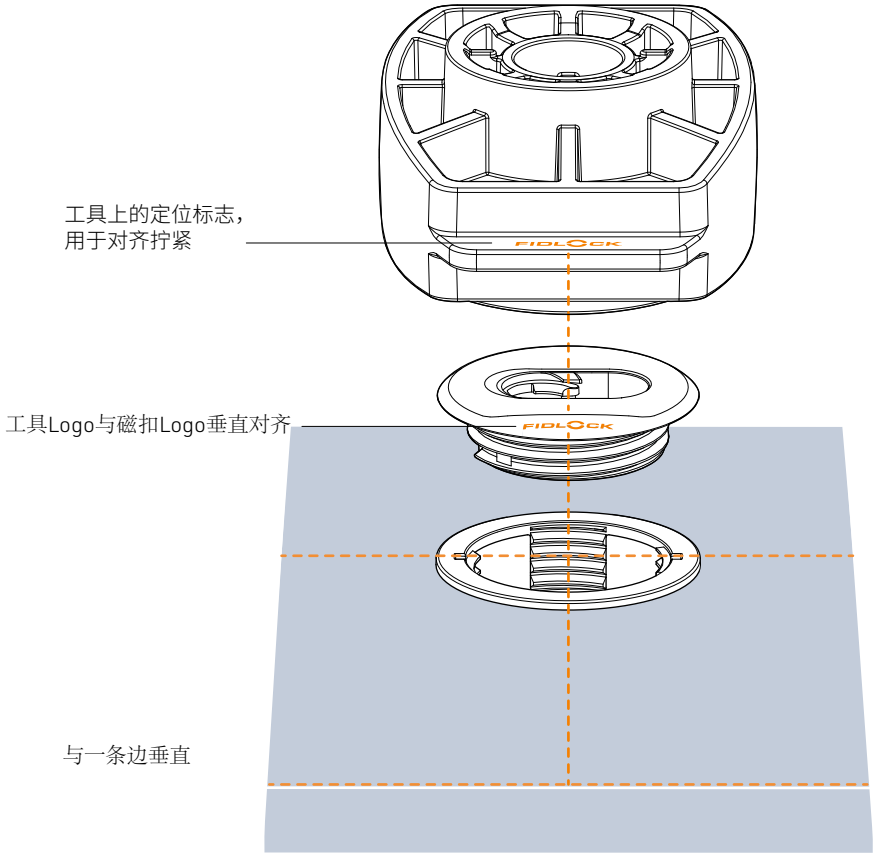

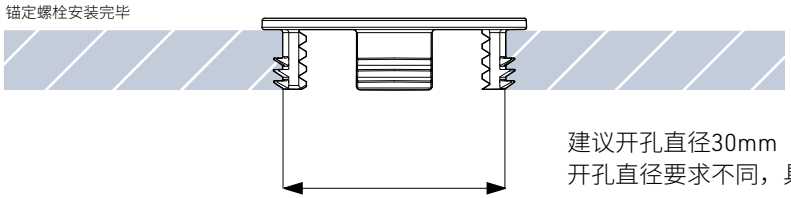

建议开孔直径30mm（仅供参考，不同材料上
开孔直径要求不同，具体由客户自行测试决定）

ARTICLE NO.	05517-000001(BLK)
DATE	18.07.2024
AUTHOR	CK

patented technology.