WS55/60R 蜗轮蜗杆减速机

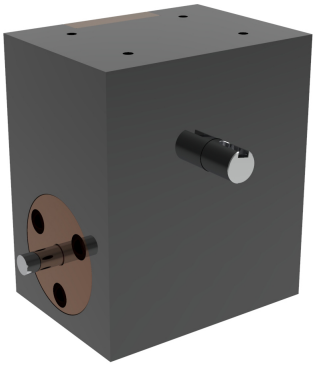

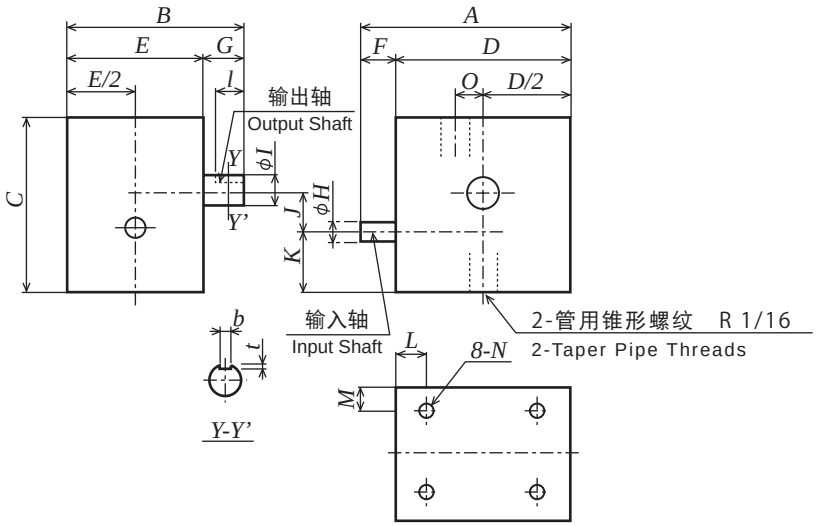

双轴输出，型号后面添加DZ，举例：WS55R-010DZ

产品型号			高	长	宽	轴长	轴长	输入轴	输出轴	键槽						螺纹孔 8-N*深
Catalogue Number	A	B	C	D	E	F	G	H(h7)	I(h7)	b	t	l	K	L	M	Set Screw
WS 55R-010	55	45	45	45	35	10	10	Ø 5	Ø 8	3	1.8	8	16.5	8	7	8-M3*深6
WS 55R-020																
WS 55R-030																
WS 60R-040	60	50	55	50	40								20		8	
WS 60R-050													19			

产品型号	齿数比	中心距	输入转速min(rpm）和允许输出扭矩 (N·cm)						侧隙	径向力负荷容许量	重量
Catalogue Number	Gear Ratio	J	50 rpm	100 rpm	500 rpm	1000 rpm	2000 rpm	3000 rpm	(′)	(N)	W (kg)
WS 55R-010	10	9.5	27	24.8	17.6	14.2	11.3	9.9	40	24	0.22
WS 55R-020	20	9.5	27.8	25.2	18	14.7	11.7	10			0.23
WS 55R-030	30	12	59.3	54.2	39.6	32.7	26.6	23			0.23
WS 60R-040	40	14.5	101.7	92.8	69.4	57.7	46.9	41.1			0.34
WS 60R-050	50	17	153	140.2	106.9	89.3	72.9	63.9			0.36

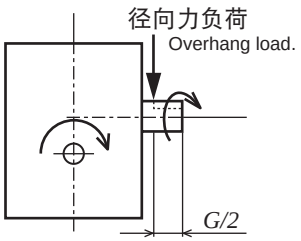

径向力负荷作用点和旋转方向。
Load position of overhang
and direction of the rotation.

壳体材料： 铝合金 （可提供不锈钢材料。）
壳体表面处理： 黑色阳极氧化
输入轴材料： S45C （可提供不锈钢材料。）
输出轴材料： S45C （可提供不锈钢材料。）
工作温度： -25 至 +125℃
(可提供工作温度 -40 至 +125℃，请备注。)

我们将灵活运用本公司生产精密齿轮箱的经验技术，接受订制齿轮箱的制作要求，一台起订。
we make customizde gearboxes with our past experience and know-how of precise and small standard gears from 1pc.

WS65/75R 蜗轮蜗杆减速机

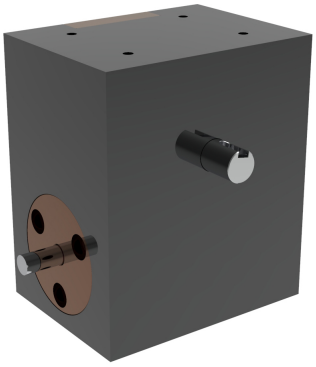

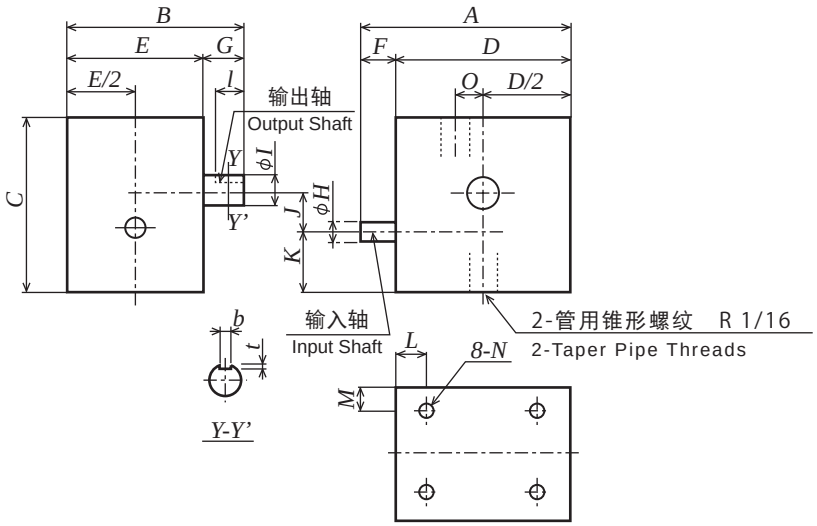

双轴输出，型号后面添加DZ，举例：WS65A-020DZ

产品型号			高	长	宽	轴长	轴长	输入轴	输出轴	键 槽						螺纹孔 8-N*深
Catalogue Number	A	B	C	D	E	F	G	H(h7)	I(h7)	b	t	l	K	L	M	Set Screw
WS 65R-020	65	55	55	50	40	15	15	Ø 6	Ø 8	3	1.8	12	20.9	10	8	8-M4*深6
WS 65R-030													18.9			
WS 75R-040	75	60	70	60	45				Ø 10				24			8-M4*深8
WS 75R-050													20			

产品型号	齿数比	中心距	输入转速min(rpm）和允许输出扭矩 (N·cm)						侧隙	径向力负荷容许量	重 量
Catalogue Number	Gear Ratio	J	50 rpm	100 rpm	500 rpm	1000 rpm	2000 rpm	3000 rpm	(‘)	(N)	W (kg)
WS 65R-020	20	13.2	84.5	75.9	53.4	44.5	35.0	30.6	25	20	0.36
WS 65R-030	30	17.2	179.3	164.2	119.5	98.2	79.3	69.2			0.38
WS 75R-040	40	21.2	306.0	281.4	207.0	172.6	139.0	122.4		33	0.60
WS 75R-050	50	25.2	465.2	424.5	319.5	266.4	217.8	192.5			0.64

壳体材料： 铝合金 （可提供不锈钢材料。）
壳体表面处理： 黑色阳极氧化
输入轴材料： S45C （可提供不锈钢材料。）
输出轴材料： S45C （可提供不锈钢材料。）
工作温度： -25 至 +125℃
(可提供工作温度 -40 至 +125℃，请备注。)

我们将灵活运用本公司生产精密齿轮箱的经验技术，接受订制齿轮箱的制作要求，一台起订。
we make customizde gearboxes with our past experience and know-how of precise and small standard gears from 1pc.

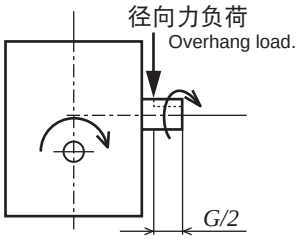

径向力负荷作用点和旋转方向。
Load position of overhang
and direction of the rotation.

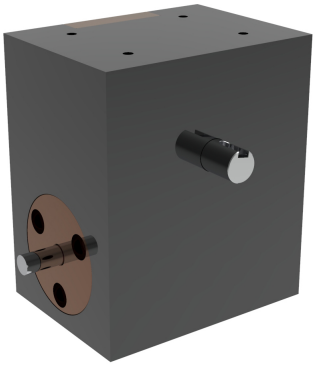

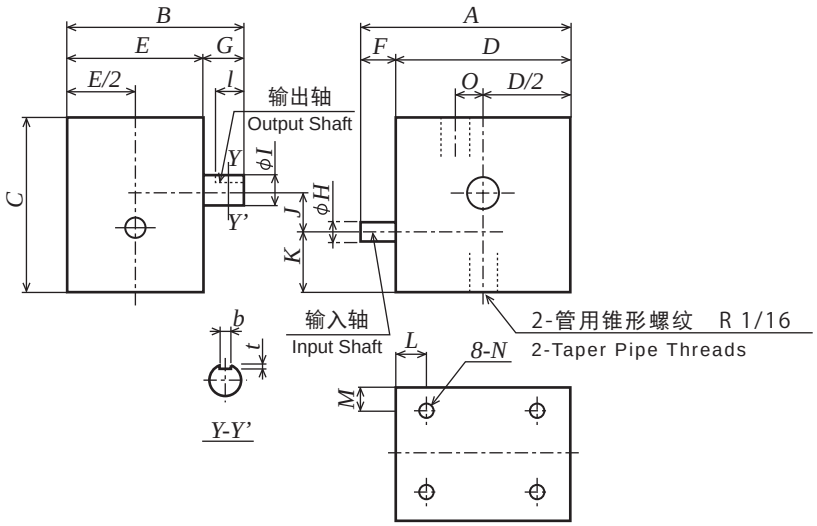

双轴输出，型号后面添加DZ，举例：WS80rR-010DZ

产品型号			高	长	宽	轴长	轴长	输入轴	输出轴	键 槽						螺纹孔 8-N*深
Catalogue Number	A	B	C	D	E	F	G	H(h7)	I(h7)	b	t	l	K	L	M	Set Screw
WS 80R-010	80	65	70	60	45	20	20	Ø 8	Ø 10	3	1.8	15	26	10	5	8-M5*深10
WS 80R-020													26			
WS 80R-030									Ø 12	4	2.5		23.5			
WS 90R-040	90	75	85	70	50		25		Ø 15	5	3	20	28.5			
WS 90R-050													21			

产品型号	齿数比	中心距	输入转速min(rpm) 和允许输出扭矩 (N·cm)						侧隙	径向力负荷容许量	重 量
Catalogue Number	Gear Ratio	J	50 rpm	100 rpm	500 rpm	1000 rpm	2000 rpm	3000 rpm	(')	(N)	W (kg)
WS 80R-010	10	18	191.7	171.1	112.8	90.5	69.3	58.4	25	24	0.61
WS 80R-020	20	18	192.4	174.6	120.5	98.2	78.2	67.1			0.61
WS 80R-030	30	23	409.1	374.0	265.7	218.2	175.2	152.8		44	0.65
WS 90R-040	40	28	697.4	638.0	463.9	382.7	309.6	271.1		58	0.98
WS 90R-050	50	33	1056.7	968.1	713.2	591.9	479.7	421.7			1.02

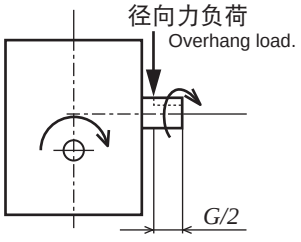

径向力负荷作用点和旋转方向。
Load position of overhang and direction of the rotation.

壳体材料： 铝合金 （可提供不锈钢材料。）
壳体表面处理： 黑色阳极氧化
输入轴材料： S45C （可提供不锈钢材料。）
输出轴材料： S45C （可提供不锈钢材料。）
工作温度： -25 至 +125℃
(可提供工作温度 -40 至 +125℃，请备注。)

我们将灵活运用本公司生产精密齿轮箱的经验技术，接受订制齿轮箱的制作要求，一台起订。
we make customizde gearboxes with our past experience and know-how of precise and small standard gears from 1pc.

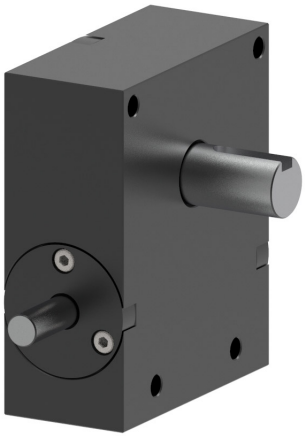

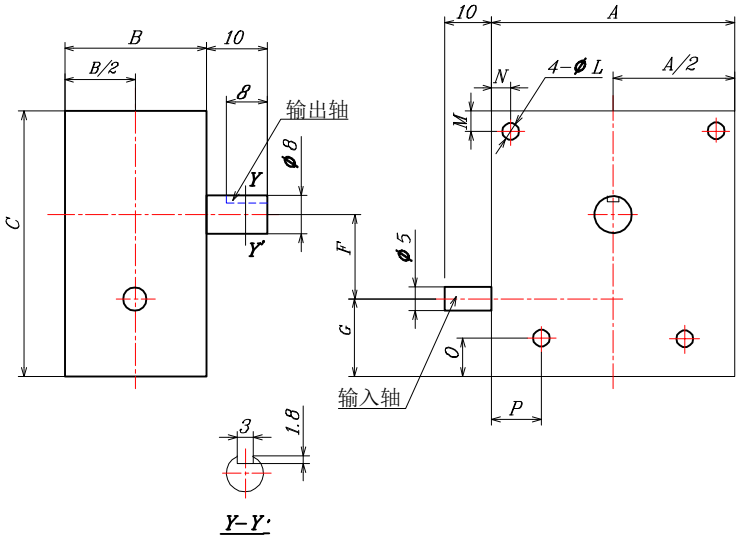

产品型号	齿数比	中心距	长	宽	高					通孔	侧隙	径向力负荷容许量	重量
Catalogue Number	Gear Ratio	F	A	B	C	M	N	O	P	Q	(′)	(N)	W (kg)
WS 05A-010	1：10	9.5	45	24	45	4	4	6	8	Φ3.2	40	24	0.22
WS 05A-020	1：20	9.5											0.23
WS 05A-030	1：30	12											0.23
WS 05A-040	1：40	14.5	50	24	55	4.5	4.5	8	10	Φ4.2			0.34
WS 05A-050	1：50	17											0.36
WS 05A-060	1：60	19.5	55	24	65								0.41
WS 05A-080	1：80	24.5	60	24	70								0.49

产品型号	输入转速min(rpm) 和允许输出扭矩 (N·cm)					
Catalogue Number	50 rpm	100 rpm	500 rpm	1000 rpm	2000 rpm	3000 rpm
WS 05A-010	27	25	18	14	11	10
WS 05A-020	28	25	18	15	12	10
WS 05A-030	59	54	40	33	27	23
WS 05A-040	102	93	69	58	47	41
WS 05A-050	153	140	107	89	73	64
WS 05A-060	210	205	160	120	115	105
WS 05A-080	380	330	290	250	221	200

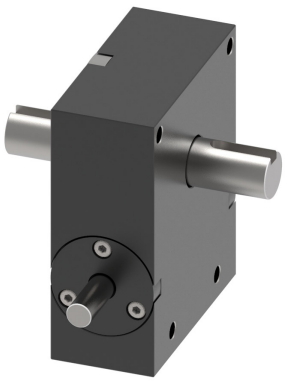

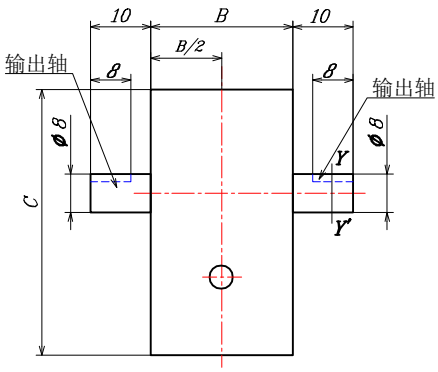

双轴输出

双轴输出，型号后面添加DZ，举例：WS05A-010DZ

壳体材料： 铝合金 （可提供不锈钢材料。）
壳体表面处理： 黑色阳极氧化
输入轴材料： S45C （可提供不锈钢材料。）
输出轴材料： S45C （可提供不锈钢材料。）
工作温度： -25 至 +125℃
(可提供工作温度 -40 至 +125℃，请备注。)

我们将灵活运用本公司生产精密齿轮箱的经验技术，接受订制齿轮箱的制作要求，一台起订。
we make customizde gearboxes with our past experience and know-how of precise and small standard gears from 1pc.

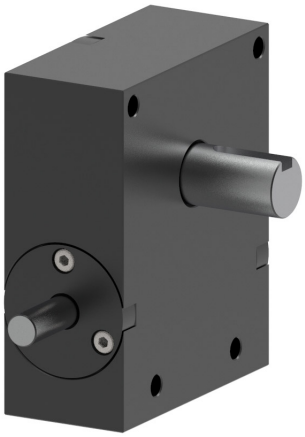

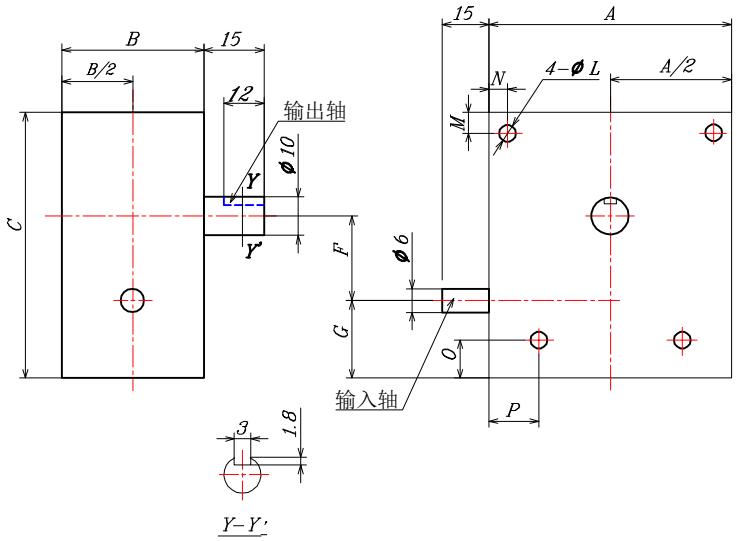

产品型号	齿数比	中心距	高	长	宽						通孔	侧隙	径向力负荷容许量	重量
Catalogue Number	Gear Ratio	F	A	B	C	G	M	N	0	P	Q	(')	(N)	W (kg)
WS 08A-010	1：10	13.2	50	25	55	20.9	4.5	4.5	8	15	Φ4.2	25	20	0.36
WS 08A-020	1：20	13.2												0.36
WS 08A-030	1：30	17.2				24								0.38
WS 08A-040	1：40	21.2	60	28	70								33	0.60
WS 08A-050	1：50	25.2				18.5								0.64
WS 08A-060	1：60	29.2	70	28	80	18.8	5	5	8	16	Φ5.2			1.24
WS 08A-080	1：80	37.2	80	28	100									1.80

产品型号	输入转速min(rpm）和允许输出扭矩 (N·cm)					
Catalogue Number	50 rpm	100 rpm	500 rpm	1000 rpm	2000 rpm	3000 rpm
WS 08A-010	82	71	50	41	32	29
WS 08A-020	84	75	53	44	35	30
WS 08A-030	179	164	119	98	79	69
WS 08A-040	306	281	207	172	139	122
WS 08A-050	465	424	319	238	217	192
WS 08A-060	650	560	480	402	350	334
WS 08A-080	980	910	830	710	624	586

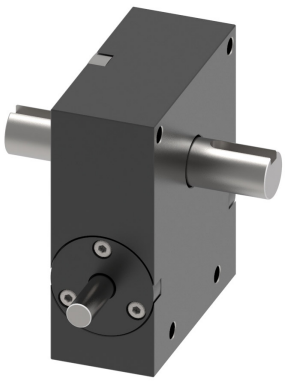

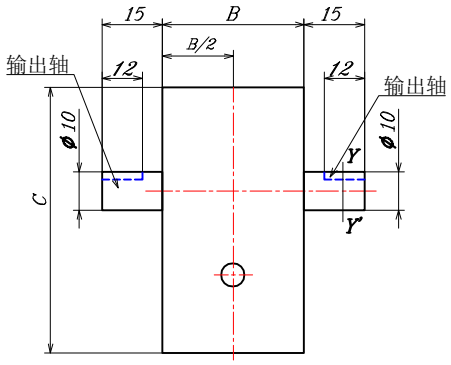

双轴输出

双轴输出，型号后面添加DZ，举例：WS08A-010DZ

壳体材料： 铝合金 （可提供不锈钢材料。）
壳体表面处理： 黑色阳极氧化
输入轴材料： S45C （可提供不锈钢材料。）
输出轴材料： S45C （可提供不锈钢材料。）
工作温度： -25 至 +125℃
(可提供工作温度 -40 至 +125℃，请备注。)

我们将灵活运用本公司生产精密齿轮箱的经验技术，接受订制齿轮箱的制作要求，一台起订。
we make customizde gearboxes with our past experience and know-how of precise and small standard gears from 1pc.

WS 10A 蜗轮蜗杆减速机

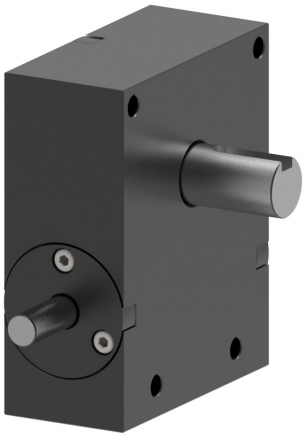

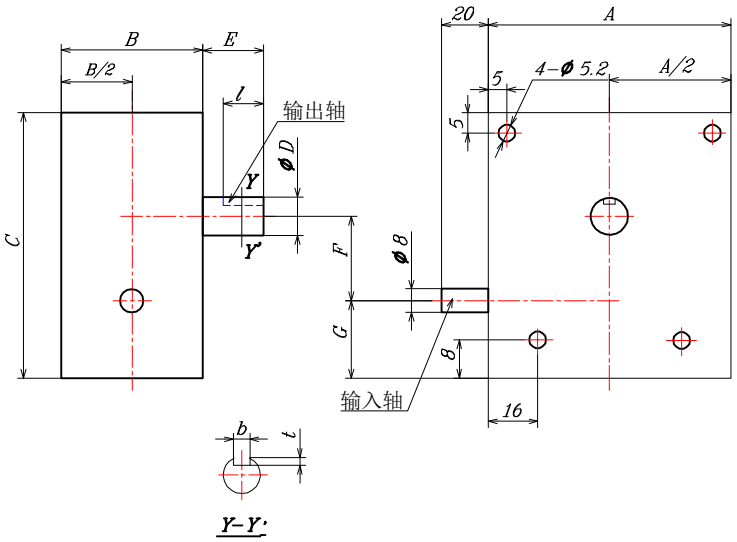

产品型号	齿数比	中心距	长	宽	高	轴径			键槽			侧隙	径向力负荷容许量	重量
Catalogue Number	Gear Ratio	F	A	B	C	D	E	G	b	t	l	(')	(N)	W (Kg)
WS 10A-010	1：10	18	60	33	70	10	20	26.0	3	1.8	15	25	24	0.61
WS 10A-020	1：20	18												0.61
WS 10A-030	1：30	23				12		23.0	4	2.5	15		44	0.65
WS 10A-040	1：40	28	70	33	85	15	25	28.0	5	3	20		58	0.98
WS 10A-050	1：50	33						22.0						1.02

产品型号	输入转速min(rpm) 和允许输出扭矩 (N·cm)					
Catalogue Number	50 rpm	100 rpm	500 rpm	1000 rpm	2000 rpm	3000 rpm
WS 10A-010	191	171	112	90	69	58
WS 10A-020	192	174	120	98	78	67
WS 10A-030	409	374	265	218	175	152
WS 10A-040	697	638	463	382	309	271
WS 10A-050	1056	968	713	591	479	421

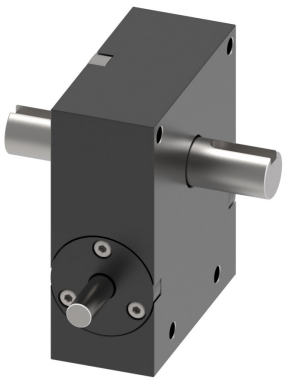

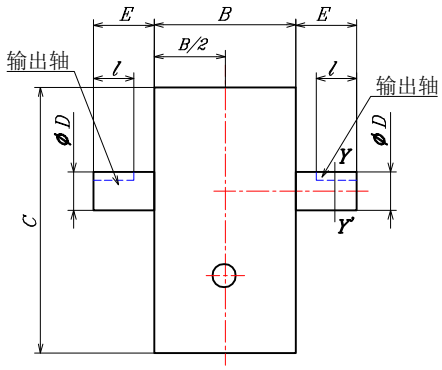

双轴输出

双轴输出，型号后面添加DZ，举例：WS10A-010DZ

壳体材料： 铝合金 （可提供不锈钢材料。）
壳体表面处理： 黑色阳极氧化
输入轴材料： S45C （可提供不锈钢材料。）
输出轴材料： S45C （可提供不锈钢材料。）
工作温度： -25 至 +125℃
(可提供工作温度 -40 至 +125℃，请备注。)

我们将灵活运用本公司生产精密齿轮箱的经验技术，接受订制齿轮箱的制作要求，一台起订。
we make customizde gearboxes with our past experience and know-how of precise and small standard gears from 1pc.



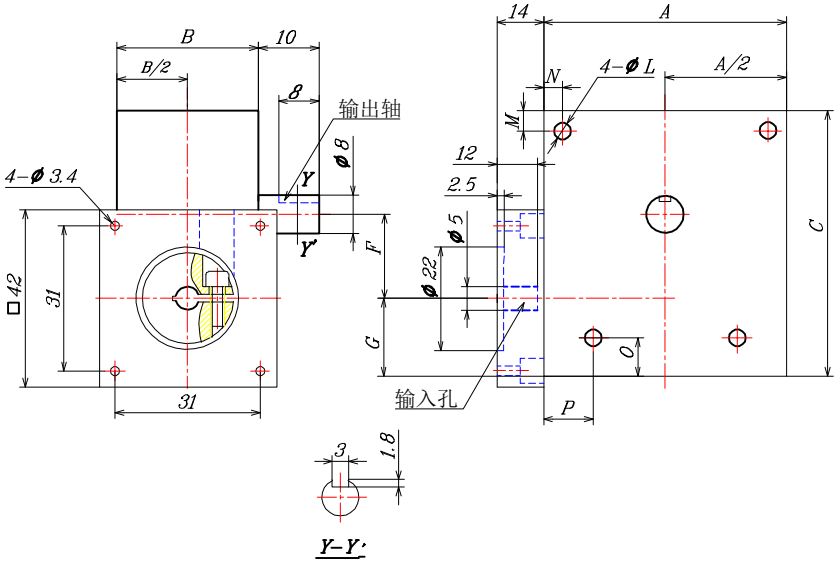

产品型号	齿数比	中心距	长	宽	高					通孔	侧隙	径向力负荷容许量	重量
Catalogue Number	Gear Ratio	F	A	B	C	M	N	O	P	Q	(′)	(N)	W (kg)
WS 05B-010	1：10	9.5	45	24	45	4	4	6	8	Φ3.2	40	24	0.22
WS 05B-020	1：20	9.5											0.23
WS 05B-030	1：30	12											0.23
WS 05B-040	1：40	14.5	50	24	55	4.5	4.5	8	10	Φ4.2			0.34
WS 05B-050	1：50	17											0.36
WS 05B-060	1：60	19.5	55	24	65								0.41
WS 05B-080	1：80	24.5	60	24	70								0.49

产品型号	输入转速min(rpm) 和允许输出扭矩 (N·cm)					
Catalogue Number	50 rpm	100 rpm	500 rpm	1000 rpm	2000 rpm	3000 rpm
WS 05B-010	27	25	18	14	11	10
WS 05B-020	28	25	18	15	12	10
WS 05B-030	59	54	40	33	27	23
WS 05B-040	102	93	69	58	47	41
WS 05B-050	153	140	107	89	73	64
WS 05B-060	210	205	160	120	115	105
WS 05B-080	380	330	290	250	221	200



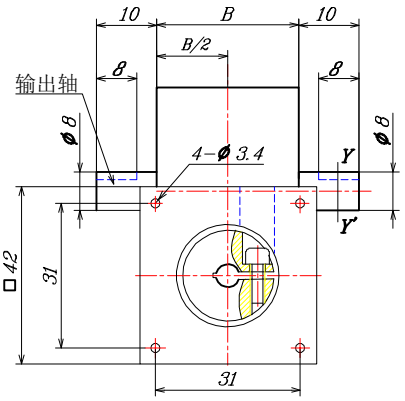

双轴输出

双轴输出，型号后面添加DZ，举例：WS05B-010DZ

壳体材料： 铝合金 （可提供不锈钢材料。）
壳体表面处理： 黑色阳极氧化
输入轴材料： S45C （可提供不锈钢材料。）
输出轴材料： S45C （可提供不锈钢材料。）
工作温度： -25 至 +125℃
(可提供工作温度 -40 至 +125℃，请备注。)

我们将灵活运用本公司生产精密齿轮箱的经验技术，接受订制齿轮箱的制作要求，一台起订。
we make customizde gearboxes with our past experience and know-how of precise and small standard gears from 1pc.



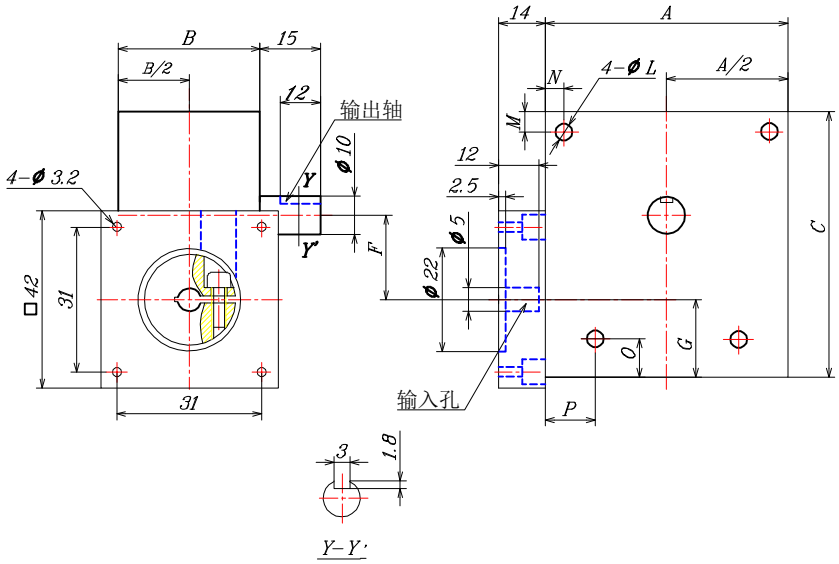

产品型号	齿数比	中心距	高	长	宽						通孔	侧隙	径向力负荷容许量	重量
Catalogue Number	Gear Ratio	F	A	B	C	G	M	N	0	P	Q	(')	(N)	W (kg)
WS 08B-010	1：10	13.2	50	25	55	20.9	4.5	4.5	8	15	Φ4.2	25	20	0.36
WS 08B-020	1：20	13.2												0.36
WS 08B-030	1：30	17.2				24								0.38
WS 08B-040	1：40	21.2	60	28	70								33	0.60
WS 08B-050	1：50	25.2				18.5								0.64
WS 08B-060	1：60	29.2	70	28	80	18.8	5	5	8	16	Φ5.2			1.24
WS 08B-080	1：80	37.2	80	28	100									1.80

产品型号	输入转速min(rpm）和允许输出扭矩 (N·cm)					
Catalogue Number	50 rpm	100 rpm	500 rpm	1000 rpm	2000 rpm	3000 rpm
WS 08B-010	82	71	50	41	32	29
WS 08B-020	84	75	53	44	35	30
WS 08B-030	179	164	119	98	79	69
WS 08B-040	306	281	207	172	139	122
WS 08B-050	465	424	319	238	217	192
WS 08B-060	650	560	480	402	350	334
WS 08B-080	980	910	830	710	624	586



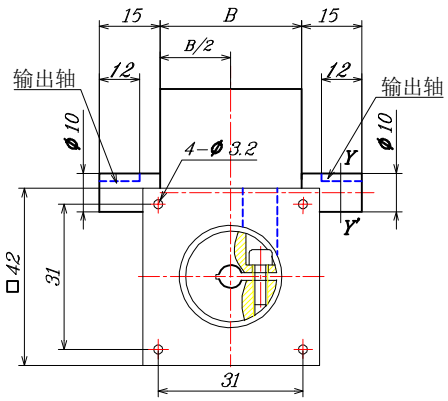

双轴输出

双轴输出，型号后面添加DZ，举例：WS08B-010DZ

壳体材料： 铝合金 （可提供不锈钢材料。）
壳体表面处理： 黑色阳极氧化
输入轴材料： S45C （可提供不锈钢材料。）
输出轴材料： S45C （可提供不锈钢材料。）
工作温度： -25 至 +125℃
(可提供工作温度 -40 至 +125℃，请备注。)

我们将灵活运用本公司生产精密齿轮箱的经验技术，接受订制齿轮箱的制作要求，一台起订。
we make customizde gearboxes with our past experience and know-how of precise and small standard gears from 1pc.



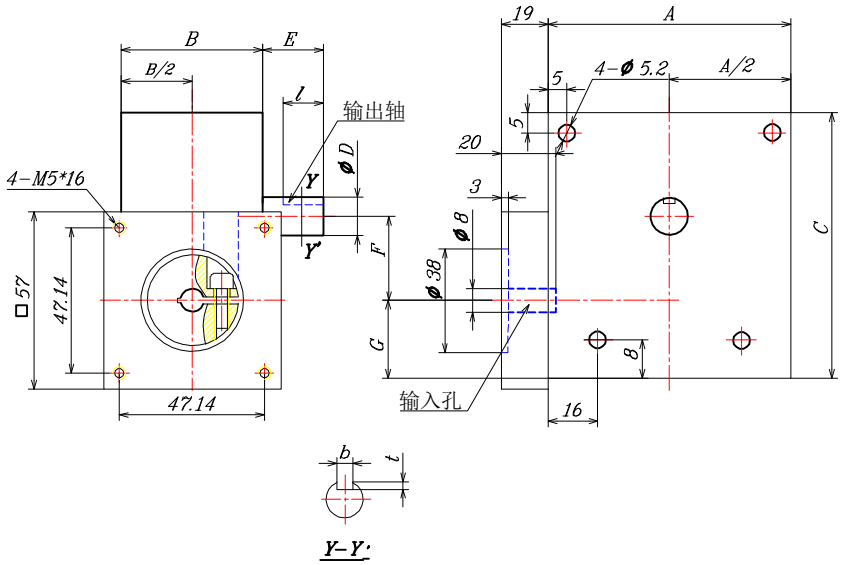

产品型号	齿数比	中心距	长	宽	高	轴径			键 槽			侧隙	径向力负荷容许量	重 量
Catalogue Number	Gear Ratio	F	A	B	C	D	E	G	b	t	l	(′)	(N)	W (Kg)
WS 10B-010	1：10	18	60	33	70	10	20	26.0	3	1.8	15	25	24	0.61
WS 10B-020	1：20	18												0.61
WS 10B-030	1：30	23				12		23.0	4	2.5	15		44	0.65
WS 10B-040	1：40	28	70	33	85	15	25	28.0	5	3	20		58	0.98
WS 10B-050	1：50	33						22.0						1.02

产品型号	输入转速min(rpm）和允许输出扭矩 (N·cm)					
Catalogue Number	50 rpm	100 rpm	500 rpm	1000 rpm	2000 rpm	3000 rpm
WS 10B-010	191	171	112	90	69	58
WS 10B-020	192	174	120	98	78	67
WS 10B-030	409	374	265	218	175	152
WS 10B-040	697	638	463	382	309	271
WS 10B-050	1056	968	713	591	479	421



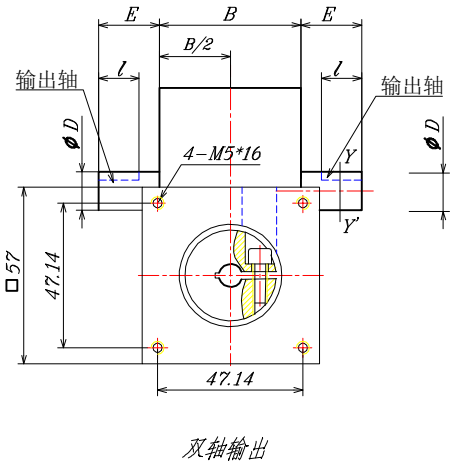

双轴输出

双轴输出，型号后面添加DZ，举例：WS10B-010DZ

壳体材料： 铝合金 （可提供不锈钢材料。）
壳体表面处理： 黑色阳极氧化
输入轴材料： S45C （可提供不锈钢材料。）
输出轴材料： S45C （可提供不锈钢材料。）
工作温度： -25 至 +125℃
(可提供工作温度 -40 至 +125℃，请备注。)

我们将灵活运用本公司生产精密齿轮箱的经验技术，接受订制齿轮箱的制作要求，一台起订。
we make customizde gearboxes with our past experience and know-how of precise and small standard gears from 1pc.

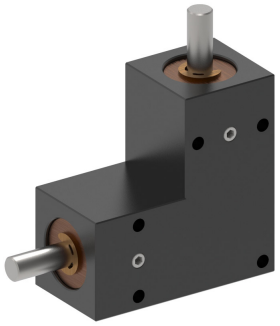

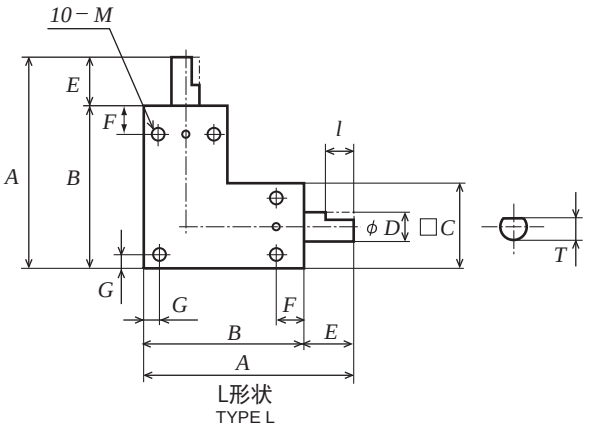

L形状
TYPE L

产品型号				轴直径 Shaft				轴端的形状 Shape of Shaft end			螺纹孔 10-M*深
Catalogue Number	A	B	□ C	Ø D (h7)	E	F	G	Ø D	T	l	Set Screw
S35 L - 001	35	27	14	Ø 3	8	4	2	D	2.7	5	10-M2深4
S45 L - 001	45	33	18	Ø 4	12	5	3		3.3	8	10-M3深4
S65 L - 001	65	50	25	Ø 6	15	12	3.5	Ø	-	-	10-M4深6
S65 L - 002									-	-	
S80 L - 001	80	60	30	Ø 8	20	15	5		-	-	10-M5深6
S80 L - 002									-	-	
S90 L - 001	90	70	35	Ø 10	20	15	5		-	-	10-M5深7
S90 L - 002									-	-	
S105 L - 001	105	80	40	Ø 12	25	20	5		-	-	10-M6深7
S105 L - 002									-	-	

产品型号	齿数比	输入转速min(rpm）和允许输出扭矩 (N·cm)								侧隙	重量
Catalogue Number	Gear Ratio	50 rpm	100 rpm	250 rpm	500 rpm	800 rpm	1000 rpm	1500 rpm	2000 rpm	(′)	W（g）
S35 L - 001	1	7.10	7.00	6.80	6.50	6.20	6.00	5.50	5.30	20	27
S45 L - 001	1	19	19	18	17	17	16	15	14	15	55
S65 L - 001	1	74	73	70	66	61	58	53	48	15	175
S65 L - 002	2	20	20	20	19	18	18	17	16		
S80 L - 001	1	138	136	129	120	110	104	92	83	15	290
S80 L - 002	2	40	40	38	37	35	34	32	30		
S90 L - 001	1	272	266	250	228	206	193	168	148	15	496
S90 L - 002	2	78	77	74	71	66	64	59	54		
S105 L - 001	1	443	432	402	360	320	298	254	222	15	725
S105 L - 002	2	142	140	134	126	117	112	101	92		

壳体材料： 铝合金 （可提供不锈钢材料。）
壳体表面处理： 黑色阳极氧化
齿轮材料： 钢 （可提供不锈钢材料。）
输出轴材料： 合金钢 （可提供不锈钢材料。）
工作温度： -25 至 +125℃
(可提供工作温度 -40 至 +125℃，请备注。)

我们将灵活运用本公司生产精密齿轮箱的经验技术 ，接受订制齿轮箱的制作要求，一台起订。
we make customizde gearboxes with our past experience and know-how of precise and small standard gears from 1pc.

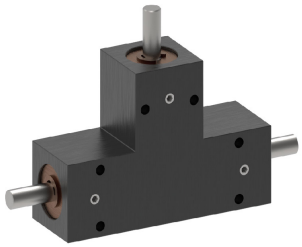

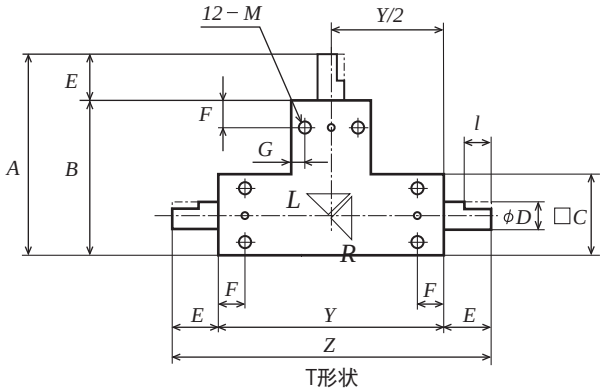

T形状
TYPE T

产品型号						轴直径 Shaft				轴端的形状 Shape of Shaft end			螺纹孔 10-M*深
CataTogue NumSer	Z	Y	A	B	□C	Ø D (h7)	E	F	G	Ø D	T	l	Set Screw
S45 T - 001	72	48	45	33	18	Ø 4	12	5	3	D	3.3	8	10-M3深4
S65 T - 001	105	75	65	50	25	Ø 6	15	12	3.5	Ø	-	-	10-M4深6
S65 T - 002											-	-	
S80 T - 001	130	90	80	60	30	Ø 8	20	15	5		-	-	10-M5深6
S80 T - 002											-	-	
S90 T - 001	145	105	90	70	35	Ø 10	20	15	5		-	-	10-M5深7
S90 T - 002											-	-	
S105 T - 001	170	120	105	80	40	Ø 12	25	20	5		-	-	10-M6深7
S105 T - 002											-	-	

产品型号	齿数比	输入转速min(rpm) 和允许输出扭矩 (N·cm)								侧隙	重量
Catalogue Number	Gear Ratio	50 rpm	100 rpm	250 rpm	500 rpm	800 rpm	1000 rpm	1500 rpm	2000 rpm	(′)	W (g)
S45 T - 001	1	19	19	18	17	17	16	15	14	15	75
S65 T - 001	1	74	73	70	66	61	58	53	48		246
S65 T - 002	2	20	20	20	19	18	18	17	16		
S80 T - 001	1	138	136	129	120	110	104	92	83		410
S80 T - 002	2	40	40	38	37	35	34	32	30		
S90 T - 001	1	272	266	250	228	206	193	168	148		679
S90 T - 002	2	78	77	74	71	66	64	59	54		
S105 T - 001	1	443	432	402	360	320	298	254	222		991
S105 T - 002	2	142	140	134	126	117	112	101	92		

壳体材料： 铝合金 （可提供不锈钢材料。）
壳体表面处理： 黑色阳极氧化
齿轮材料： 钢 （可提供不锈钢材料。）
输出轴材料： 合金钢 （可提供不锈钢材料。）
工作温度： -25 至 +125℃
(可提供工作温度 -40 至 +125℃，请备注。)

我们将灵活运用本公司生产精密齿轮箱的经验技术，接受订制齿轮箱的制作要求，一台起订。
we make customizde gearboxes with our past experience and know-how of precise and small standard gears from 1pc.

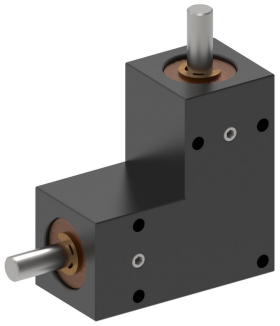

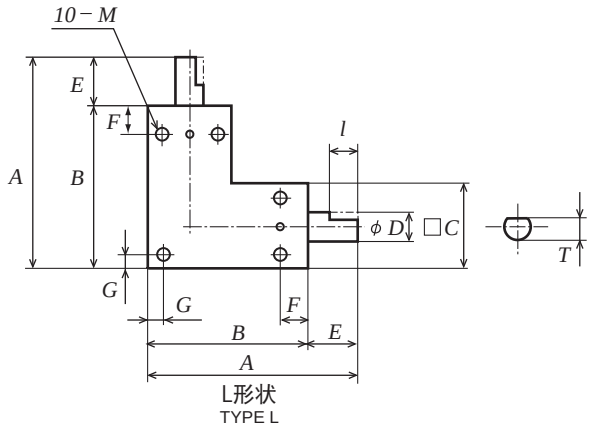

L形状
TYPE L

产品型号				轴直径 Shaft				轴端的形状 Shape of Shaft end			端部螺纹孔 2-M*深	螺纹孔 10-M*深
Catalogue Number	A	B	□ C	Ø D (h7)	E	F	G	b	t	l	Set Screw	Set Screw
SH 70L-001	70	54	27	Ø 6	16	9	4	-	-	-	-	10-M4*深6
SH 85L-001	85	64	32	Ø 8	21	10	5	3	1.8	14	-	10-M5*深7
SH 95L-001	95	72	36	Ø 10	23	13	5	3	1.8	15	-	10-M5*深8
SH 115L-001	115	90	45	Ø 12	25	20	5	4	2.5	20	2-M4*深8	10-M5*深12
SH 120L-001	120	90	45	Ø 15	30	20	5	5	3.0	25		
SH 140L-001	140	110	55	Ø 15	30	25	6	5	3.0	25	2-M5*深10	10-M6*深13
SH 145L-001	145	110	55	Ø 20	35	25	6	6	3.5	30		
SH 165L-001	165	130	65	Ø 20	35	25	7	6	3.5	30	2-M5*深12	10-M6*深14
SH 170L-001	170	130	65	Ø 25	40	25	7	8	4.0	35		

产品型号	齿数比	输入转速min(rpm) 和允许输出扭矩 (N·m)								侧隙	径向力负荷容许量	重量
Catalogue Number	Gear Ratio	250 rpm	500 rpm	800 rpm	1000 rpm	1500 rpm	2000 rpm	2500 rpm	3000 rpm	(′)	(N)	W (kg)
SH 70L-001	1	0.9	0.9	0.9	0.9	0.9	0.8	0.8	0.7	15	25	0.2
SH 85L-001		2.0	2.0	2.0	2.0	1.8	1.7	1.6	1.5		36	0.4
SH 95L-001		3.7	3.7	3.7	3.6	3.3	3.0	2.9	2.8		58	0.5
SH 115L-001		5.2	5.2	5.2	5.0	4.7	4.4	4.3	4.1	10	83	1.8
SH 120L-001		5.2	5.2	5.2	5.0	4.7	4.4	4.3	4.1		83	1.8
SH 140L-001		13.3	13.3	12.6	12.2	11.2	10.7	10.3	-		166	3.1
SH 145L-001		13.3	13.3	12.6	12.2	11.2	10.7	10.3	-		166	3.2
SH 165L-001		26.2	25.6	23.9	22.9	21.3	20.3	-	-		245	5.4
SH 170L-001		26.2	25.6	23.9	22.9	21.3	20.3	-	-		245	5.5

壳体材料： 铝合金 （可提供不锈钢材料。）
壳体表面处理： 黑色阳极氧化
齿轮材料： 钢 （可提供不锈钢材料。）
输出轴材料： 合金钢 （可提供不锈钢材料。）
工作温度： -25 至 +125℃
(可提供工作温度 -40 至 +125℃，请备注。)

我们将灵活运用本公司生产精密齿轮箱的经验技术，接受订制齿轮箱的制作要求，一台起订。
we make customizde gearboxes with our past experience and know-how of precise and small standard gears from 1pc.

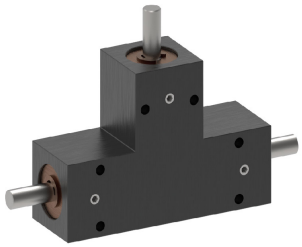

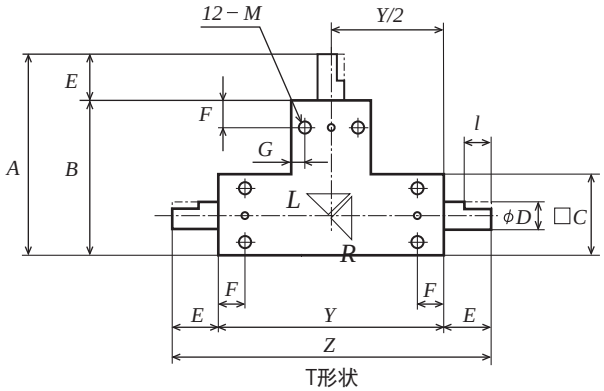

T形状
TYPE T

产品型号						轴直径 Shaft				轴端的形状 Shape of Shaft end			端部螺纹孔 2-M*深	螺纹孔 10-M*深
Catalogue Number	Z	Y	A	B	□C	Ø D (h7)	E	F	G	b	t	l	Set Screw	Set Screw
SH 70T-001	113	81	70	54	27	Ø 6	16	9	4	-	-	-	-	10-M4*深6
SH 85T-001	138	96	85	64	32	Ø 8	21	10	5	3	1.8	14	-	10-M5*深7
SH 95T-001	154	108	95	72	36	Ø 10	23	13	5	3	1.8	15	-	10-M5*深8
SH 115T-001	143	93	115	90	45	Ø 12	25	20	5	4	2.5	20	2-M4 * 深8	10-M5*深12
SH 120T-001	153	93	120	90	45	Ø 15	30	20	5	5	3.0	25		10-M5*深12
SH 140T-001	175	115	140	110	55	Ø 15	30	25	6	5	3.0	25	2-M5 *深10	10-M6*深13
SH 145T-001	185	115	145	110	55	Ø 20	35	25	6	6	3.5	30		10-M6*深13

产品型号	齿数比	输入转速min(rpm) 和允许输出扭矩 (N·m)								侧隙	径向力负荷容许量	重量
Catalogue Number	Gear Ratio	250 rpm	500 rpm	800 rpm	1000 rpm	1500 rpm	2000 rpm	2500 rpm	3000 rpm	(′)	(N)	W (kg)
SH 70T-001	1	0.9	0.9	0.9	0.9	0.9	0.8	0.8	0.7	15	25	0.2
SH 85T-001	1	2.0	2.0	2.0	2.0	1.8	1.7	1.6	1.5		36	0.4
SH 95T-001	1	3.7	3.7	3.7	3.6	3.3	3.0	2.9	2.8		58	0.5
SH 115T-001	1	5.2	5.2	5.2	5.0	4.7	4.4	4.3	4.1	10	83	1.8
SH 120T-001	1	5.2	5.2	5.2	5.0	4.7	4.4	4.3	4.1		83	1.8
SH 140T-001	1	13.3	13.3	12.6	12.2	11.2	10.7	10.3	-		166	3.1
SH 145T-001	1	13.3	13.3	12.6	12.2	11.2	10.7	10.3	-		166	3.2

壳体材料： 铝合金 （可提供不锈钢材料。）
壳体表面处理： 黑色阳极氧化
齿轮材料： 钢 （可提供不锈钢材料。）
输出轴材料： 合金钢 （可提供不锈钢材料。）
工作温度： -25 至 +125℃
(可提供工作温度 -40 至 +125℃，请备注。)

我们将灵活运用本公司生产精密齿轮箱的经验技术，接受订制齿轮箱的制作要求，一台起订。
we make customizde gearboxes with our past experience and know-how of precise and small standard gears from 1pc.

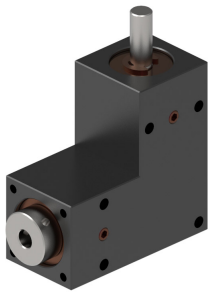

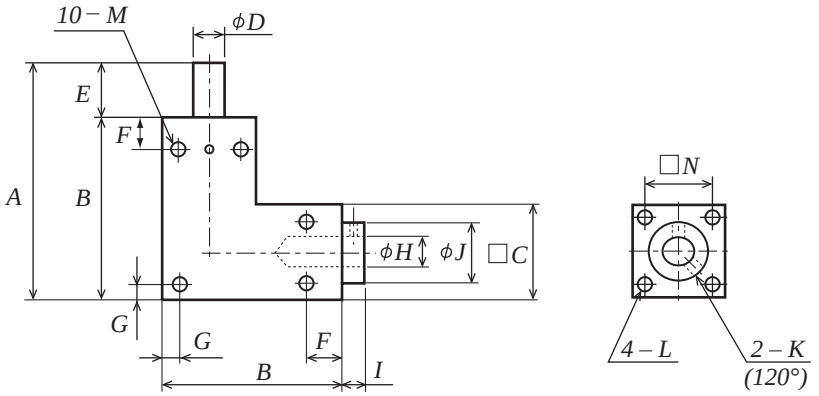

LB形状 TYPE LB　齿轮传动比 RATIO 1:1

产品型号				轴直径 Shaft	孔径									螺纹孔 10-M*深
Catalogue Number	A	B	□ C	Ø D (h7)	H(h7)	E	I	Ø J	2-K(120°)	F	G	4-L*深度	□ N	Set Screw
ZK 65L-001A	65	50	25	Ø 6	Ø 5*深15	15	5	16	2-M3	12	3.5	4-M3*深6	19	10-M4*深6
ZK 65L-001B					Ø 6*深15								19	
ZK 80L -001A	80	60	30	Ø 8	Ø 6*深19	20		19		15	5	4-M3*深8	23	10-M5*深6
ZK 80L-001B					Ø 8*深19								23	
ZK 90L-001A	90	70	35	Ø 10	Ø 8*深19	20	6	21	2-M4	15	5	4-M4*深8	25	10-M5*深7
ZK 90L-001B					Ø 10*深19								25	
ZK 105L-001A	105	80	40	Ø 12	Ø 10*深23	25		26		20		4-M4*深10	30	10-M6*深7
ZK 105L-001B					Ø 12*深23								30	

产品型号	齿数比	输入转速min(rpm）和允许输出扭矩 (N·cm)								侧隙	重量
Catalogue Number	Gear Ratio	50 rpm	100 rpm	250 rpm	500 rpm	800 rpm	1000 rpm	1500 rpm	2000 rpm	(′)	W (g)
ZK 65L-001A	1	74	73	70	66	61	58	53	48	15	169
ZK 65L-001B											167
ZK 80L -001A		138	136	129	120	110	104	92	83		293
ZK 80L-001B											289
ZK 90L-001A		272	266	250	228	206	193	168	148		465
ZK 90L-001B											460
ZK 105L-001A		443	432	402	360	320	298	254	222		722
ZK 105L-001B											713

壳体材料： 铝合金 （可提供不锈钢材料。）
壳体表面处理： 黑色阳极氧化
齿轮材料： 钢 （可提供不锈钢材料。）
输出轴材料： 合金钢 （可提供不锈钢材料。）
工作温度： -25 至 +125℃
(可提供工作温度 -40 至 +125℃，请备注。)

我们将灵活运用本公司生产精密齿轮箱的经验技术，接受订制齿轮箱的制作要求，一台起订。
we make customizde gearboxes with our past experience and know-how of precise and small standard gears from 1pc.