天津利君安盛科技有限公司
Tianjin LEEN ANSON Technology Co., Ltd

刘工： 18611562001

地址：天津津南区双港工业
区融金创意产业园1号楼

利君安盛（LEEN ANSON)，小模数齿轮由瑞士滚齿机精密滚切加工，齿轮箱应用于许多行业，包括机器人、医疗器械、光学、石油和天然气、航空航天和重工业，我们拥有数十年的齿轮和变速箱制造经验，我们将灵活运用本公司生产精密齿轮箱的经验技术，接受订制齿轮箱的制作要求，一台起订。

利君安盛（LEEN ANSON)精密微小型齿轮箱的设计特点包括:紧凑的尺寸、最佳的功率重量比、低噪音、高效率、低齿隙和长寿命。



推荐
输出轴径3mm

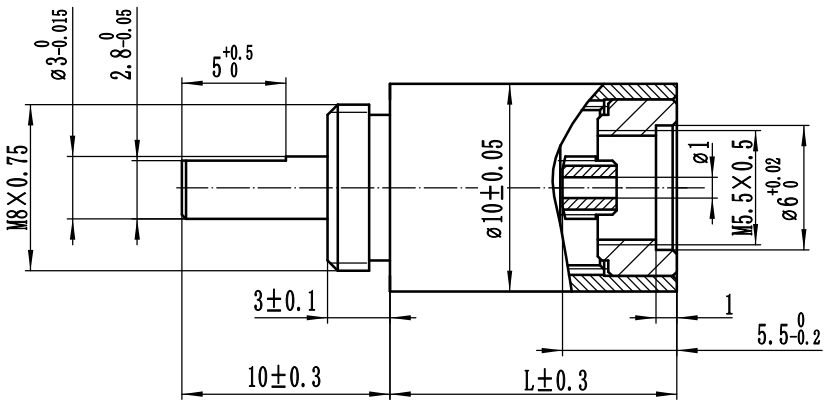

性能 Data	单位Unit	1-级	2-级	3-级	4-级	5-级
额定输出扭矩	Nm	0.1	0.2	0.3	0.3	0.3
最大输出扭矩	Nm	0.2	0.3	0.45	0.45	0.45
背隙	≤°	1	1.6	1.8	2.2	2.5
效率	%	90	81	73	66	60
重量	g	7	9	11	13	15
长度L	mm	11.2	13.8	16.4	19	21.6

我们可以提供高精度，零背隙，或者大扭矩等，特殊要求的齿轮箱，请联系我们。
We can provide high precision, zero backlash, high torque reducer.Please contact us.

减速比 ratio		1-级		2-级		3-级		4-级		5-级	
型号		减速比 ratio	电机轴最大直径	减速比 ratio	电机轴最大直径	减速比 ratio	电机轴最大直径	减速比 ratio	电机轴最大直径	减速比 ratio	电机轴最大直径
LAE 10-		4	1	16	1	64	1	256	1	1064	1

壳体材料	不锈钢
齿轮材料	全钢、硬齿面
输出端轴承	滚动轴承
额定输入转速	12000 rpm
最大允许径向载荷	≤8N
最大允许轴向载荷	≤8N
最大允许安装力	≤15N
径向间隙	≤0.04mm
轴向间隙	≤0.1mm
工作温度	-25 至 +65℃
（可提供工作温度 -40 至 +125℃，请备注。）	

型号举例: LAEH10-1064
产品规格 减速比

我们将灵活运用本公司生产精密齿轮箱的经验技术，接受订制齿轮箱的制作要求，一台起订。
we make customizde gearboxes with our past experience and know-how of precise and small standard gears from 1pc.

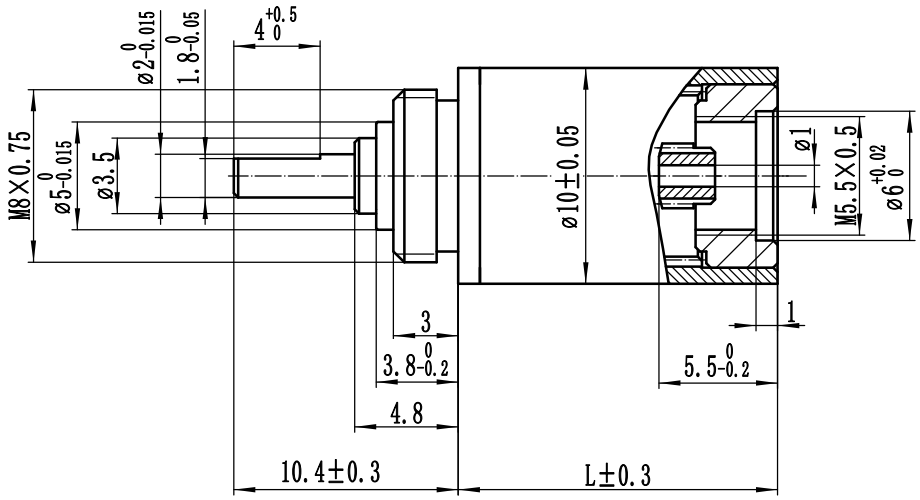

性能 Data	单位Unit	1-级	2-级	3-级	4-级	5-级
额定输出扭矩	Nm	0.1	0.2	0.3	0.3	0.3
最大输出扭矩	Nm	0.2	0.3	0.45	0.45	0.45
背隙	≤°	1	1.6	1.8	2.2	2.5
效率	%	90	81	73	66	60
重量	g	7	9	11	13	15
长度L	mm	12.2	14.8	17.4	20	22.6

我们可以提供高精度，零背隙，或者大扭矩等，特殊要求的齿轮箱，请联系我们。
We can provide high precision, zero backlash, high torque reducer.Please contact us.

减速比 ratio		1-级		2-级		3-级		4-级		5-级	
型号		减速比 ratio	电机轴最大直径	减速比 ratio	电机轴最大直径	减速比 ratio	电机轴最大直径	减速比 ratio	电机轴最大直径	减速比 ratio	电机轴最大直径
LAE 10-		4	1	16	1	64	1	256	1	1064	1

壳体材料	不锈钢
齿轮材料	全钢、硬齿面
输出端轴承	滚动轴承
额定输入转速	12000 rpm
最大允许径向载荷	≤8N
最大允许轴向载荷	≤8N
最大允许安装力	≤15N
径向间隙	≤0.04mm
轴向间隙	≤0.1mm
工作温度	-25 至 +65℃
（可提供工作温度 -40 至 +125℃，请备注。）	

型号举例: LAE10-1064
产品规格 | 减速比

我们将灵活运用本公司生产精密齿轮箱的经验技术，接受订制齿轮箱的制作要求，一台起订。
we make customizde gearboxes with our past experience and know-how of precise and small standard gears from 1pc.

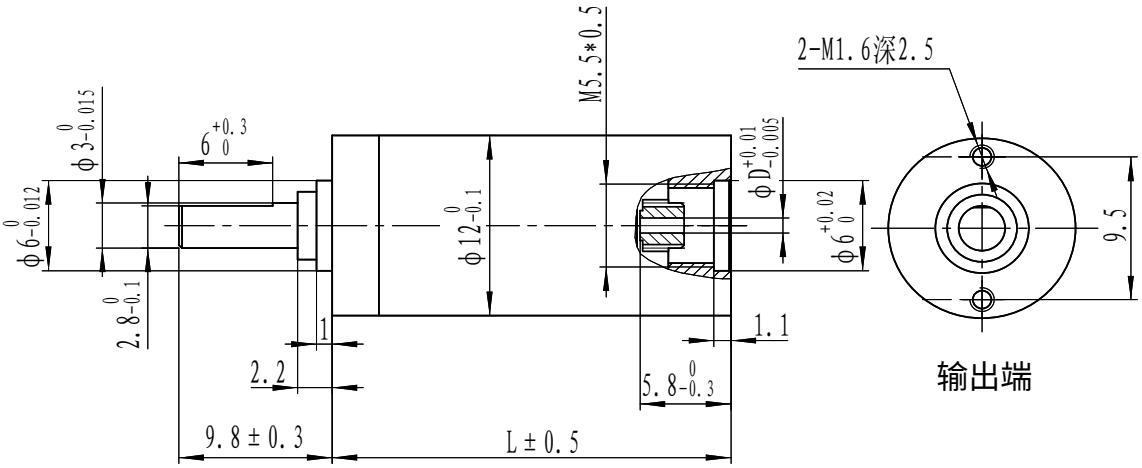

性能 Data	单位Unit	1-级	2-级	3-级	4-级	5-级
额定输出扭矩	Nm	0.2	0.3	0.3	0.35	0.4
最大输出扭矩	Nm	0.3	0.45	0.45	0.53	0.6
背隙	≤°	0.8	1.2	1.6	2	2.5
效率	%	90	81	73	66	60
重量	g	9	11	13	15	18
长度L	mm	14.3	17.1	19.9	22.7	25.5

我们可以提供高精度，零背隙，或者大扭矩等，特殊要求的齿轮箱，请联系我们。
We can provide high precision, zero backlash, high torque reducer.Please contact us.

减速比 ratio		1-级		2-级		3-级		4-级		5-级	
型号		减速比 ratio	电机轴最大直径D	减速比 ratio	电机轴最大直径D	减速比 ratio	电机轴最大直径D	减速比 ratio	电机轴最大直径D	减速比 ratio	电机轴最大直径D
LAE 12-		3.50	1.5	12.25	1.5	42.88	1.5	150.06	1.5	525.22	1.5
		4.00	1.5	14.00	1.5	49.00	1.5	171.50	1.5	600.25	1.5
	*	4.75	1	16.00	1.5	56.00	1.5	203.66	1	686.00	1.5
				16.63	1	64.00	1	232.75	1	712.80	1
				19.00	1	76.00	1.5	256.00	1.5	814.63	1
				* 22.56	1	78.97	1	276.39	1	931.00	1
						90.25	1	304.00	1	1024.00	1.5
						* 107.17	1	315.88	1	1105.56	1
								361.00	1	1216.00	1
								375.10	1	1312.86	1
								428.69	1	1444.00	1
								509.07	1	1500.41	1
										1714.75	1
										2036.27	1
										2418.07	1

壳体材料	不锈钢
齿轮材料	全钢、硬齿面
输出端轴承	滚动轴承
额定输入转速	12000 rpm
最大允许径向载荷	≤8N
最大允许轴向载荷	≤8N
最大允许安装力	≤15N
径向间隙	≤0.04mm
轴向间隙	≤0.1mm
工作温度	-25 至 +65℃
（可提供工作温度 -40 至 +125℃，请备注。）	

说明：前面带符号 * 的速比承载力较小，额定扭矩和最大扭矩表格参数×0.6倍。

型号举例： LAE12- 12.25
产品规格 减速比

我们将灵活运用本公司生产精密齿轮箱的经验技术，接受订制齿轮箱的制作要求，一台起订。
we make customizde gearboxes with our past experience and know-how of precise and small standard gears from 1pc.

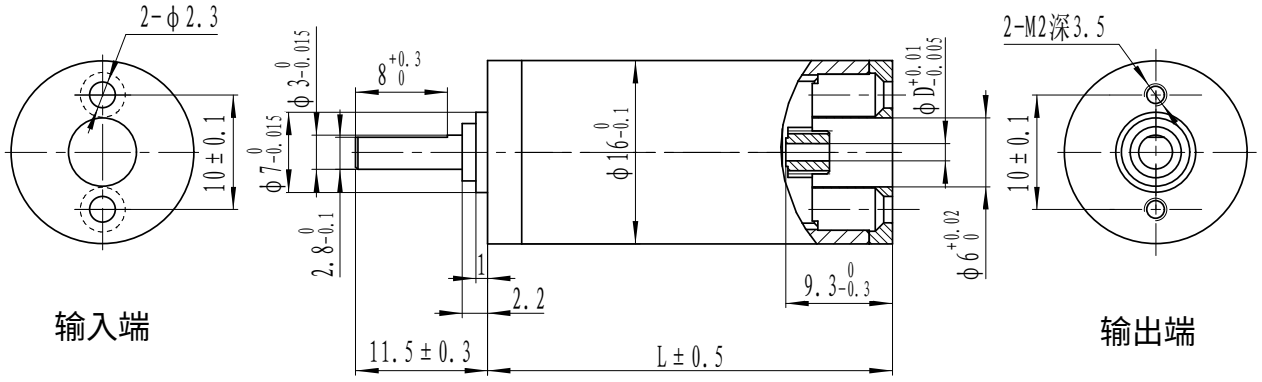

性能 Data	单位Unit	1-级	2-级	3-级	4-级	5-级
额定输出扭矩	Nm	0.3	0.4	0.6	0.6	0.6
最大输出扭矩	Nm	0.6	0.8	1.2	1.2	1.2
背隙	≤°	1	1.5	2	2.5	3
效率	%	90	81	73	66	60
重量	g	18	21	25	29	33
长度L	mm	18.1	21.9	25.7	29.5	33.3

我们可以提供高精度，零背隙，或者大扭矩等，特殊要求的齿轮箱，请联系我们。

We can provide high precision, zero backlash, high torque reducer.Please contact us.

减速比 ratio		1-级		2-级		3-级		4-级		5-级	
型号		减速比 ratio	电机轴最大直径D	减速比 ratio	电机轴最大直径D	减速比 ratio	电机轴最大直径D	减速比 ratio	电机轴最大直径D	减速比 ratio	电机轴最大直径D
LAE 16-		3.43	3	11.76	3	40.30	3	138.18	3	473.77	3
		3.83	3	13.14	3	45.06	3	154.50	3	529.70	3
		4.40	2	14.69	3	50.38	3	172.73	3	592.23	3
	*	5.25	1.5	15.09	2	57.83	2	193.13	3	662.15	3
				16.87	2	66.38	2	221.68	2	740.32	3
				19.36	2	69.00	1.5	254.45	2	811.10	1.5
				20.13	1.5	74.21	2	271.54	1.5	906.86	1.5
				23.10	1.5	79.20	1.5	292.06	2	975.38	2
				27.56	1.5	88.55	2	348.48	1.5	1040.91	1.5
						101.64	1.5	389.62	1	1242.00	1.5
						105.66	1.5	415.80	1.2	1388.63	1.5
								554.70	1	1425.60	1.5
										1593.90	1.5
										1901.81	1.5
										2182.95	1.5
										3988.38	1.5

壳体材料	不锈钢
齿轮材料	全钢、硬齿面
输出端轴承	滚动轴承
额定输入转速	12000 rpm
最大允许径向载荷	≤8N
最大允许轴向载荷	≤8N
最大允许安装力	≤20N
径向间隙	≤0.04mm
轴向间隙	≤0.1mm
工作温度	-25 至 +125℃

（可提供工作温度 -40 至 +125℃，请备注。）

说明：前面带符号 * 的速比承载力较小，额定扭矩和最大扭矩表格参数×0.6倍。

型号举例： LAE 16- 11.76

产品规格 | 减速比

我们将灵活运用本公司生产精密齿轮箱的经验技术，接受订制齿轮箱的制作要求，一台起订。

we make customizde gearboxes with our past experience and know-how of precise and small standard gears from 1pc.

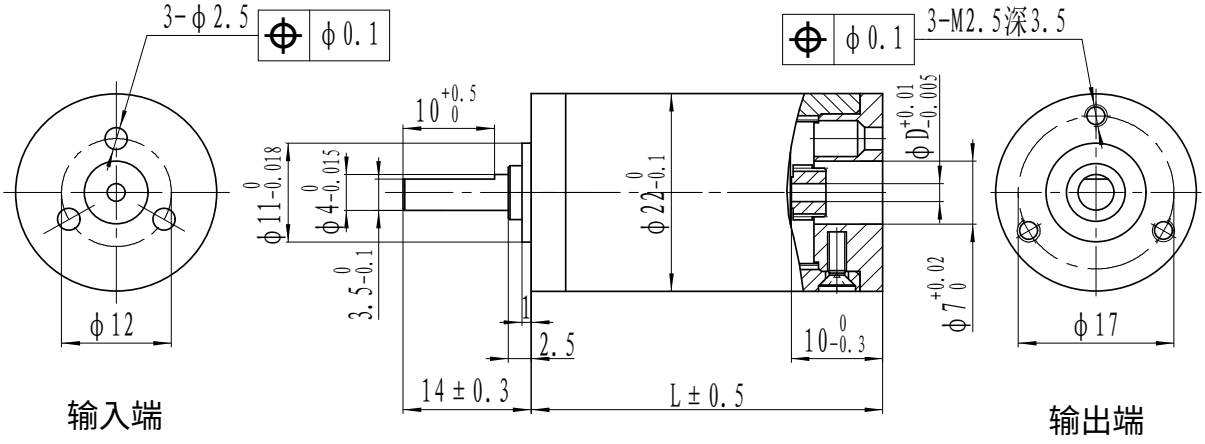

性能 Data	单位Unit	1-级	2-级	3-级	4-级	5-级
额定输出扭矩	Nm	0.8	1.2	1.5	1.5	1.5
最大输出扭矩	Nm	1.5	2	3	3	3
背隙	≤°	1	1.5	2	2.5	3
效率	%	90	81	73	66	60
重量	g	42	55	63	71	79
长度L	mm	21.4	27	30.8	34.6	38.4

我们可以提供高精度，零背隙，或者大扭矩等，特殊要求的齿轮箱，请联系我们。

We can provide high precision, zero backlash, high torque reducer.Please contact us.

减速比 ratio		1-级		2-级		3-级		4-级		5-级	
型号		减速比 ratio	电机轴最大直径D	减速比 ratio	电机轴最大直径D	减速比 ratio	电机轴最大直径D	减速比 ratio	电机轴最大直径D	减速比 ratio	电机轴最大直径D
LAE 22-		3.5	4	12.76	4	45.55	4	162.19	4	581.05	4
		4.0	3	14.29	3	51.02	3	182.22	3	650.77	3
		4.6	3	16.00	3	64.00	3	204.08	3	748.39	3
		5.5	2	18.40	3	73.60	3	228.57	3	838.19	3
				22.00	2	88.00	2	256.00	3	938.78	3
				25.30	2	97.34	2	302.29	3	1002.19	2
						116.38	3	322.70	2	1079.59	3
						121.00	2	352.00	2	1177.60	3
						139.15	3	389.34	3	1241.53	3
								415.64	2	1354.24	3
								484.00	2	1557.38	3
								556.60	2	1790.98	3
								665.50	2	2059.63	3
								* 765.33	2	2462.60	2
										3061.30	2
										* 4209.29	2
										* 5032.84	2

壳体材料	不锈钢
齿轮材料	全钢、硬齿面
输出端轴承	滚动轴承
额定输入转速	12000 rpm
最大允许径向载荷	≤70N
最大允许轴向载荷	≤100N
最大允许安装力	≤100N
径向间隙	≤0.04mm
轴向间隙	≤0.1mm
工作温度	-25 至 +125℃

（可提供工作温度 -40 至 +125℃，请备注。）

说明：前面带符号 * 的速比承载力较小，额定扭矩和最大扭矩表格参数×0.6倍。

型号举例： LAE 22- 12.76

产品规格 减速比

我们将灵活运用本公司生产精密齿轮箱的经验技术，接受订制齿轮箱的制作要求，一台起订。

we make customizde gearboxes with our past experience and know-how of precise and small standard gears from 1pc.

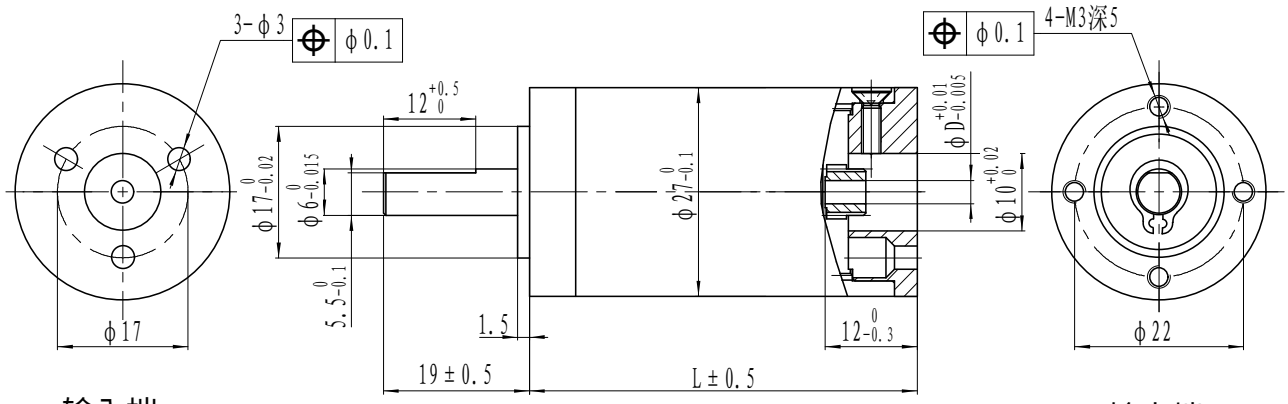

输入端 输出端

性能 Data	单位Unit	1-级	2-级	3-级	4-级	5-级
额定输出扭矩	Nm	1.2	1.8	2	2.5	2.5
最大输出扭矩	Nm	2.4	2.5	3	3.5	4
背隙	≤°	0.8	1.2	1.6	2.5	3
效率	%	90	81	73	66	60
重量	g	70	93	112	130	146
长度L	mm	26.8	34.6	39.9	45.2	50.5

我们可以提供高精度，零背隙，或者大扭矩等，特殊要求的齿轮箱，请联系我们。

We can provide high precision, zero backlash, high torque reducer.Please contact us.

减速比 ratio		1-级		2-级		3-级		4-级		5-级	
型号		减速比 ratio	电机轴最大直径D	减速比 ratio	电机轴最大直径D	减速比 ratio	电机轴最大直径D	减速比 ratio	电机轴最大直径D	减速比 ratio	电机轴最大直径D
LAE 27-		3.57	6	12.76	6	45.55	6	162.69	6	581.05	6
		4.00	5	16.00	5	51.02	5	182.22	5	650.77	5
		4.60	4	18.40	4	57.14	5	204.08	5	728.86	5
	*	5.50	3	22.00	3	64.00	5	228.57	5	838.19	4
				25.30	3	73.60	5	262.86	4	938.78	4
				* 30.25	3	84.64	4	280.61	3	1002.19	3
						88.00	3	302.29	4	1122.45	3
						90.36	3	322.70	3	1241.53	4
								361.43	3	1354.24	4
								415.64	3	1445.71	3
								496.96	3	1662.57	3
								665.50	3	1987.86	3
										2376.79	3
										3061.30	3
										* 4209.29	3
										* 5032.84	3

壳体材料	不锈钢
齿轮材料	全钢、硬齿面
输出端轴承	滚动轴承
额定输入转速	12000 rpm
最大允许径向载荷	≤100N
最大允许轴向载荷	≤100N
最大允许安装力	≤120N
径向间隙	≤0.04mm
轴向间隙	≤0.1mm
工作温度	-25 至 +125℃

（可提供工作温度 -40 至 +125℃，请备注。）

说明：前面带符号 * 的速比承载力较小，额定扭矩和最大扭矩表格参数×0.6倍。

型号举例： LAE 27- 12.76

产品规格 减速比

我们将灵活运用本公司生产精密齿轮箱的经验技术，接受订制齿轮箱的制作要求，一台起订。

we make customizde gearboxes with our past experience and know-how of precise and small standard gears from 1pc.

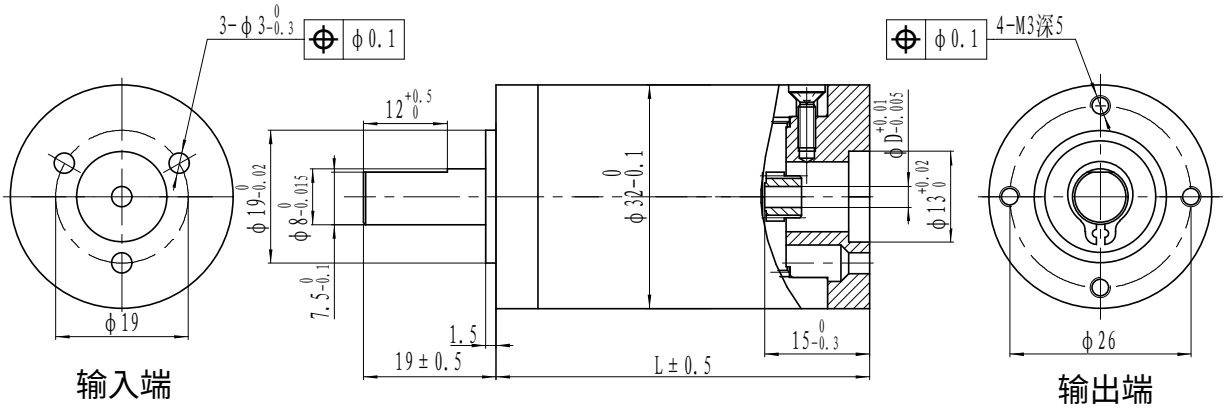

性能 Data	单位Unit	1-级	2-级	3-级	4-级	5-级
额定输出扭矩	Nm	2	2.5	3	3.5	2.5
最大输出扭矩	Nm	3.5	3.5	4.5	5	6
背隙	≤°	0.8	1.2	1.6	2.5	3
效率	%	90	81	73	66	60
重量	g	115	151	171	210	233
长度L	mm	26.8	34.6	39.9	45.2	50.5

我们可以提供高精度，零背隙，或者大扭矩等，特殊要求的齿轮箱，请联系我们。

We can provide high precision, zero backlash, high torque reducer.Please contact us.

减速比 ratio		1-级		2-级		3-级		4-级		5-级	
型号		减速比 ratio	电机轴最大直径D	减速比 ratio	电机轴最大直径D	减速比 ratio	电机轴最大直径D	减速比 ratio	电机轴最大直径D	减速比 ratio	电机轴最大直径D
LAE 32-		3.57	6	12.76	6	45.55	6	162.69	6	581.05	6
		4.00	5	16.00	5	51.02	5	182.22	5	650.77	5
		4.60	4	18.40	4	57.14	5	204.08	5	728.86	5
		5.50	3	22.00	3	64.00	5	228.57	5	838.19	4
				25.30	3	73.60	5	262.86	4	938.78	4
				30.25	3	84.64	4	280.61	3	1002.19	3
						88.00	3	302.29	4	1122.45	3
						90.36	3	322.70	3	1241.53	4
						101.20	3	361.43	3	1354.24	4
						* 139.15	3	415.64	3	1445.71	3
						* 166.38	3	496.96	3	1662.57	3
								665.50	3	1987.86	3
										2376.79	3
										3061.30	3
										* 4209.29	3
										* 5032.84	3

壳体材料	不锈钢
齿轮材料	全钢、硬齿面
输出端轴承	滚动轴承
额定输入转速	12000 rpm
最大允许径向载荷	≤150N
最大允许轴向载荷	≤150N
最大允许安装力	≤200N
径向间隙	≤0.04mm
轴向间隙	≤0.1mm
工作温度	-25 至 +125℃

（可提供工作温度 -40 至 +125℃，请备注。）

说明：前面带符号 * 的速比承载力较小，额定扭矩和最大扭矩表格参数×0.6倍。

型号举例： LAE 32- 12.76

产品规格 减速比

我们将灵活运用本公司生产精密齿轮箱的经验技术，接受订制齿轮箱的制作要求，一台起订。

we make customizde gearboxes with our past experience and know-how of precise and small standard gears from 1pc.

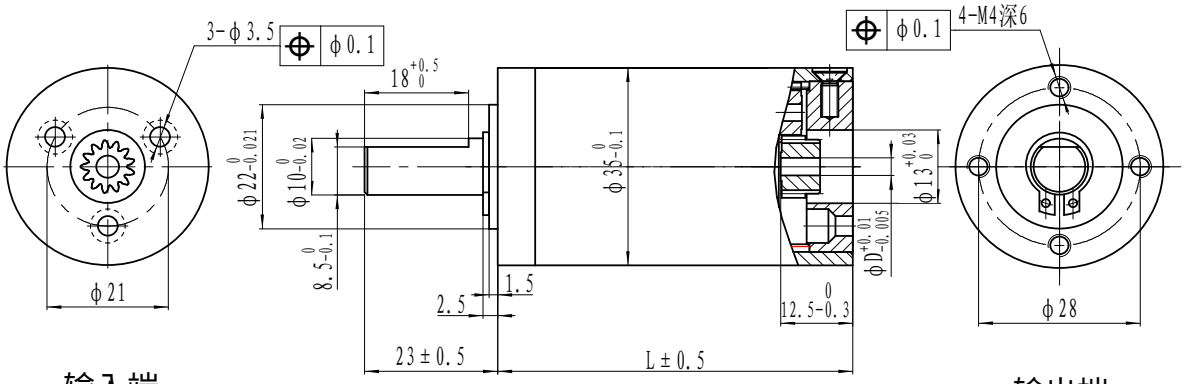

输入端 输出端

性能 Data	单位Unit	1-级	2-级	3-级	4-级	5-级
额定输出扭矩	Nm	2	4	6	6	6
最大输出扭矩	Nm	4	5	7	8	10
背隙	≤°	0.8	1.2	1.6	2.5	3
效率	%	90	81	73	66	60
重量	g	145	198	273	273	310
长度L	mm	31.3	41.4	47.9	54.7	61.5

我们可以提供高精度，零背隙，或者大扭矩等，特殊要求的齿轮箱，请联系我们。

We can provide high precision, zero backlash, high torque reducer.Please contact us.

减速比 ratio		1-级		2-级		3-级		4-级		5-级	
型号		减速比 ratio	电机轴最大直径D	减速比 ratio	电机轴最大直径D	减速比 ratio	电机轴最大直径D	减速比 ratio	电机轴最大直径D	减速比 ratio	电机轴最大直径D
LAE 35-		3.47	8	12.07	8	41.92	8	145.60	8	505.77	8
		3.94	6	13.68	6	47.51	6	165.04	6	573.30	6
		4.62	5	15.50	6	53.86	6	187.08	6	649.85	6
		5.70	4	18.17	5	63.13	5	193.45	5	672.00	5
				22.44	4	74.00	5	212.06	6	761.73	5
				26.31	4	83.88	5	219.29	5	863.44	5
				* 32.49	4	91.38	4	291.36	5	978.72	5
						98.32	5	317.44	4	1012.09	5
						103.59	4	407.87	4	1186.33	5
						127.93	4	520.89	4	1416.82	4
						149.95	4	729.20	4	1660.74	4
						* 185.19	4	854.74	4	1946.65	4
								* 1055.6	4	2404.12	4
										2969.09	4
										4156.43	4
										* 6016.92	4

壳体材料	不锈钢
齿轮材料	全钢、硬齿面
输出端轴承	滚动轴承
额定输入转速	6000 rpm
最大允许径向载荷	≤200N
最大允许轴向载荷	≤200N
最大允许安装力	≤300N
径向间隙	≤0.04mm
轴向间隙	≤0.1mm
工作温度	-25 至 +125℃

（可提供工作温度 -40 至 +125℃，请备注。）

说明：前面带符号 * 的速比承载力较小，额定扭矩和最大扭矩表格参数×0.6倍。

型号举例： LAE 35- 12.07

产品规格 减速比

我们将灵活运用本公司生产精密齿轮箱的经验技术，接受订制齿轮箱的制作要求，一台起订。

we make customizde gearboxes with our past experience and know-how of precise and small standard gears from 1pc.

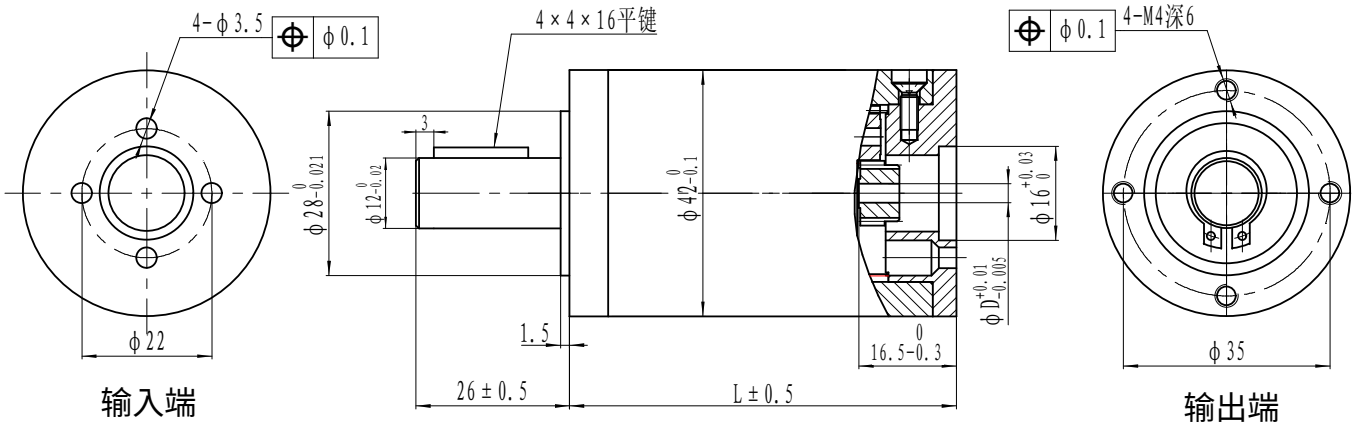

性能 Data	单位Unit	1-级	2-级	3-级	4-级	5-级
额定输出扭矩	Nm	5	6	8	8	10
最大输出扭矩	Nm	8	10	10	12	15
背隙	≤°	0.8	1.2	1.6	2.5	3
效率	%	90	81	73	66	60
重量	g	270	347	406	465	522
长度L	mm	35.3	45.4	51.9	58.7	65.5

我们可以提供高精度，零背隙，或者大扭矩等，特殊要求的齿轮箱，请联系我们。

We can provide high precision, zero backlash, high torque reducer.Please contact us.

减速比 ratio		1-级		2-级		3-级		4-级		5-级	
型号		减速比 ratio	电机轴最大直径D	减速比 ratio	电机轴最大直径D	减速比 ratio	电机轴最大直径D	减速比 ratio	电机轴最大直径D	减速比 ratio	电机轴最大直径D
LAE 42-		3.47	8	13.08	8	45.43	8	145.60	8	548.14	8
		3.76	6	17.38	5	55.69	5	193.45	5	672.00	5
		4.62	5	21.46	4	60.36	5	209.66	5	728.30	5
		5.70	4	26.31	4	74.00	5	257.04	5	892.87	5
			*	32.49	4	80.19	5	278.57	5	967.67	5
						91.38	4	317.44	4	1195.07	4
						99.04	4	344.04	4	1285.72	5
						122.32	4	457.11	4	1587.86	4
						149.95	4	520.89	4	1708.29	5
					*	185.19	4	564.53	4	1809.42	4
								697.20	4	1961.01	4
							*	1055.6	4	2109.74	4
										3217.83	4
										3974.02	4
									*	6016.92	4

壳体材料	不锈钢
齿轮材料	全钢、硬齿面
输出端轴承	滚动轴承
额定输入转速	6000 rpm
最大允许径向载荷	≤200N
最大允许轴向载荷	≤200N
最大允许安装力	≤400N
径向间隙	≤0.04mm
轴向间隙	≤0.1mm
工作温度	-25 至 +125℃

（可提供工作温度 -40 至 +125℃，请备注。）

说明：前面带符号 * 的速比承载力较小，额定扭矩和最大扭矩表格参数×0.6倍。

型号举例： LAE 42- 13.08

产品规格 减速比

我们将灵活运用本公司生产精密齿轮箱的经验技术，接受订制齿轮箱的制作要求，一台起订。

we make customizde gearboxes with our past experience and know-how of precise and small standard gears from 1pc.

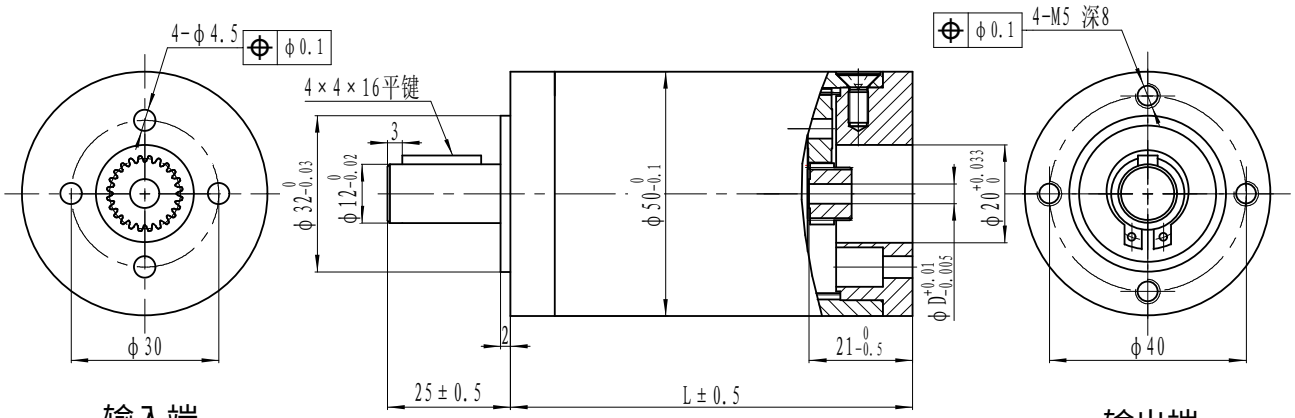

输入端 输出端

性能 Data	单位Unit	1-级	2-级	3-级	4-级	5-级
额定输出扭矩	Nm	5	10	12	15	
最大输出扭矩	Nm	9	15	20	30	
背隙	≤°	1	1.5	2	2.5	
效率	%	90	81	73	66	
重量	g	382	489	593	686	
长度L	mm	44.3	55.9	64.6	73.1	

我们可以提供高精度，零背隙，或者大扭矩等，特殊要求的齿轮箱，请联系我们。
We can provide high precision, zero backlash, high torque reducer.Please contact us.

减速比 ratio		1-级		2-级		3-级		4-级		5-级
型号		减速比 ratio	电机轴最大直径D	减速比 ratio	电机轴最大直径D	减速比 ratio	电机轴最大直径D	减速比 ratio	电机轴最大直径D	
LAE 50-		3.88	10	15.02	10	58.19	10	225.47	10	
		4.29	10	16.61	10	64.35	10	249.37	10	
		4.83	8	18.37	10	71.17	10	275.80	10	
	*	5.60	6	20.71	8	78.72	10	305.03	10	
				24	6	80.27	8	311.04	8	
			*	31.36	6	90.52	8	344.01	8	
						104.88	6	380.47	8	
						116	6	398.57	6	
						*	175.62	6	470.89	6
								587.35	6	
								752.64	6	
							*	983.45	6	

壳体材料	不锈钢
齿轮材料	全钢、硬齿面
输出端轴承	滚动轴承
额定输入转速	4500 rpm
最大允许径向载荷	≤500N
最大允许轴向载荷	≤300N
最大允许安装力	≤500N
径向间隙	≤0.04mm
轴向间隙	≤0.1mm
工作温度	-25 至 +125℃

（可提供工作温度 -40 至 +125℃，请备注。）

说明：前面带符号 * 的速比承载力较小，额定扭矩和最大扭矩表格参数×0.6倍。

型号举例： LAE 50- 15.02
产品规格 减速比

我们将灵活运用本公司生产精密齿轮箱的经验技术，接受订制齿轮箱的制作要求，一台起订。
we make customizde gearboxes with our past experience and know-how of precise and small standard gears from 1pc.

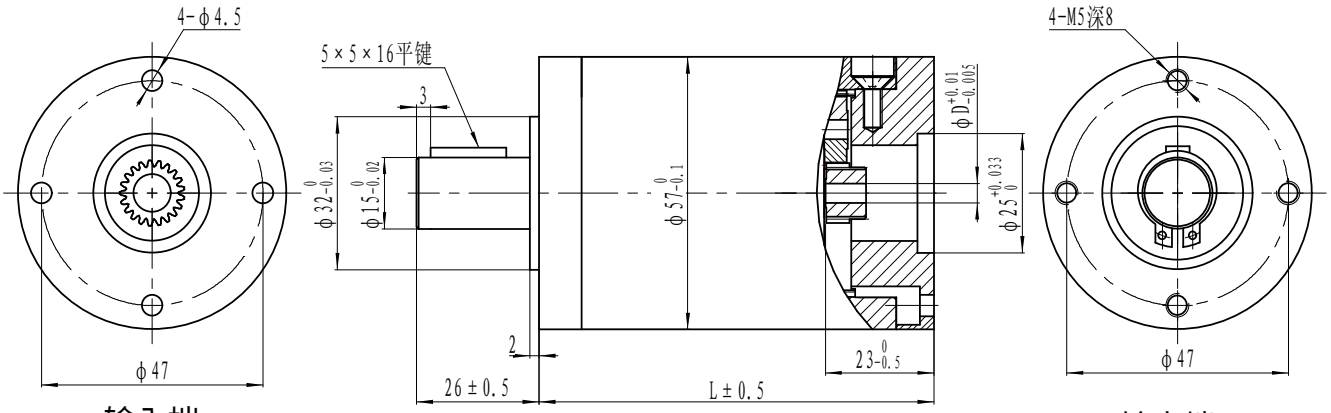

输入端　　输出端

性能 Data	单位Unit	1-级	2-级	3-级	4-级	5-级
额定输出扭矩	Nm	8	15	15	30	
最大输出扭矩	Nm	12	25	30	50	
背隙	≤°	0.8	1.5	1.5	2	
效率	%	88	77	77	68	
重量	g	477	605	720	830	
长度L	mm	46.3	57.9	66.6	75.1	

我们可以提供高精度，零背隙，或者大扭矩等，特殊要求的齿轮箱，请联系我们。
We can provide high precision, zero backlash, high torque reducer.Please contact us.

减速比 ratio		1-级		2-级		3-级		4-级		5-级
型号		减速比 ratio	电机轴最大直径D	减速比 ratio	电机轴最大直径D	减速比 ratio	电机轴最大直径D	减速比 ratio	电机轴最大直径D	
LAE 57-		3.56	12	12.64	12	44.95	12	159.82	12	
		4.00	10	14.22	12	50.57	12	179.80	12	
		4.83	8	16.00	10	56.89	10	202.27	10	
	*	5.60	6	19.33	8	64.00	10	227.56	10	
			*	23.36	8	77.33	8	244.41	8	
			*	27.07	6	89.60	6	256.00	10	
			*	31.36	6	108.27	6	309.33	8	
					*	130.82	6	433.07	6	
					*	151.57	6	501.76	6	
					*	175.62	6	606.29	6	
							*	732.60	6	
							*	983.45	6	

壳体材料	不锈钢
齿轮材料	全钢、硬齿面
输出端轴承	滚动轴承
额定输入转速	4500 rpm
最大允许径向载荷	≤500N
最大允许轴向载荷	≤300N
最大允许安装力	≤500N
径向间隙	≤0.04mm
轴向间隙	≤0.1mm
工作温度	-25 至 +125℃

（可提供工作温度 -40 至 +125℃，请备注。）

说明：前面带符号 * 的速比承载力较小，额定扭矩和最大扭矩表格参数×0.6倍。

型号举例：LAE 57- 12.64
产品规格　减速比

我们将灵活运用本公司生产精密齿轮箱的经验技术，接受订制齿轮箱的制作要求，一台起订。
we make customizde gearboxes with our past experience and know-how of precise and small standard gears from 1pc.

微小行星减速机　　90°直角转向器　　伞齿轮箱
蜗轮蜗杆减速机　　非标订制　一件起订



