konowald®
科诺威德

CKT30.1... 系列液晶显示恒温控制器安装及使用说明书

1、概述

CKT30.1...系列VA负显液晶显示触摸式恒温控制器采用先进的数字控制技术，广泛应用于商业、工业、医疗、别墅等各类建筑物中，可对采暖、冷气的空调末端盘管电机、水阀、风阀、供热的地暖系统、暖气片等暖通设备进行控制。由电子逻辑电路对其测量的温度与设定的温度值进行比较，当温度差超过”控温精度“时，自动启动所控制的盘管电机、水阀或风阀等设备，使场所环境温度恒定于设定值温度范围内，达到保持所控环境恒温的目的。

2、技术参数

额定电压：220V AC， 50/60Hz

自身功耗：≤1.5W

负载电流： <3A 阻性负载

环境温度：5℃～55℃ 相对湿度 <85%(23℃)

3、产品型号说明

CKT30.1.□.□.□.□

- R为RS485联网，Z为ZigBee无线联网，W为Wifi无线联网
- 0为无通风，1为恒温模式，2为制热地热模式，3为快速制热模式
- 0为制冷阀联动，1为制热阀联动，2为冷、热阀联动
- 0为普通型，1为冷、热阀，2为外置传感器，3为0-10V直流无刷电机

4、功能与液晶显示及外形尺寸图

功能与显示说明

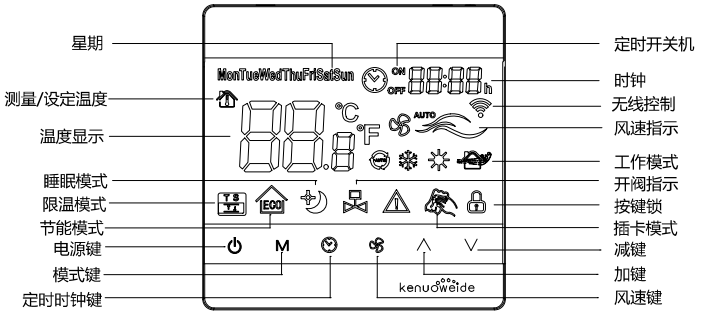

外形尺寸（mm）

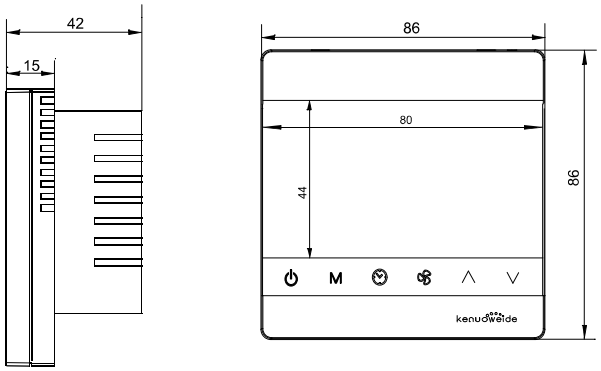

5、功能注释

5.1、 恒温模式：恒温模式是指风机盘管为四管制或混合三管制，冷、热水分别由两只电动阀进行控制。在此工作模式下当房间温度值高于设定温度值时，恒温控制器打开制冷阀制冷,同时"和"图标点亮，当房间温度值低于设定温度值时，恒温控制器打开热水阀供热，同时"和"图标点亮，温度达到恒温值后关闭两只阀门，同时"和"图标点亮。

5.2、快速制热模式：快速制热模式是指冬季运行模式下房间温度与设定温度之差大于3℃时，同时启动风机盘管，打开夏季端电动阀，此时风机盘管与供热设备同时制热。当房间温度与设定温度之差小于3℃时，关闭风机盘管及夏季端电动阀，由冬季端电动阀持续供热。

5.3、 节能运行模式：在高级设置中可分别设定冬季、夏季工作模式下恒温控制器的“设定温度值”，在开机状态下按住"" 键超过5秒以上，"" 图标点亮，锁定温度设定的“∧、∨”按键。当用户操作“∧、∨”按键时，“ 图标和设定温度值”闪烁，提醒用户设定温度值不可修改,再次按住""键5秒以上取消该功能。该功能与按键锁功能不能同时使用。

5.4、限温：限温是指制冷模式下可设定的最低温度值，制热模式下可设定的最高温度值。

5.5、贴“芯“的阀门保护功能：当恒温控制器上电后，控制器启动内部计时器，当恒温控制器的计时器超过24小时无开机信号时，恒温控制器自动开启、关闭阀门三次，每次间隔一分钟，让阀门每天都”运动“起来，防止阀门长期不动产生锈蚀现象。

科锘威德（集团）有限公司

浙江省永嘉县瓯北街道向阳东路41号

售后服务专线：0086-577-80280999

konowald®
科诺威德

konowald®
科诺威德

CKT30.1... 系列液晶显示恒温控制器安装及使用说明书

6、按键操作说明

按键说明	操作说明
⏻	在通电情况下，轻触一次按键开机，在开机状态下轻触一次延时10秒关机，在设置状态下轻触一次确认退出
M	在开机状态下轻按此按键可选择”恒温模式（四管制）、制冷、制热、通风、睡眠“等功能
	在”恒温、夏季、冬季、睡眠“模式下轻触此键可选择风机的”高、中、低、自动“四种风速状态，在通风模式下轻触此键可选择风机的”高、中、低“三种风速状态。按住此键5秒以上运行在"ECO"节能模式下，再次按住5秒取消
	在开机状况下，轻按"⏲"时，"⏲OFF"图标点亮，同时定时关机的时间值“HH:MM”的“MM”值闪烁，操作"∧∨“按键可重新设定关机时间值的分钟值，设定完后按”M“键可继续修改小时值，修改完成后按”M或⏻”键 确认当前值运行定时关机功能，再次轻按"⏲"键取消该 功能。 按住此键5秒以上当前时钟的分钟值闪烁，可通过"∧∨“按键校正当前分钟值，修改完后按”M“键可继续修改小时值，修改完成后再按”M“键可继续修改当前星期值，修改完成按键 ”M或⏻“ 退出当前时钟校正，修改任一项的过程中按 ”⏻“ 键时即保存当前修改参数值退出。 关机状态下轻按"⏲"时，"⏲ON"图标点亮，可按定时关机的设置方法设置定时开机功能，开机时的运行参数值按关机前参数值运行。
∧	系统开机且不在“通风模式、节能模式 ”下，轻触一次温度值增加0.5℃，支持长按设置，配合”∨“按键同时按住5秒以上启用” 按键锁“功能
∨	系统开机且不在“通风模式、节能模式” 下，轻触一次温度值减少0.5℃，支持长按设置，配合 ”∧“ 按键同时按住5秒以上启用” 按键锁“功能

7、关机状态下按住“”按键与“⏻”按键5秒以上进入高级设置，通过“∧、∨”按键修改设定参数，设置完成后轻触“M”按键保存当前参数进入下一选项，按“⏻”按键保存当前设定值退出。

液晶显示内容	操作说明
+88.8℃	温度校正功能，校正范围±9.5℃，退出后显示校正值
E00或E11	开机状态下停电选择，E00表示来电关机，E11表示来电时按停电之前的设定参数值继续运行,出厂设置为EOO
F00或F11	风机受控与不受控选择，F00表示风机受控，当设定值与实际值相等时关闭风机、电动阀、风阀等，F11表示风机不受控，当设定值与实际值相等时，关闭电动阀，风机在当前风速下继续运行，自动风速下在低速风运行（无通风模式功能恒温控制器无此设定项）
C00或C11	防冻功能，在冬季运行模式下，系统通电关机状态下，当检测到房间温度值低于7℃ 时自动打开阀门，当房间温度高于10℃ 时自动关闭阀门，C00表示防冻功能不启用，C11表示启用防冻功能，出厂设置为C11
+88.8℃+	冬季限制设定的最高温度值，通过”∧、∨“按键设定，出厂设置为可设定最高温度35℃，当设定值低于35℃时,再次开机 “”图标点亮。当操作者设定的温度值高于限温值时，” “图标及设定温度值同时闪烁，提醒操作者不可设定，5秒后自动退出
+88.8℃+	夏季限制设定的最低温度值，通过”∧、∨“按键设定，出厂设置为可设定最低温度10℃，当设定值高于10℃时,再次开机 “”图标点亮。当操作者设定的温度值低于限温值时，” “图标及设定温度值同时闪烁，提醒操作者不可设定，5秒后自动退出
+88.8℃+ECO	可通过”∧、∨“ 按键设定冬季节能运行模式下的运行温度值，出厂设置为20℃，按住”“风机键超过5秒后， “ECO” 图标点亮，在夏季运行模式下即按设定的20℃运行，用户操作”∧、∨“按键时”ECO和88.8℃”图标同时闪烁，提醒操作者温度设定值不可修改。
+88.8℃+ECO	可通过”∧、∨“ 按键设定夏季节能运行模式下的运行温度值，出厂设置为26℃，按住”“风机键超过5秒后， “ECO” 图标点亮，在夏季运行模式下即按设定的26℃运行，用户操作”∧、∨“按键时”ECO和88.8℃”图标同时闪烁，提醒操作者温度设定值不可修改。

8、系统接线图（⚠请勿在通电情况下接线及维修）

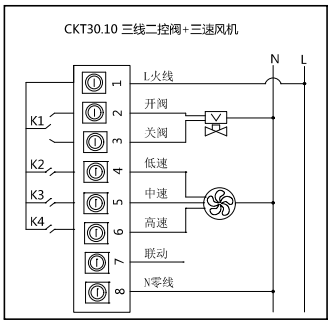

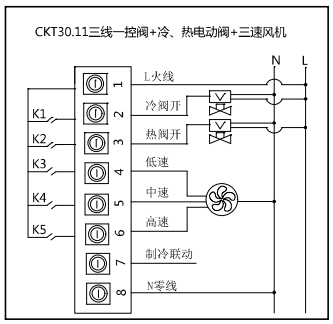

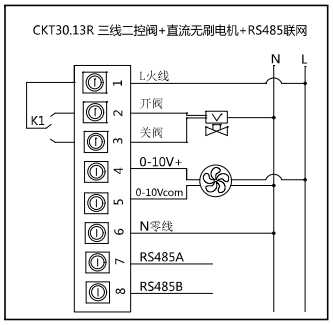

9、安装说明

①按系统接线图将导线插入接线端并拧紧螺丝后，再将一字型螺丝刀按图所示插入下壳体所示部位拆开上、下壳体

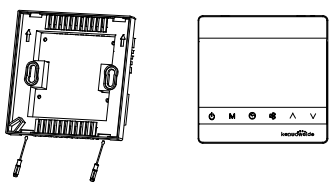

②拆下上、下壳体后，按图所示将下壳体用螺钉拧紧在预装的86*86盒上并调整水平位置

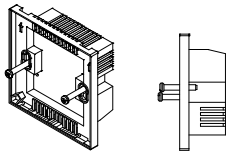

③固定完下壳体后，按图所示先将上壳体上端的卡扣装入下壳体上端，顺势再将上壳体下端卡扣装入下壳体下端，完成整个安装过程

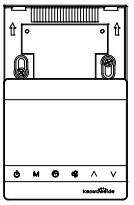

科锘威德（集团）有限公司

浙江省永嘉县瓯北街道向阳东路41号

售后服务专线：0086-577-80280999

konowald®
科诺威德