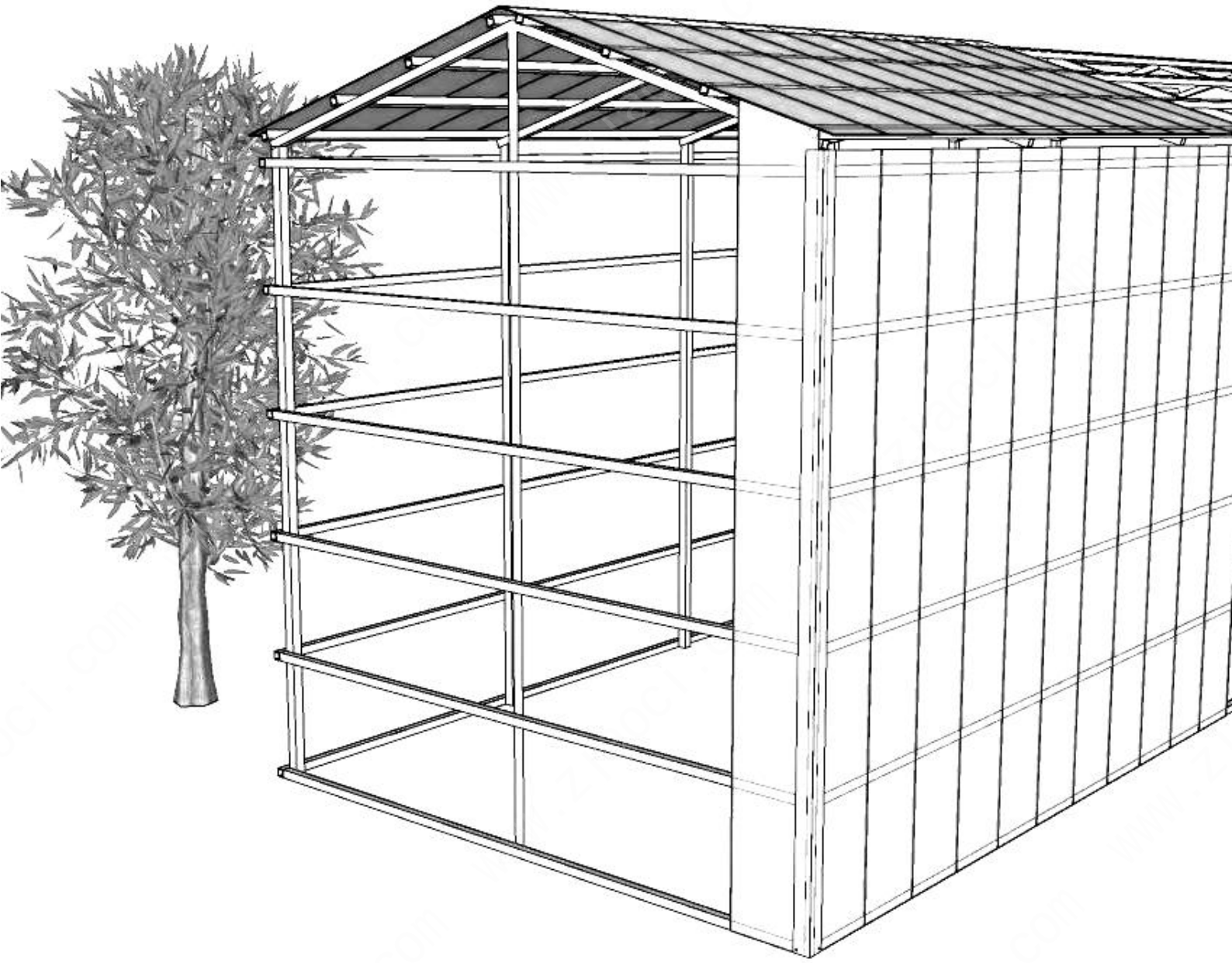

奥兹® 屋顶墙面解决方案

ISO CE TÜVRheinland® SGS



1、切割板材

把尺寸为 2.1*6M 的阳光板一分为三，切割成 0.7*6M。
如果是批量工程，可以厂家定制尺寸：宽 0.7M*任意长（建议最长不应超过 7M）。
切割工具：美工刀、手电锯均可

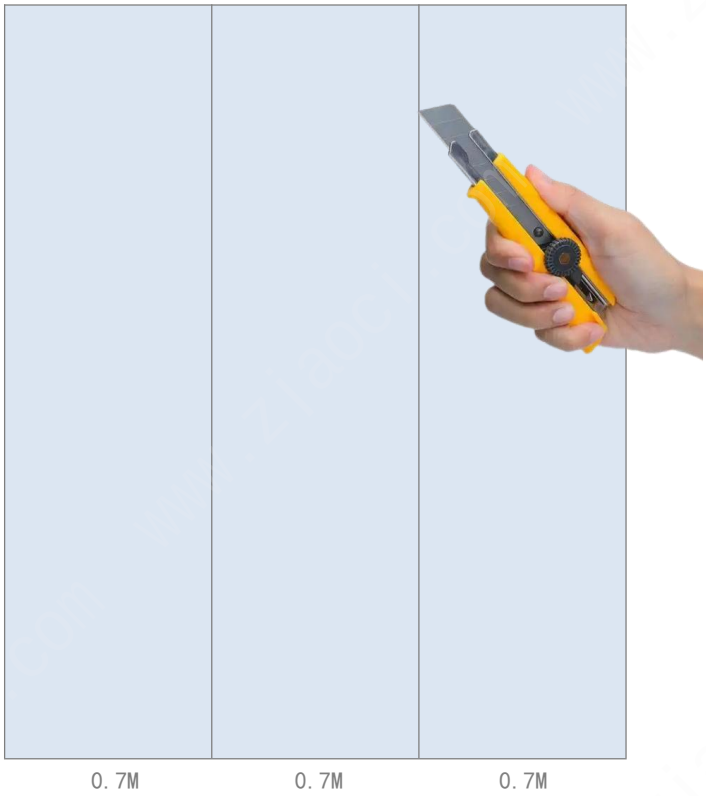

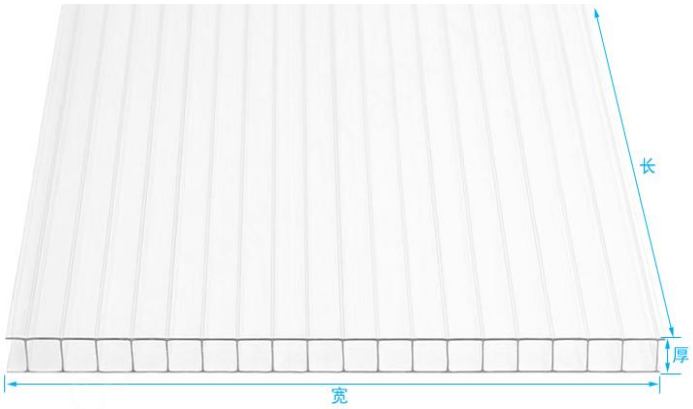

2、板材两端密封

1. 将板材底膜（无印字的一面）撕掉、上膜（有印字的一面）揭开约 10cm，粘贴铝箔胶带和透气胶带，板材孔朝上的一边粘贴铝箔胶带、板材孔朝下的一边粘贴透气胶带。没有透气胶带的情况下，可两端同时使用铝箔胶带。
2. 板材两端安装收口条。
3. 存放在阴凉干燥处备用。


揭膜


铝箔胶带


透气胶带


收口条

*很多工程中都忽略了这一步骤，导致板材孔内进入雨水，严重影响美观和使用寿命。

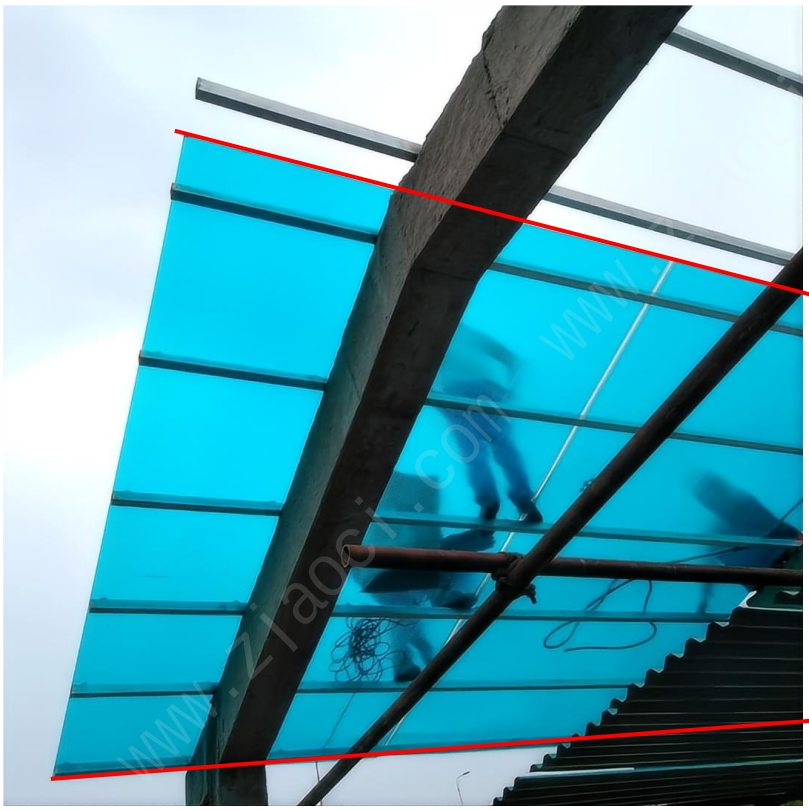



孔朝上的一边：粘贴铝箔胶带



孔朝下的一边：粘贴透气胶带

3、节点技术：左右拼接

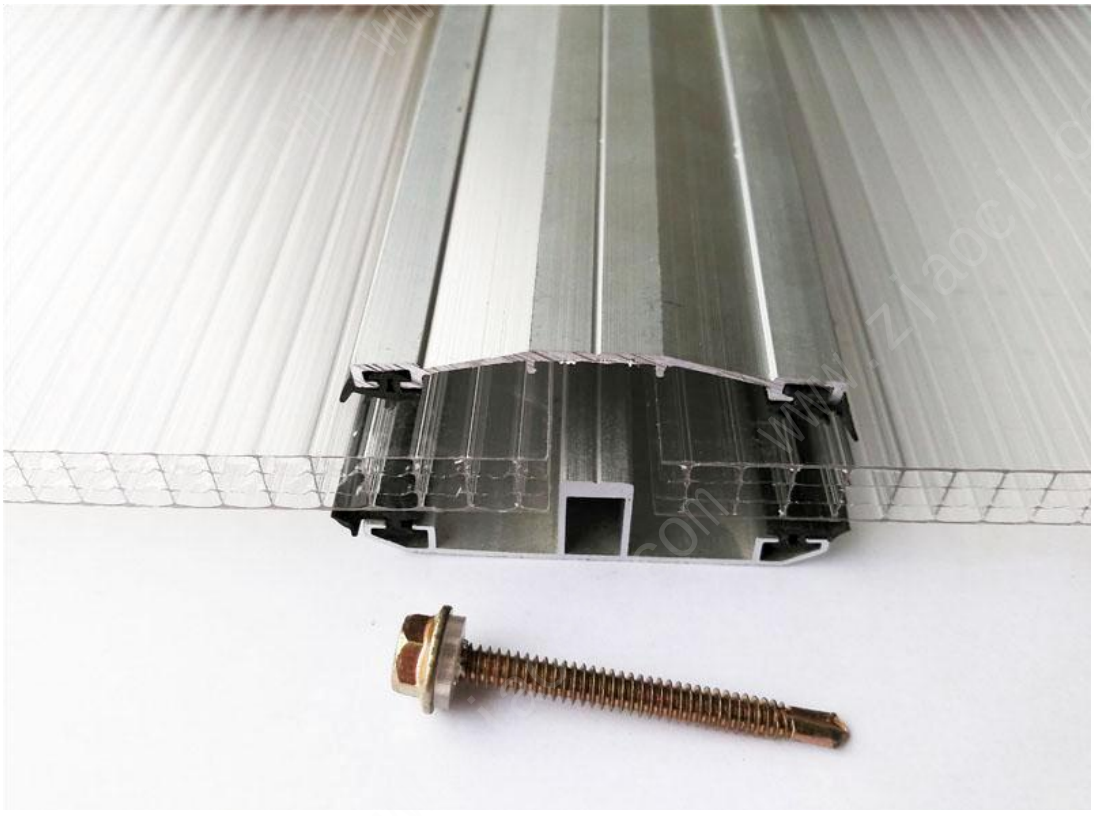

专用拼缝铝型

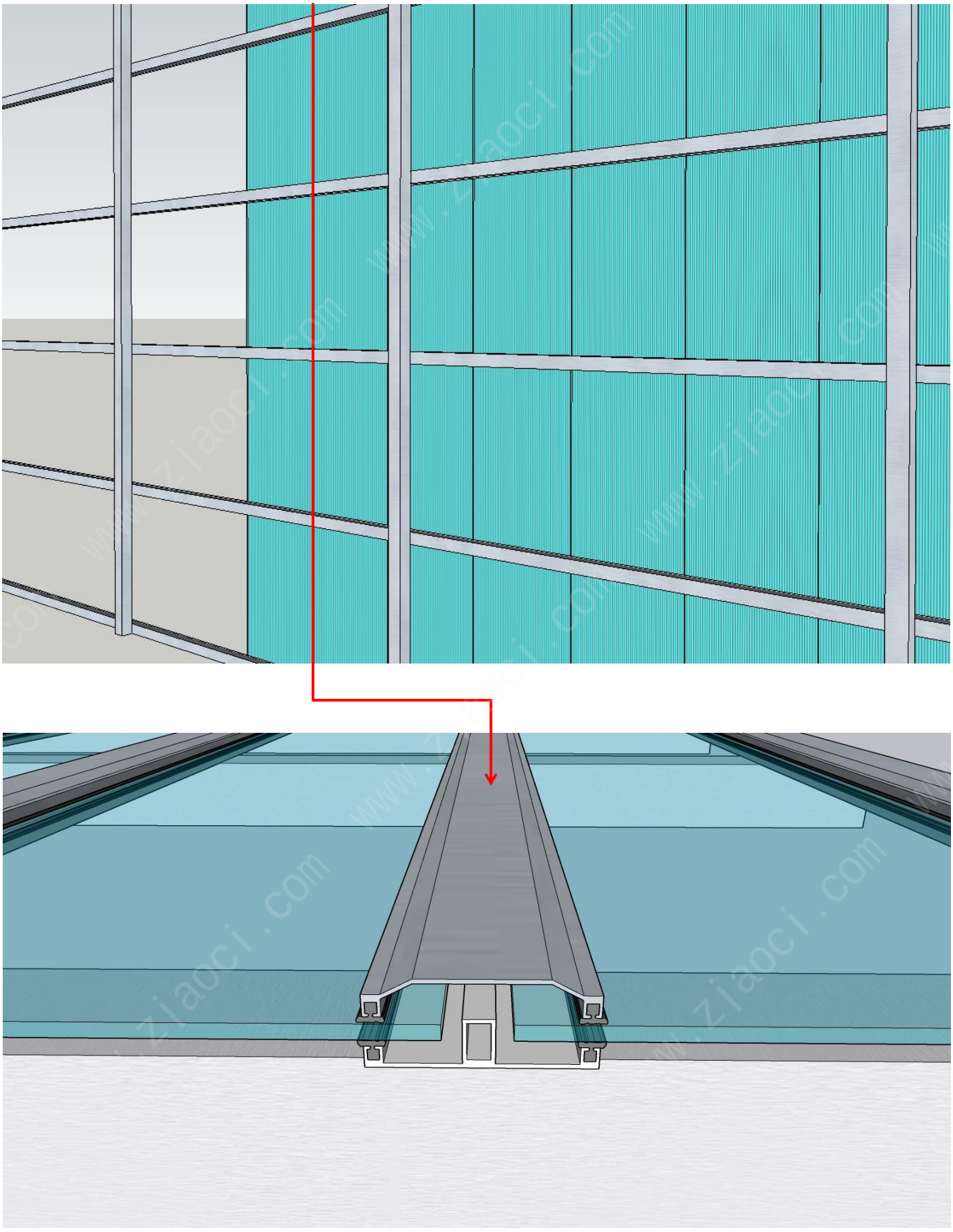

专用铝型材可以为拼缝提供支撑，不用特意考虑纵向方管（檩条）的间距。

4、节点技术：上下搭接

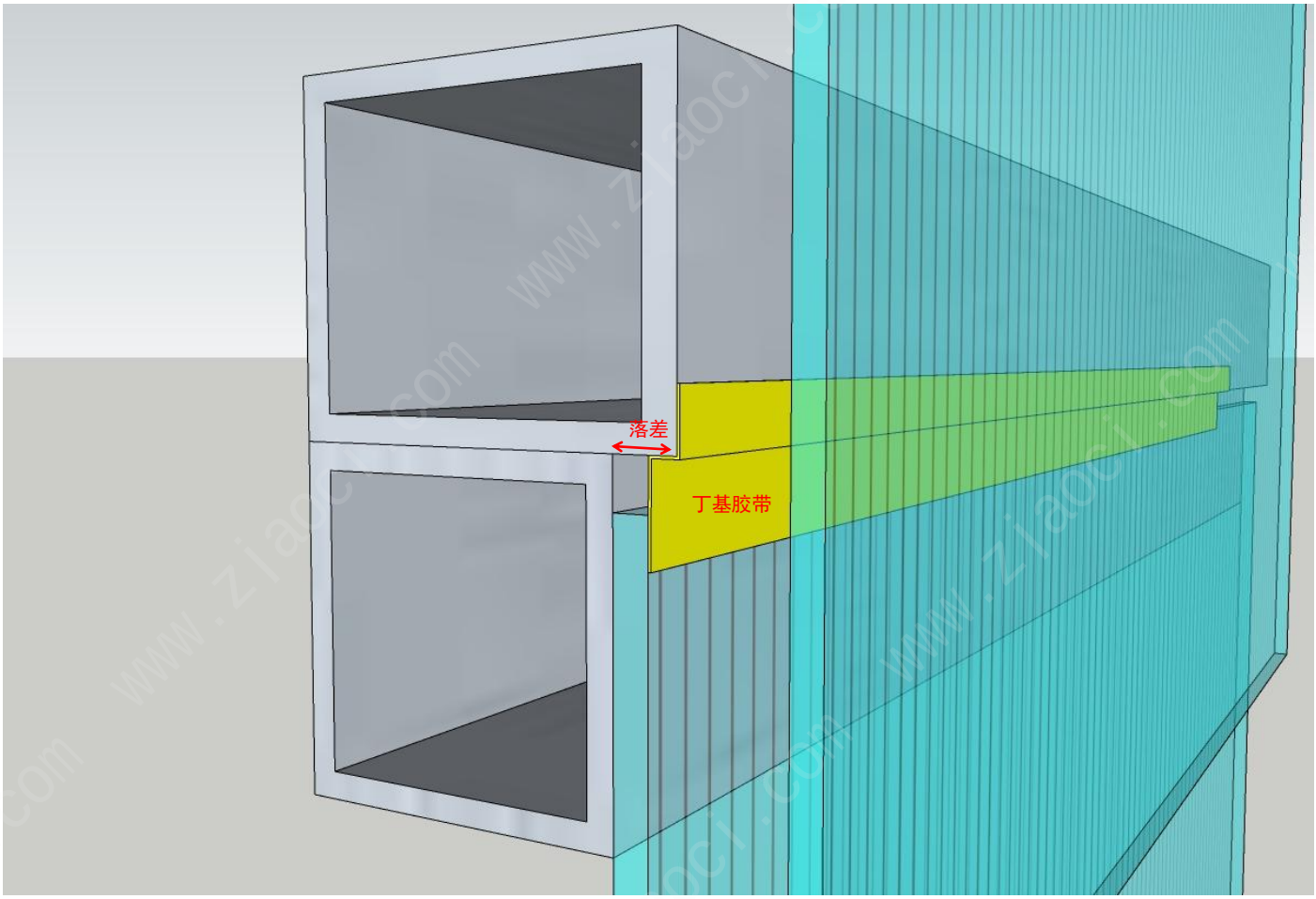

1. 设置方管（檩条）的高低落差，落差距离是由板材厚度决定的。
   6mm 厚板材落差≥30mm
   8mm 厚板材落差≥32mm
   10mm 厚板材落差≥34mm
   以此类推. . .
2. 铺设安装阳光板（应遵从从下往上原则）。
3. 缝隙处粘贴丁基胶带，可以有效的密封防水。



5、节点技术：拐角处理

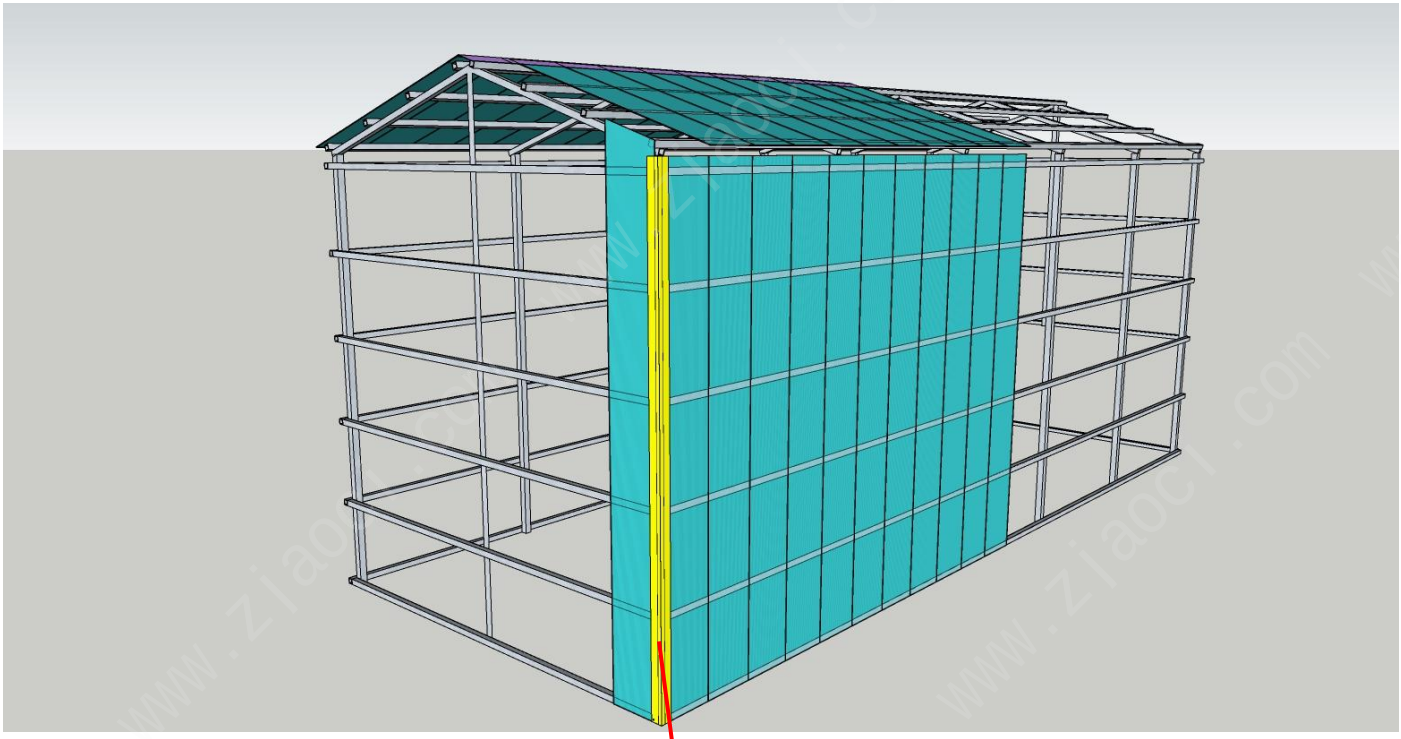

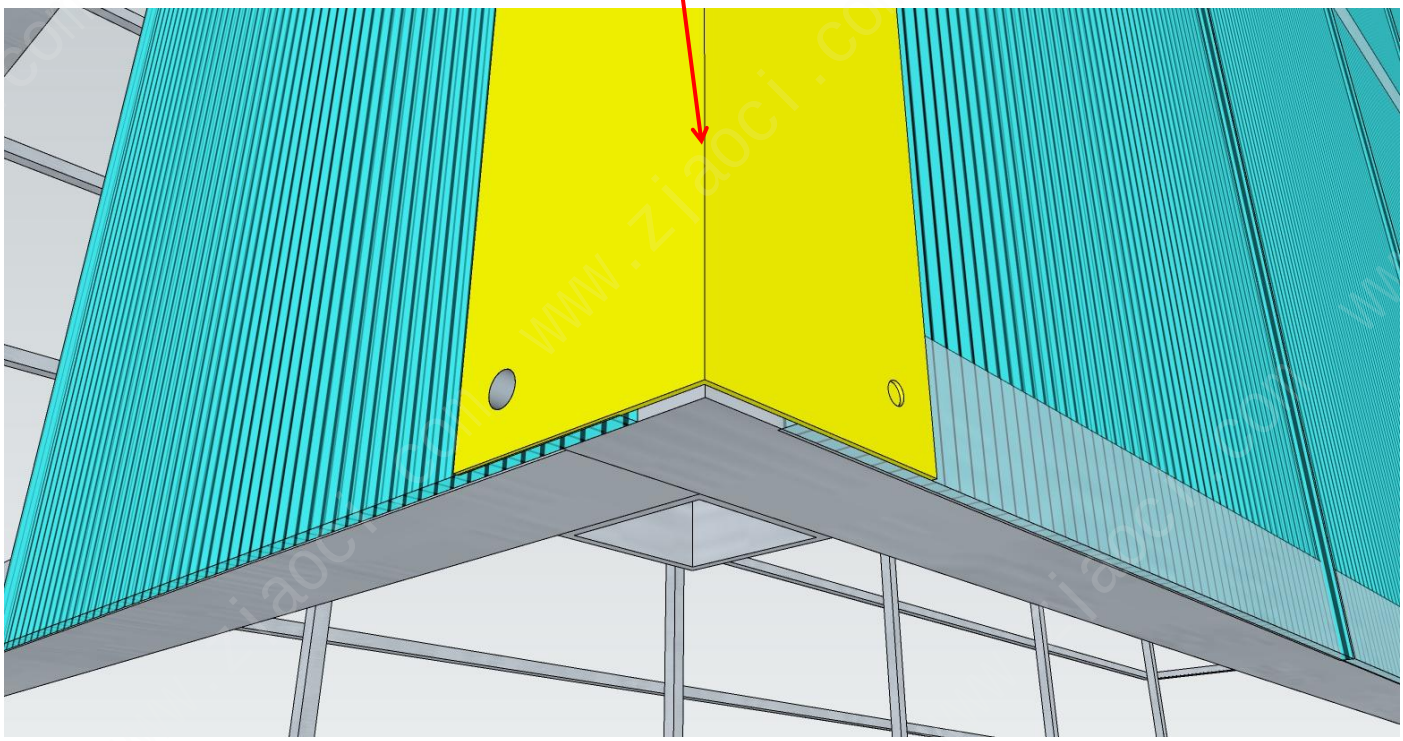

1. 拐角的制作：可以选用 0.5mm 厚的不锈钢板折弯，单边宽度 60mm。
2. 拐角的安装：用防水自攻螺丝-穿透拐角-穿透板材-固定在方管（檩条上）。



EPDM 防水垫片

或



PP 盖帽防水垫片

6、节点技术：屋脊处理

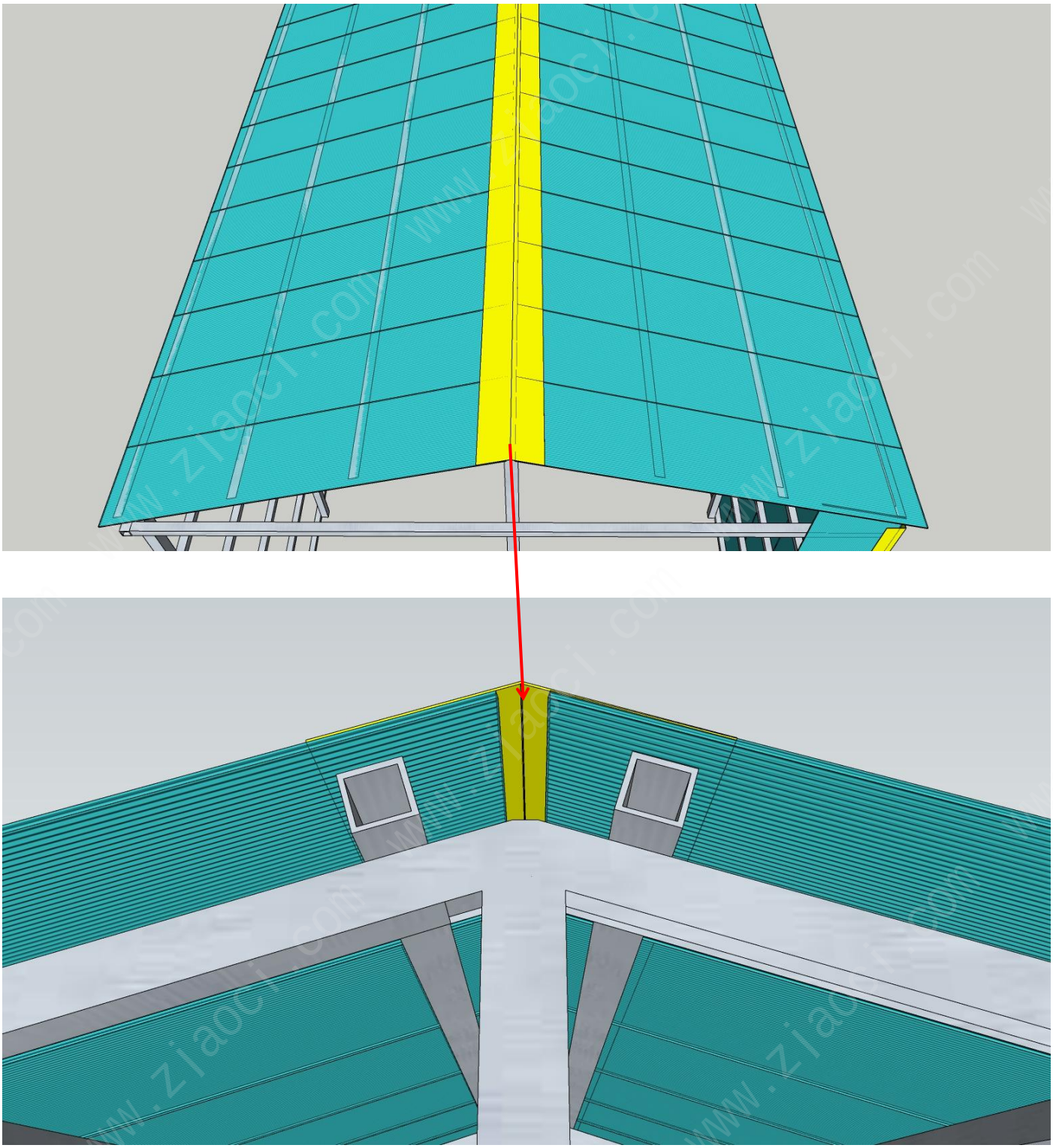

1. 屋脊的制作：可以选用 0.5mm 厚的不锈钢板折弯，单边宽度 100mm。
2. 屋脊的安装：用防水自攻螺丝-穿透屋脊-穿透板材-固定在方管（檩条上）。

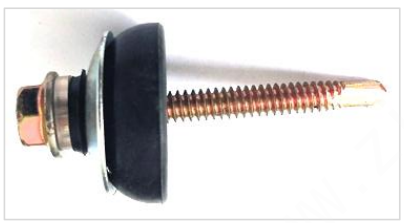

EPDM 防水垫片

或



PP 盖帽防水垫片

7、屋檐长度

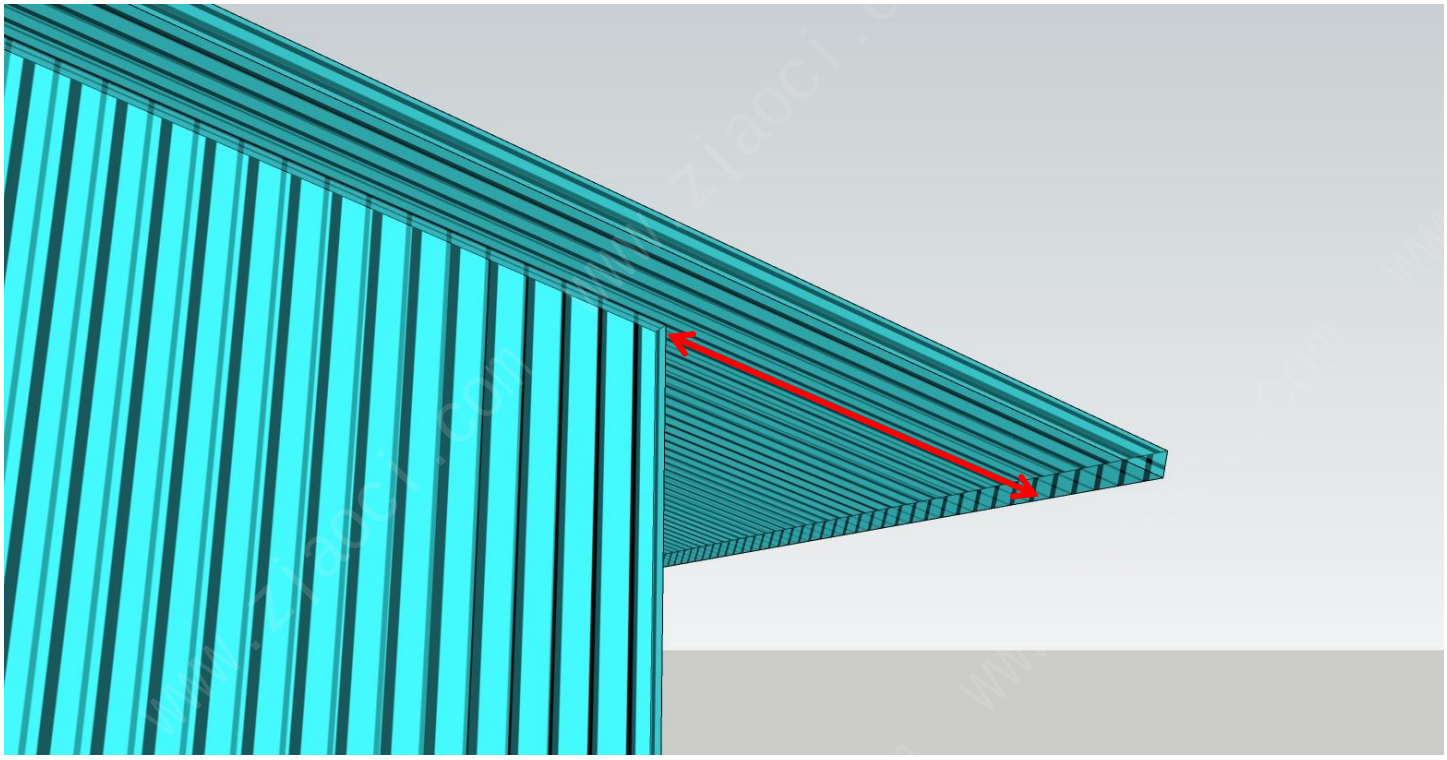

屋檐长度通常为板材厚度的 20 倍计算，例如：

[板材厚度 6mm，屋檐长度 120mm] [板材厚度 8mm，屋檐长度 160mm] [板材厚度 10mm，屋檐长度 200mm]

板材厚度＞10mm 时，屋檐长度不应超过 250mm，本建议是根据以往用户反馈的经验做法，有强风的地区应减小屋檐长度。

8、檩条间距

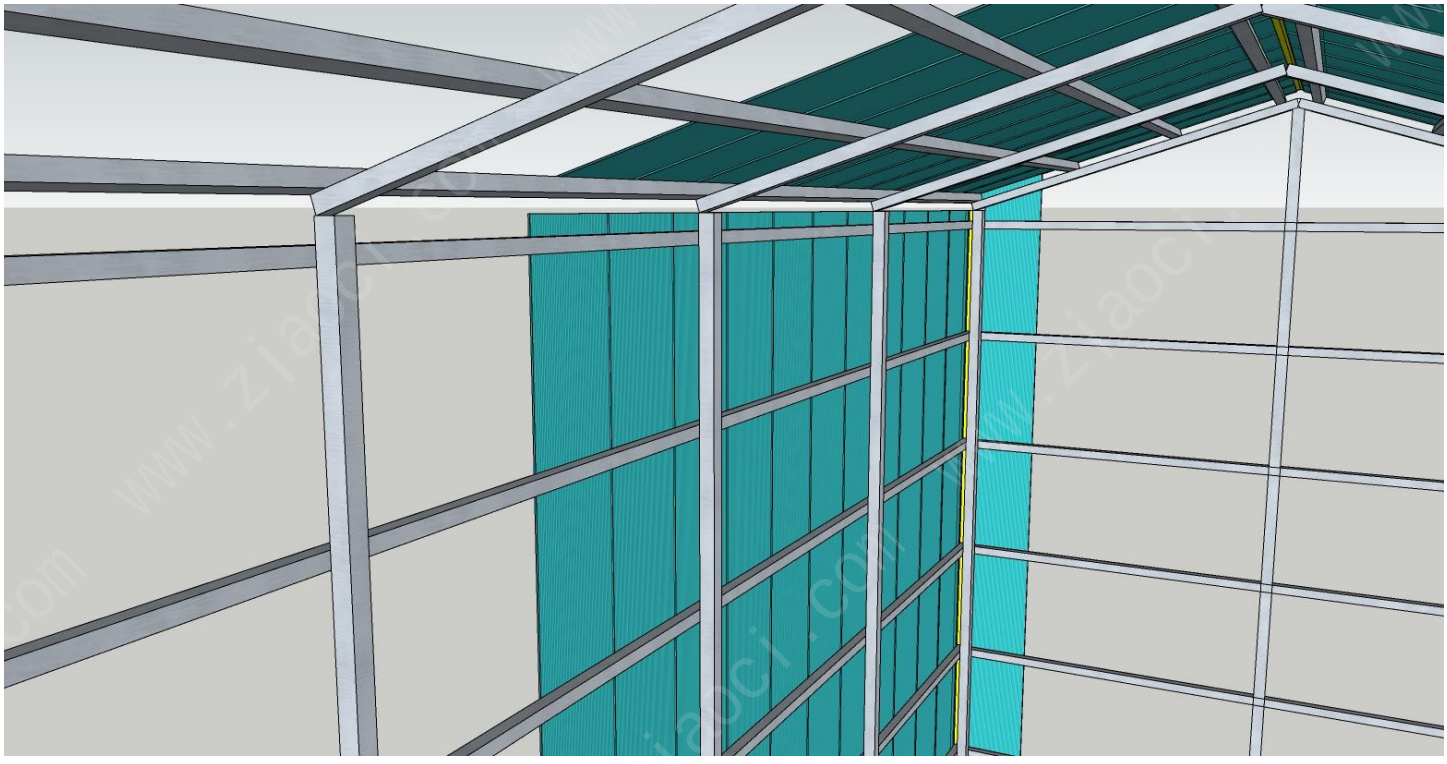

按照通常经验，檩条间距是板材厚度的 100 倍计算，例如：

[板材厚度 6mm，檩条间距 600mm] [板材厚度 8mm，檩条间距 800mm] [板材厚度 10mm，檩条间距 1000mm]

板材厚度＞10mm 时，檩条间距不应超过 1200mm，本建议是根据以往用户反馈的经验做法，有强风的地区应减小檩条间距。

9、涉及材料

板材：阳光板或耐力板
胶带类：铝箔胶带（耐力板不涉及）、透气胶带（耐力板不涉及）、丁基胶带
型材类：接缝铝型材、收口条
折弯件：不锈钢拐角、不锈钢屋脊
螺丝：防水垫片+自攻螺丝

*由于本公司无法控制其它机构或个人对板材料的施工工艺，不保证会获得与此处所述相同的效果。用户应根据其自身用途自行开展测试，以确定本材料是否符合自身工程的应用实际。
此处描述的设计材料的可能或推荐用途的声明不能用来构成涵盖此类用途的任何本公司专利的许可，亦不能用来作为将此类材料应用于任何专利侵权行为时的推荐方案。
本公司及其分销商不负责由于材料的不当安装而造成的任何损失。根据我公司有关连续性产品开发的政策，建议您联络您的当地本公司供应商以确保获得最新技术信息。

10、案例













资质荣誉

- 台州经济开发区规模型企业
- 浙江省守合同重信用单位
- 安全生产标准化企业
- 进出口理事单位
- 进出口诚信企业
- 进出口规范企业
- 中国检验认证集团资质审核
- ISO9001:2008 认证
- SGS 认证

微信好友

奥兹官网

浙江奥兹装饰材料有限公司

地址：台州市经济开发区海丰路 2618 号

电话：15558555366　　0576-88121897

E-mail：polycarbonatesheet@qq.com

http://www.zjaoci.com

