产品介绍/Product Introduction：

ND1045是由一个由透明环氧树脂和金属底座封装的高灵敏度的光敏二极管。
The ND1045 is a high sensitivity photodiodes packaged by clean epoxy and can type stem.

特点/Features：

·光谱响应：450～1050nm
Spectral sensitivity：450～1050nm

·高灵敏度
High sensitivity

用途/Application：

·汽车电子
Automotive electronics

尺寸图/Device Dimensions（mm）：

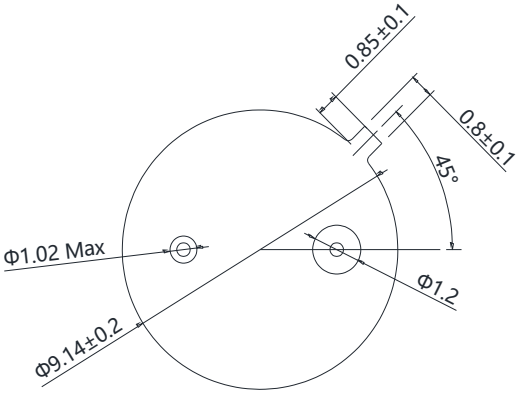

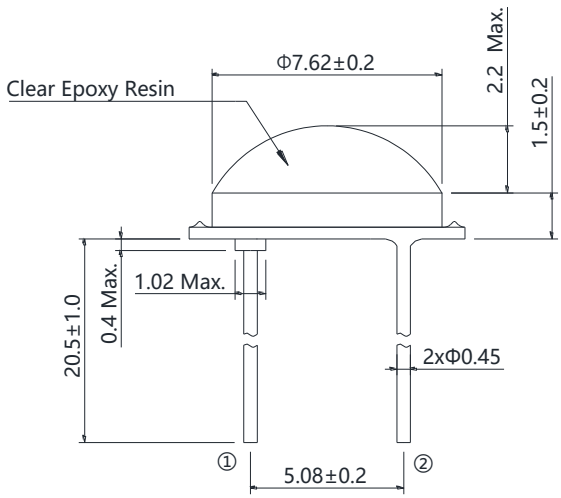

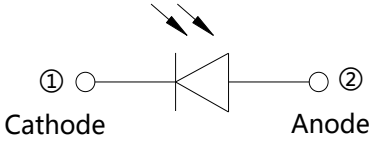

极限值/Maximum Ratings

(Ta= 25℃)

项目 Item	符号 Symbol	额定值 Rating	单位 Unit
反向电压 Reverse Voltage	V_R	5	V
工作温度*1 Operating Temp.	Topr.	-20～+90	℃
存储温度*1 Storage Temp.	Tstg.	-30～+100	℃
焊接温度*2 Soldering Temp.	Tsol.	260	℃

Note: *1.没有结冰或露水。
No icebound or dew.
*2. 时间不超过5秒。
Whthin 5 Sec.

光电特性/Electro-optical Characteristics

(Ta= 25℃)

项目 Item	符号 Symbol	条件 Condition	最小 Min.	典型 Typ.	最大 Max.	单位 Unit
开路电压 Open Circuit Voltage	V_{OC}	E_V=1000Lux*3	-	0.4	-	V
短路电流 Short Circuit Current	I_{SH}	E_V=1000Lux*3	80	140	-	μA
暗电流 Reverse Dark Current	I_D	V_R=5V	-	-	10	μA
电容 Total Capacitance	C_t	V=0V,f=1MHz	-	1050	-	pF
峰值感光波长 Peak Wave Length	λ_P	-	-	900	-	nm
光谱灵敏度 Spectral Sensitivity	△λ	-	450		1050	nm
半值角 Half Angle	△θ	-	-	±60	-	deg

Note:*3.色温＝2856K标准钨丝灯。
Color temperature=2856K standard tungsten lamp.

包装规格/Packing specification:

1. 把80pcs产品装进一个托盘中
2. 5个托盘产品，加一个空托盘放入一个静电袋中（400pcs）
3. 5个静电袋放入一个纸箱（2,000pcs）

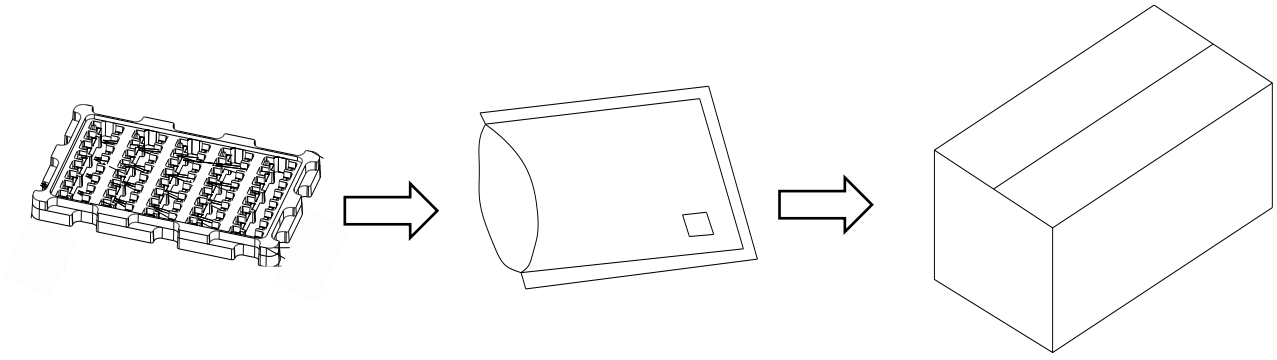

80pcs/Set　　400pcs/Bag　　2,000pcs/Box