产品介绍/Product Introduction:

ND2015是一个金属封装的光敏三极管.
The ND2015 is a phototransistor packaged by cap type.

特点/Features:

·硅光敏三极管
Silicon phototransistor

·金属封装
Can Type Package

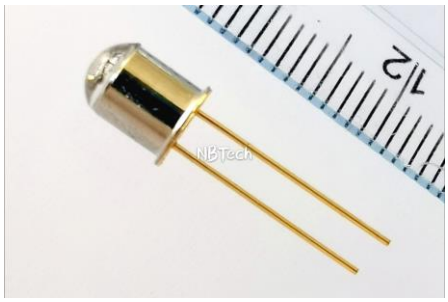

用途/Application:

·工业用
Industry Application

尺寸图/Device Dimensions:

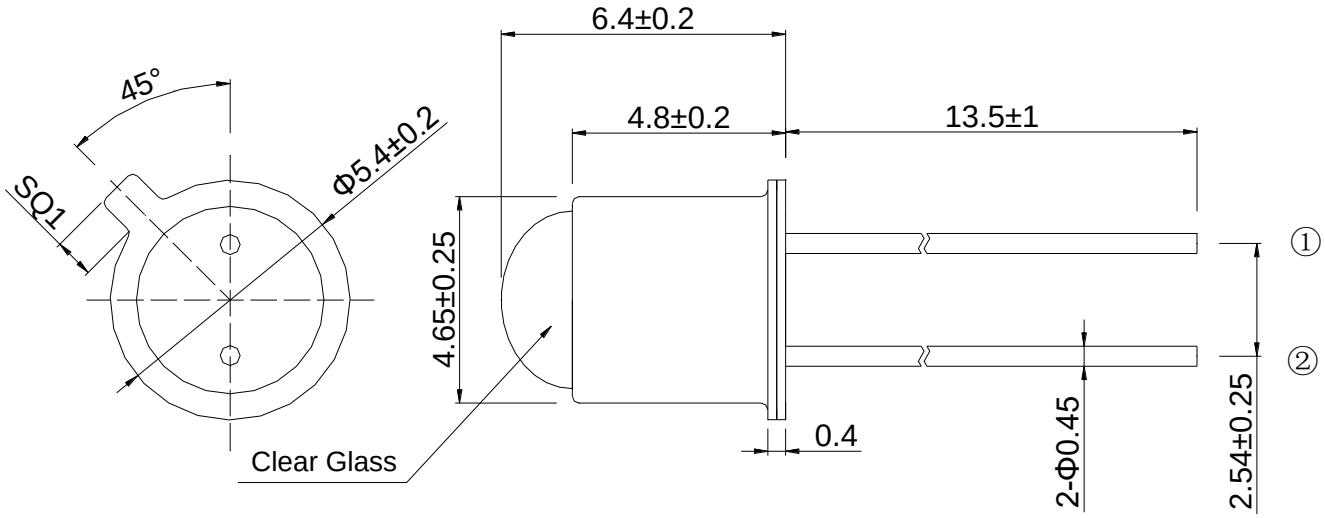

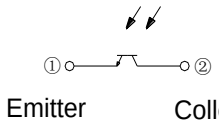

极限值/Maximum Ratings

(Ta= 25℃)

项目 Item	符号 Symbol	额定值 Rating	单位 Unit
功耗 Power Dissipation	P_D	150	mW
集电极-发射极电压 Collector-Emitter Voltage	V_{CEO}	30	V
发射极-集电极电压 Emitter-Collector Voltage	V_{ECO}	4	V
集电极电流 Collector Current	Ic	50	mA
工作温度 Operating temp	Topr.	-30～+100	℃
存储温度 Storage temp	Tstg.	-40～+125	℃
焊接温度*1 Soldering temp	Tsol.	260	℃

Note: *1. 距离封装边缘2mm，不超过5秒
2mm from the package for Max. 5 seconds.

光电特性/Electro-optical Characteristics

(Ta= 25℃)

项目 Items	符号 Symbol	条件 Condition	最小 Min.	典型 Typ.	最大 Max.	单位 Unit
饱和压降 Collector-Emitter Saturation Voltage	$V_{CE（Sat）}$	I_C=2mA, E=2000Lux	-	0.2	0.4	V
暗电流 Collector Dark Current	I_{CEO}	V_{CE}=10V	-	1	200	nA
光电流 Collector Light Current	IL	V_{CE}=10V, E=200Lux	1.6	6	-	mA
光谱响应 Spectral Sensitivity	λ	-	450	-	1100	nm
峰值感光波长 Peak Wavelength	λ_P	-	-	880	-	nm
上升时间 Rise Time	tr	VCC=10V,IC=5mA, RL=100Ω	-	8	-	us
下降时间 Fall Time	tf	VCC=10V,IC=5mA, RL=100Ω	-	10	-	us
半值角 Half Angle	θ	-	-	±10	-	deg