产品介绍/Product Introduction

NL9410是一款使用透明环氧封装的的红外发光二极管。
The NL9410 is a high-power IRED mounted with clear epoxy encapsulation.

特点/Features

- 价格便宜
  Low cost
- 峰值波长940nm
  Peak wavelength 940nm
- 高可靠性
  High reliability



用途/Application

- 编码器用途
  Optical encoder
- 光电传感器
  Optical readers

尺寸图/Device Dimensions（mm）

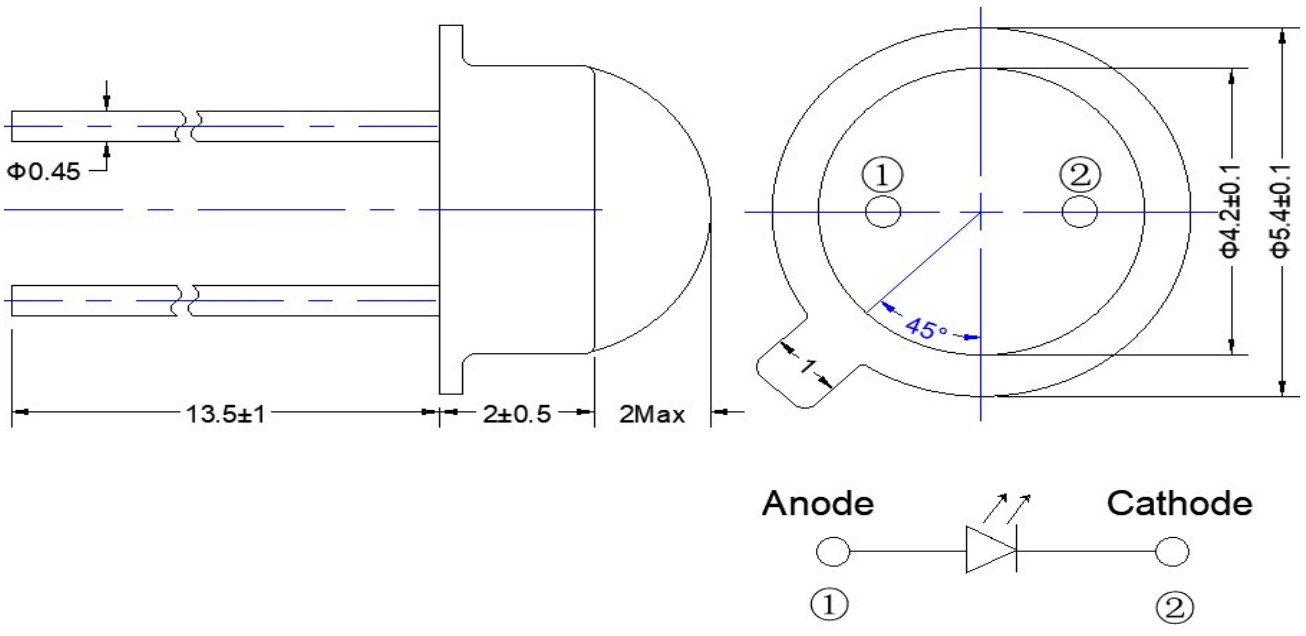

极限值/Maximum Ratings

(Ta= 25℃)

项目 Item	符号 Symbol	额定值 Rating	单位 Unit
反向电压 Reverse voltage	V_R	5	V
功耗 Power dissipation	P_D	150	mW
正向电流 Forward current	I_F	50	mA
焊接温度*1 Soldering Temp.	T_{sol}	260	℃
工作温度 Operating Temp.	T_{opr}	-25~85	℃
存储温度 Storage Temp.	T_{stg}	-25~100	℃

Note：*1 距离封装2mm，最大5s
2mm from encapsulation for Max. 5 seconds.

光电特性/Electro-Optical Characteristics

项目 Item	符号 Symbol	条件 Condition	最小 Min	典型 Type	最大 Max	单位 Unit
正向压降 Forward voltage	V_F	I_F=20mA	-	1.2	-	V
反向电流 Reverse current	I_R	V_R=5V	-	-	10	μA
峰值波长 Peak wavelength	λ_P	I_F=20mA	930	940	960	nm
半波宽 Spectral bandwidth at 50%	$\triangle\lambda$	I_F=20mA	-	39	-	nm
辐射强度 Radiant intensity	P_O	I_F=20mA	-	6	-	mW
半值角 Half angle	$2\theta_{1/2}$	I_F=20mA	-	±40	-	deg.