铭科智控
MINGKONIC

喷射阀控制器说明书

一、产品特性

1、集成两路气压检测，两路加热控制。

2、电阻触摸、大液晶屏显示，方便用户设置及检测各项参数。

3、可以通过 RS-232 串口连接上位机，所有参数可以通过串口设置

二、电气部分。

接线图

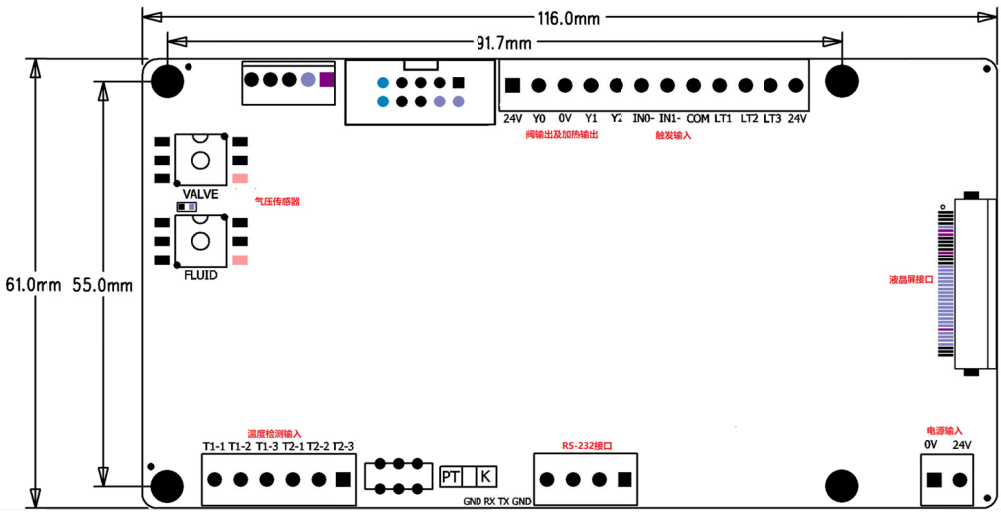

1. 电源输入

1）24V 接 24V

2）0V 接 0V

2：PT100/热电偶线接口

支持 2 路三线式 PT100 或者 K 型热电偶作为温度传感器输入(2 路输入必须是相同的类型，即同是 PT100 或 K 热电偶)

K 型热电偶接线：

1）T1-1（K 型热电偶正端）

2）T1-2（K 型热电偶负端）

3）T2-1（K 型热电偶正端）

4）T2-2（K 型热电偶负端）

5）T1-3、T2-3 空接

三线式 PT100 接线：

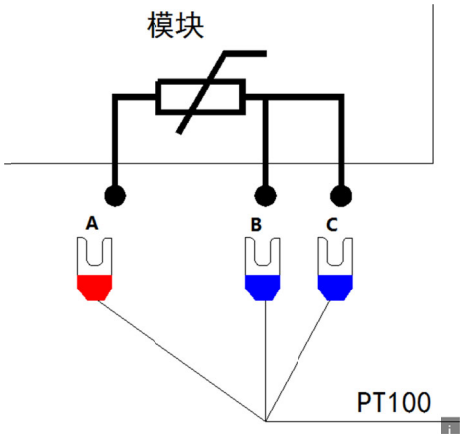

1）T1-1（三线式 PT100 线 A）

2）T1-2（三线式 PT100 线 B）

3）T1-3（三线式 PT100 线 C）

4）T2-1（三线式 PT100 线 A）

5）T2-2（三线式 PT100 线 B）

6）T2-3（三线式 PT100 线 C）

PT100/K 型热电偶拨码开关选择：用 K 型热电偶拨码开关拨到右边；用 PT100 拨到左边。

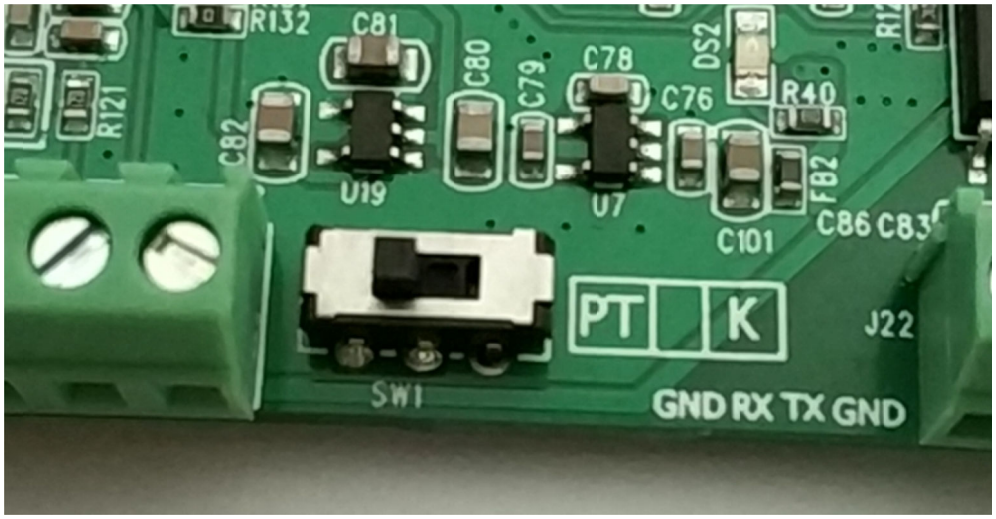

3：输入信号

1）COM 接 24V

2）IN0- 接触发输入信号(当 IN0-与 0V 短接时触发有效)

3）IN1- 与 0V 连接到面板按键上，用作排胶按键



4：输出信号

1）24V 及 Y0 接喷射阀

2）Y1,Y2 接加热负载的继电器

Y1,Y2 加热输出接法如下：

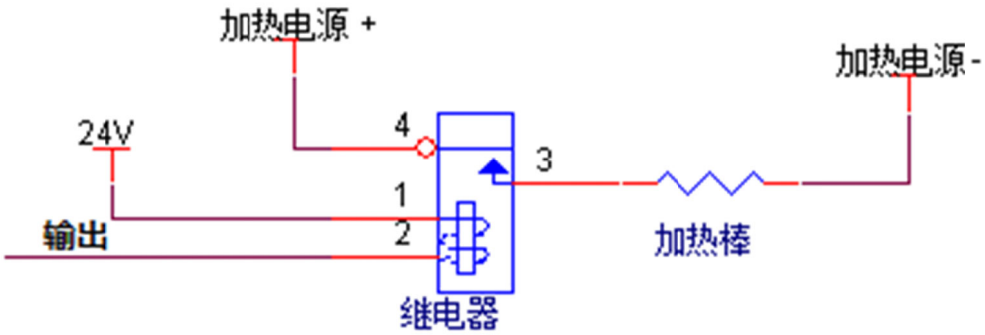

5：串口 RS232 信号

1）GND（电源地）

2）RX（控制器数据接收端）
3）TX（控制器数据发送端）
4）GND（电源地）

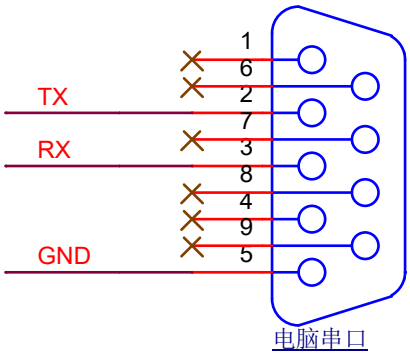

三、使用说明

1：主界面





是两路气压值，分别是开阀气压、料筒气压。



表示 当前温度/设定温度。

加热开关按钮状态显示：



：关加热



：开加热

2：设置界面



加热温度 1,2：设置需要加热的温度，最高可设置 150℃

开阀时间：胶阀打开出胶的时间，时间的长短决定出胶量大小。

关阀时间：连续点胶时两次开阀的时间间隔。

打点个数：在“打点”模式下，点胶的次数。

测温输入：可以选择 PT100 输入或者 K 型热电偶。

气压单位：可以选择 psi 或 KPa。

点击任意编辑框会弹出小键盘，可以设置参数；MIN、MAX 是可设置

的范围。



3：PID 参数设置

本控制器使用 PID 进行温控加热，相应的控制周期和 PID 参数可以根据需要修改。

