GS 系列-回弹式（尺寸较短型）



※产品简介

GS 系列回弹式 LVDT 位移传感器具有优良的性能，以及产品尺寸总长较短的优点，传感器 12-24V DC 供电，测头采用高硬度的耐磨材料氧化硅，电子电路密封在 304 不 锈钢金属管内，可以在潮湿、粉尘等恶劣环境长期稳定工作。输出 标准的可被计算机或 PLC 使用的 0-5V、0-10V 电压信号；4-20mA 电流 信号；或者 RS485 数字信号。

※特性说明

外径Φ20mm,不锈钢 304 外壳，回弹式

内置精密直线轴承，重复性好

探头为氮化硅陶瓷球，耐磨性好

直流单电源供电，内置高性能信号解调器

产品尺寸较短，适合狭小空间使用

※应用领域

轴径跳动检测　　编缝间隙测量 纺织机械检测

阀门位置检测与控制　　车辆制动装置磨损测量

※性能参数

供电电源：	12—24V DC;
工作电流：	电压输出型供电电流≤12mA； 二线制电流输出型，供电电流 4—20mA
位移量程:	GS25：5mm / GS40:8mm/ GS50:10mm
输出信号:	0-5V； 0-10V； 4-20mA； RS485 数字信号
线性误差:	模拟量信号输出：0.25%FS 数字量信号输出：0.1 %FS
重复误差:	≤1um
分辨率:	≤0.1um
动态特性:	50Hz-80Hz
测量力:	80g
工作温度:	-25 ° C — +85 ° C
耐受冲击:	250g/11 ms
振动允限:	10g/2KHZ
温度系数:	零点 ≤0.01%/° C 灵敏度 ≤025%/° C

※安装尺寸

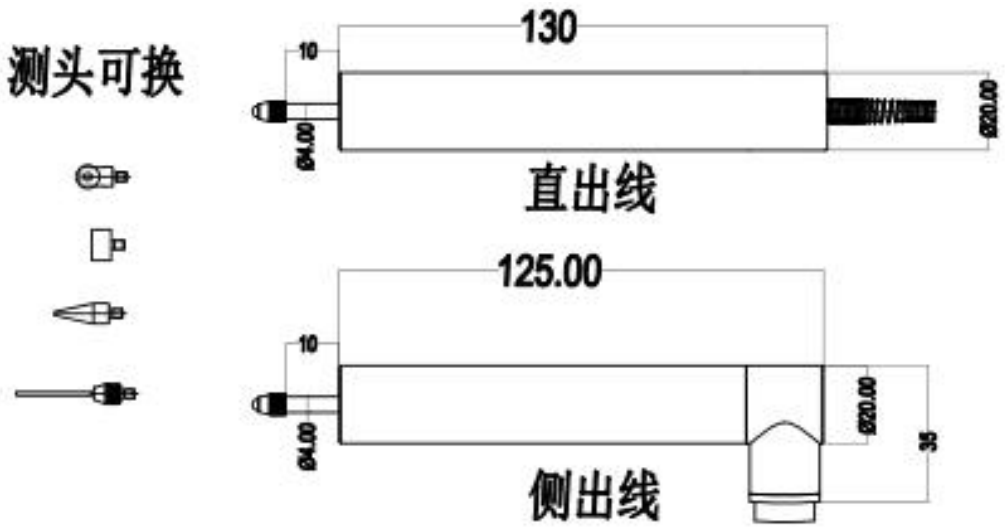

量程(mm)	两端缓冲区（mm）	备注
5	2.5	默认标配
8	1	默认标配
10	0	默认标配

※安装夹具尺寸

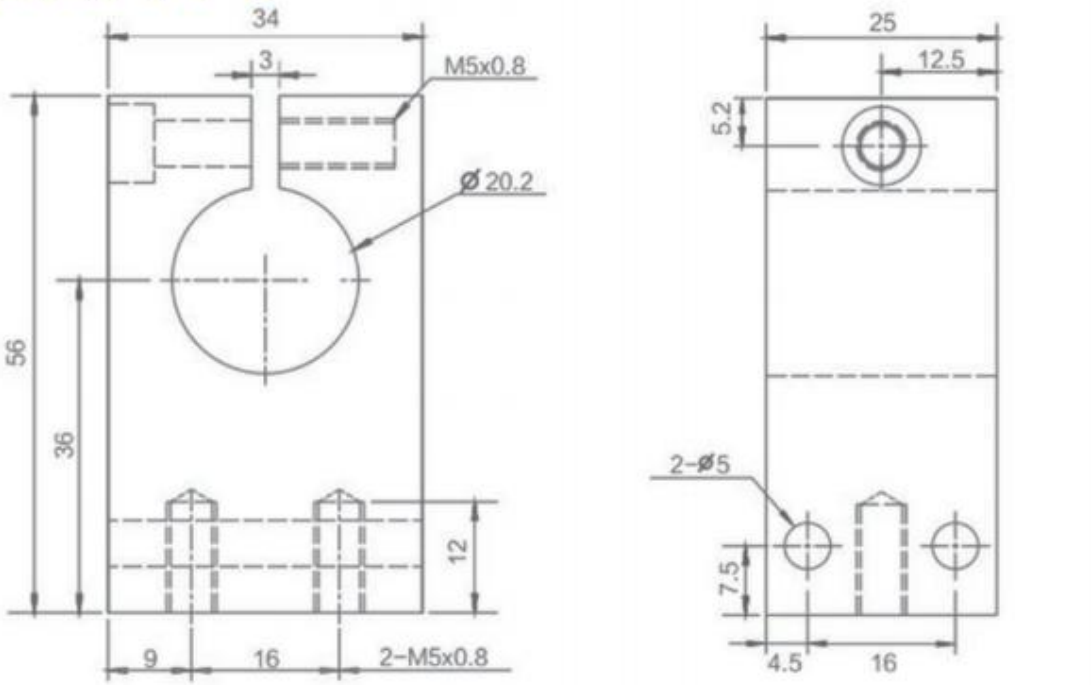

安装方法



* LVDT 位移传感器的安装要求采用温度膨胀系 数较小的非金属夹具固定，如果采用金属夹具 会对传感器性能产生影响。

☑ 产品标配有塑料夹具，用户也可以根据实际情 况制作安装夹具。

※接线说明

直流稳压电源输出电压值必须在规定的使用范围内

1 电流信号输出 电缆线颜色定义：

棕色一供电电源（+）电流输入（+）

黑色一供电电源（-）电流输出（-）

2. 电压信号输出 电缆线颜色定义：

棕色一供电电源（+ ）

黑色一电压输出（+ ）

蓝色一供电电源（-） 信号输出（-）

3. RS485 数字信号输出 电缆线颜色定义：

红色一供电电源（+ ） 黑色一供电电源（-）

绿色一 RS485 （A+） 白色一 RS485 （B-）

※选型说明



※接线说明

直流稳压电源输出电压值必须在规定的使用范围内

1 电流信号输出 电缆线颜色定义：

棕色一供电电源（+）电流输入（+）

黑色一供电电源（-）电流输出（-）

2. 电压信号输出 电缆线颜色定义：

棕色一供电电源（+ ）

黑色一电压输出（+ ）

蓝色一供电电源（-） 信号输出（-）

3. RS485 数字信号输出 电缆线颜色定义：

红色一供电电源（+ ） 黑色一供电电源（-）

绿色一 RS485 （A+） 白色一 RS485 （B-）

夹具安装尺寸图：

锁紧夹套（F,FS，FL，FR 系列适用）	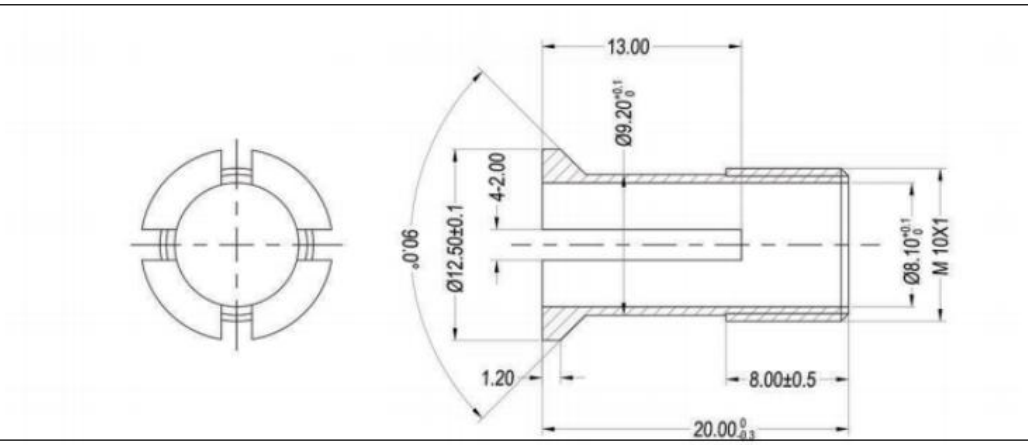
长方形固定夹具（F/FS/FL/FR/G/GS/GF/GT 系列适用）	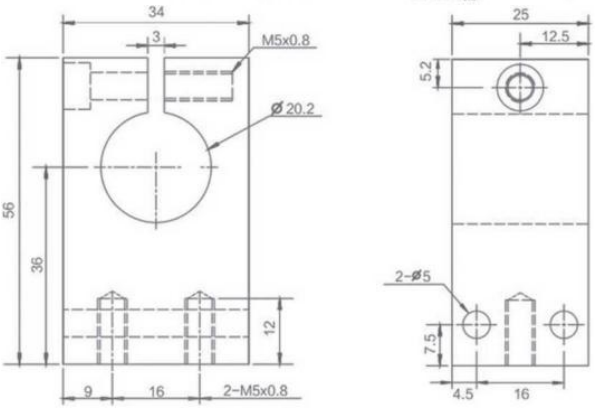
T 型固定夹具（F/FS/FL/FR/G/GS/GF/GT 系列适用）	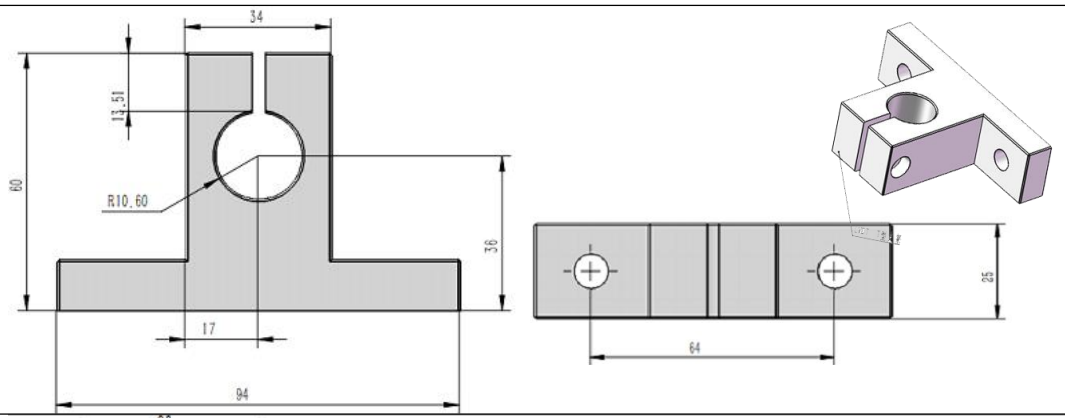
方形固定夹具（（F/FS/FL/FR 系列适用）	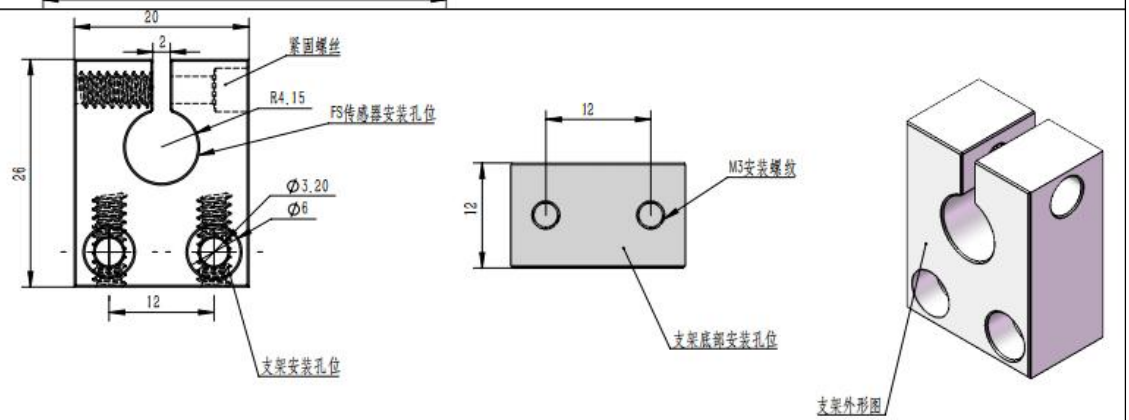

球型探头（标配）	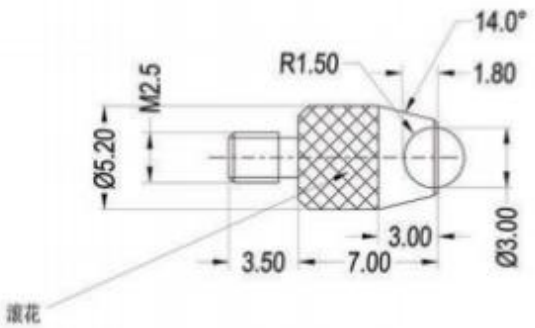
锥型探头	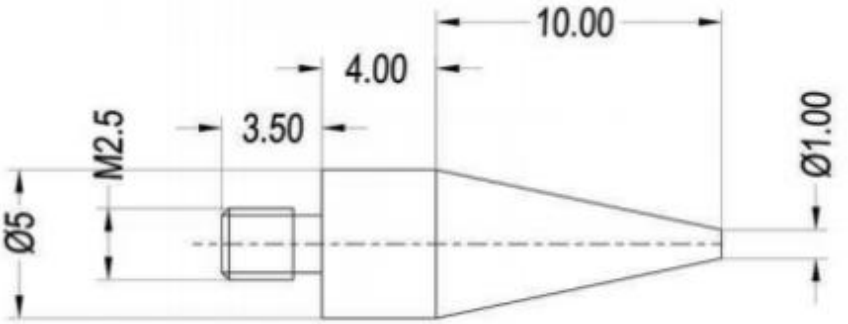
平面探头	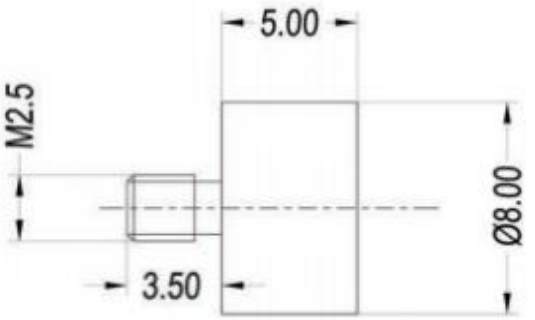
针型探头	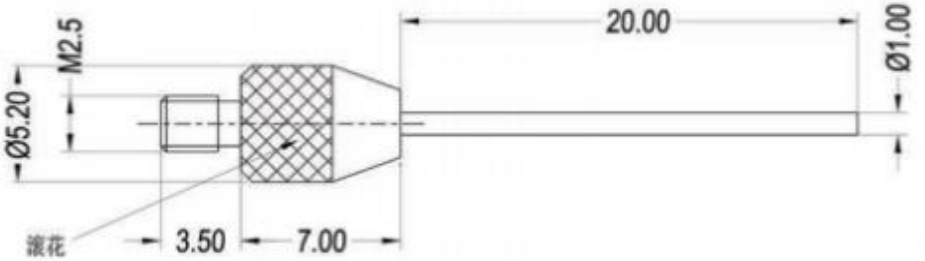
滑轮头	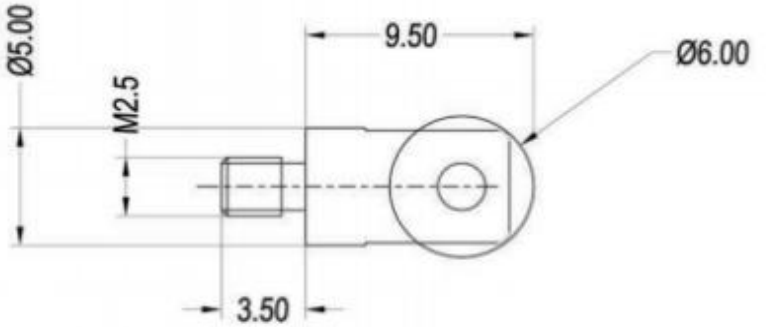

鱼眼接头	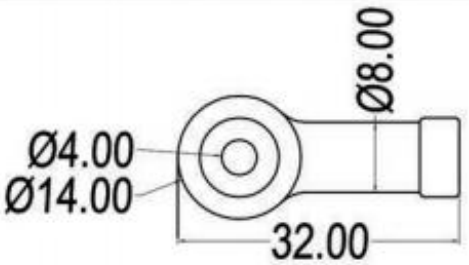	（GT系列、GF系列 标准配件）
万向接头	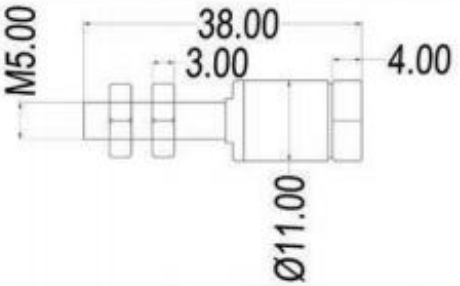	（GT系列、GF系列 可选配件）