GT 系列-分体式



※产品简介

GT 系列分体式 LVDT 位移传感器具有优良的性能，传感器 12-24V DC 供电，标配鱼眼头，可选万向节拉头，电子电路密封在 304 不锈钢金 属管内，可以在潮湿、粉尘等恶劣环境长期稳定工作。输出标准的可 被计算机或 PLC 使用的 0-5V、0-10V 电压信号；4-20mA 电流信号；或 者 RS485 数字信号。

※特性说明

外径 20mm，不锈钢 304 外壳，分体式

直流单电源供电，内置高性能信号解调器

二线制电流输出，三线制电压输出，RS485 数字信号输出

测量范围 0-100mm，分辨率高，重复性好

无滑动触点，使用寿命长

※应用领域

液压缸定位 阀门位置检测与控制 桥面移位检测

机床及工具定位 水泥行业 地铁隧道工程检测

※性能参数

供电电源:	12—24V DC;
工作电流:	电压输出型供电电流≤12mA;
	二线制电流输出型，供电电流 4—20mA
位移量程:	GT25:0-5m/GT50:0-10mm/GT125:0-25mm/ GT250：0-50mm/GT500：0-100mm/ GT1250:0-250mm/GT2500:0-500mm
输出信号:	0-5V； 0-10V； 4-20mA； RS485 数字信号
线性误差:	模拟量信号输出：0.25%FS
	数字量信号输出：0.1 %FS
重复误差:	≤1um
分辨率:	≤0.1um
动态特性:	50-80Hz
测量力:	80g
工作温度:	-25 ° C — +85 ° C
耐受冲击:	250g/11 ms
振动允限:	10g/2KHZ
温度系数:	零点 ≤0.01%/° C
	灵敏度 ≤025%/° C

※安装尺寸

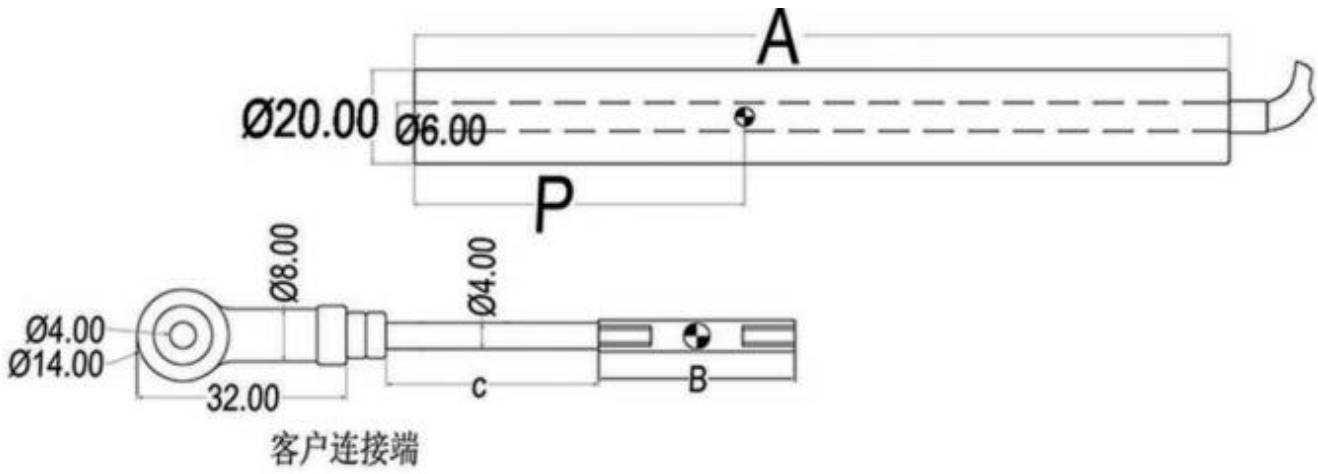

参数	GT 系列分体式尺寸表						
量程(mm)	5	10	25	50	100	250	500
外壳尺寸 (mm)	153	173	229	279	377	585	850
铁芯长度 (mm)	30	40	70	92	145	229	300
电气零点位置 P (mm)	51	61	89	114	163	267	381
连接杆长度 C (mm)	41	48.5	69	95.5	143	282.5	380

※安装夹具尺寸

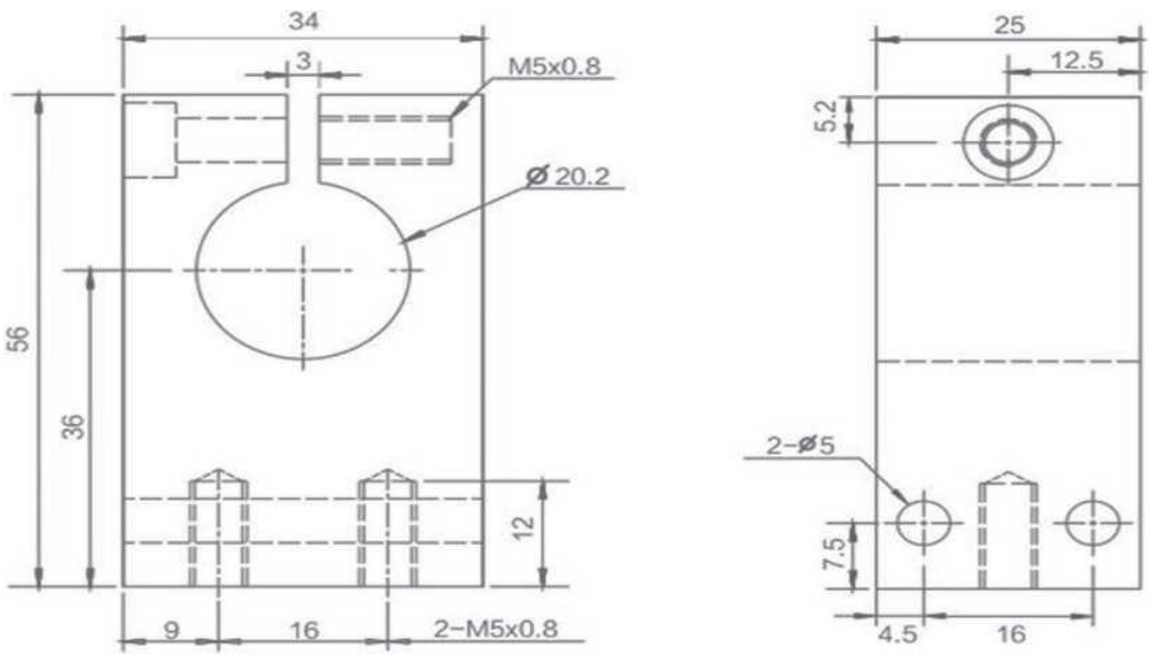

※安装方法



* LVDT 位移传感器的安装要求采用温度膨胀系 数较小的非金属夹具固定，如果采用金属夹具 会对传感器性能产生影响。

☑ 产品标配有塑料夹具，用户也可以根据实际情 况制作安装夹具。

※接线说明

直流稳压电源输出电压值必须在规定的使用范围内

1. 电流信号输出 电缆线颜色定义：

   棕色一供电电源（+）电流输入（+） 黑色一供电电源（-）电流输出（-）

2. 电压信号输出 电缆线颜色定义：

   棕色一供电电源（+ ）

   黑色一电压输出（+ ）

   蓝色一供电电源（-）信号输出（-）

3. RS485 数字信号输出 电缆线颜色定义：

   红色一供电电源（+ ）

   黑色一供电电源（-）

   绿色一 RS485 （A+）

   白色一 RS485 （B-）

※选型说明



※安装使用说明

1、选择传感器量程需留有余量，GT 系列 LVDT 位移传感器前端约 2.5mm 的缓冲区，安装使用应避开缓冲区。

2、选用合适的电源供电，电压过高或者过低都无法保证传感器正常使用。

3、传感器应垂直检测面安装，待调整好位置再锁紧安装螺丝。

4、GT 系列 LVDT 位移传感器精度较高，安装使用应避开高温、高辐 射、静电干扰、高频干扰及电磁干扰等干扰源，保障传感器检测精 度。

5、传感器屏蔽线良好接地。

6、正确接线。如果接线错误，有可能严重损坏传感器。

7、传感器安装固定应尽量采用厂家提供的安装支架。如果需要自 制夹具安装固定，应在厂方技术人员的指导下设计安装。