FS501 风速变送器

FS501 风速变送器采用高精度热膜传感元件，基于热膜式风速测量原理设计生产，测量精度高、响应速度快。产品配备专用安装法兰，可在管道安装时灵活调节插入深度；支持多种信号输出，测量量程可通过主板进行量程选择。本产品专为楼宇自控、通风空调系统设计，能够实现管道风速精准、稳定、长期可靠监测。

产品特点

1. 高精度热膜芯体，精度高、响应快
2. 无机械磨损，运行稳定
3. 插入深度连续可调，适配性强
4. 限流、限压、反接保护
5. EMC 电磁兼容设计
6. 集成芯片、宽电压供电

应用场景

流量测量，同时覆盖纺织、化工、航空、电厂、煤矿烟气处理等领域，并适用于变风量系统、生物实验室、手术室、洁净室、电子医药等高洁净环境。

实物图及二维示意图



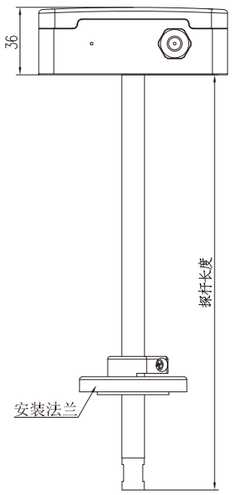

一体尺寸图

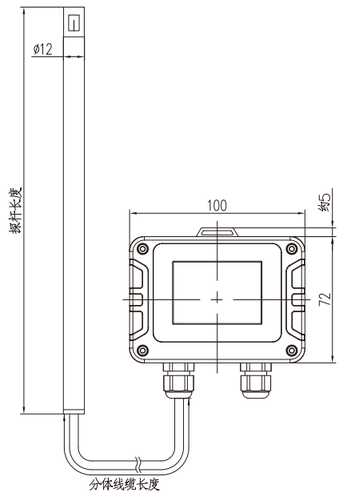

分体尺寸图

技术参数

测量范围	0~20m/s
精度	0.2~20m/s ±（0.2m/s+3%* 测量值） （20℃，1013hPa 时）
输出信号	电流输出型：4~20mA（三线制），电气负载≤500Ω 电压输出型：0~10V（三线制），电气负载≥10kΩ
响应时间	＜ 3s（恒定温度下）
供电电压	20~28VDC（推荐供电电压 24VDC）
功耗	＜ 1.4w
抗振性能	5g（20...2000Hz）
绝缘电阻	≥200MΩ、500VDC
绝缘强度	500VAC
工作条件	探头温度 -25~ +50℃、环境温度 -20~ +70℃
防护等级	外壳 IP65
储存环境	温度：-30~60℃，湿度：0~90%RH
测量介质	气体（与接触材质兼容）
EMC 电磁兼容性	静电放电 .....GB/T 17626.2-2018.....【合格】 电快速瞬变脉冲群抗扰度 .....GB/T 17626.4-2018.....【合格】 雷击浪涌抗扰度 .....GB/T 17626.5-2019.....【合格】 直流电压跌落抗扰度 .....GB/T 17626.29-2006.....【合格】 工频磁场抗扰度 .....GB/T 17626.8-2006.....【合格】
整体材质	工程塑料

选型表

风速变送器

FS501	型式		量程		探杆长度		显示类型		引线长度		附件		定制	
	Y	一体式	05	0~5m/s	LX	X 代表探杆长度 Xmm（默认 200mm）		无显示		无引线		无附件		
	FX	分体带 Xm 线缆	10	0~10m/s			CD	LCD 显示	Xm	引线 Xm	J1	安装法兰		
			15	0~15m/s										
			20	0~20m/s										
FS501	Y		10		L200		CD		1m					选型举例

例：FS501-Y.10.L200.CD.1m FS501 风速变送器 一体式 量程：0~10m/s 探杆长度：200mm 显示类型：LCD 显示 引线长度：1m 无附件

附件表

通用型附件表

分类	代码	名称	应用场景	功能
过程连接类	FL02	风速法兰盘	应用于风速变送器探头固定	连接

过程连接类

FL02	风速法兰盘
技术参数	
应用范围	风速传感器
整体材质	工程塑料

外形尺寸

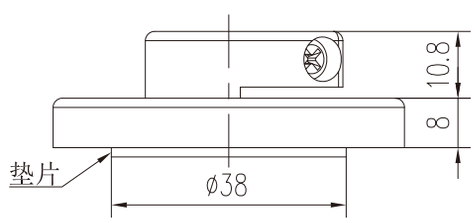

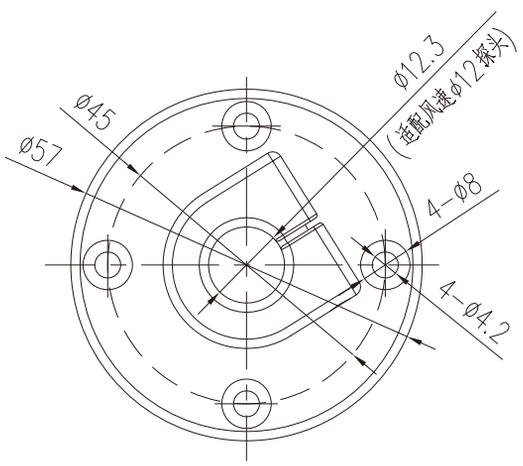

规格选型	代码	名称		
	FL02	风速法兰盘		
		代码	连接方式	
		D12	适配 ϕ12 探头	
	FL02	D12	适配 ϕ12 探头	选型举例

例如： FL02-D12　风速法兰盘适配 ϕ12 探头