IGAP-W612H+

工业级户外型IEEE 802.11a/b/g/n无线AP，IP67

特性

- 双频段，支持 IEEE 802.11a/b/g/n，支持 zui 高 300Mbps 无线传输
- 高 SCY 性能：支持 WEP/WPA/WPA-PSK(TKIP, AES)/WPA2/WPA2-PSK(TKIP, AES)/802.1X 认证
- 数据吞吐量 > 180Mbps，HT 40 2x2 MIMO
- 高发射功率 (27 dBm)
- 支持高速无线漫游技术 X-Roaming，漫游切换时间<100ms
- 支持 AP/Client/Repeater 模式
- MAC 过滤
- HTTPSSCY 管理
- 无线连接状态监测
- 通过系统日志、Email、SNMP Trap 输出故障报警
- IP67 防护等级
- 杆式安装



简介

IGAP-W612H+系列是一款工业级户外型IEEE 802 .11a/b/g/n无线AP，IP67防护等级，带1个千兆PoE端口。支持多种工作模式：AP/Client/Repeater模式，可通过LAN口或WLAN端口，利用Web界面配置IGAP-W612H+。此外，IGAP-W612H+提供27dBm的高功率输出和高达180Mbps的高数据吞吐量，以满足长距离的无线连接。IGAP-W612H+提供2个N-type连接头，可以外接任何N-type天线以延长通信距离。因此，IGAP-W612H+系列是工业无线网络应用的理想解决方案。

尺寸规格

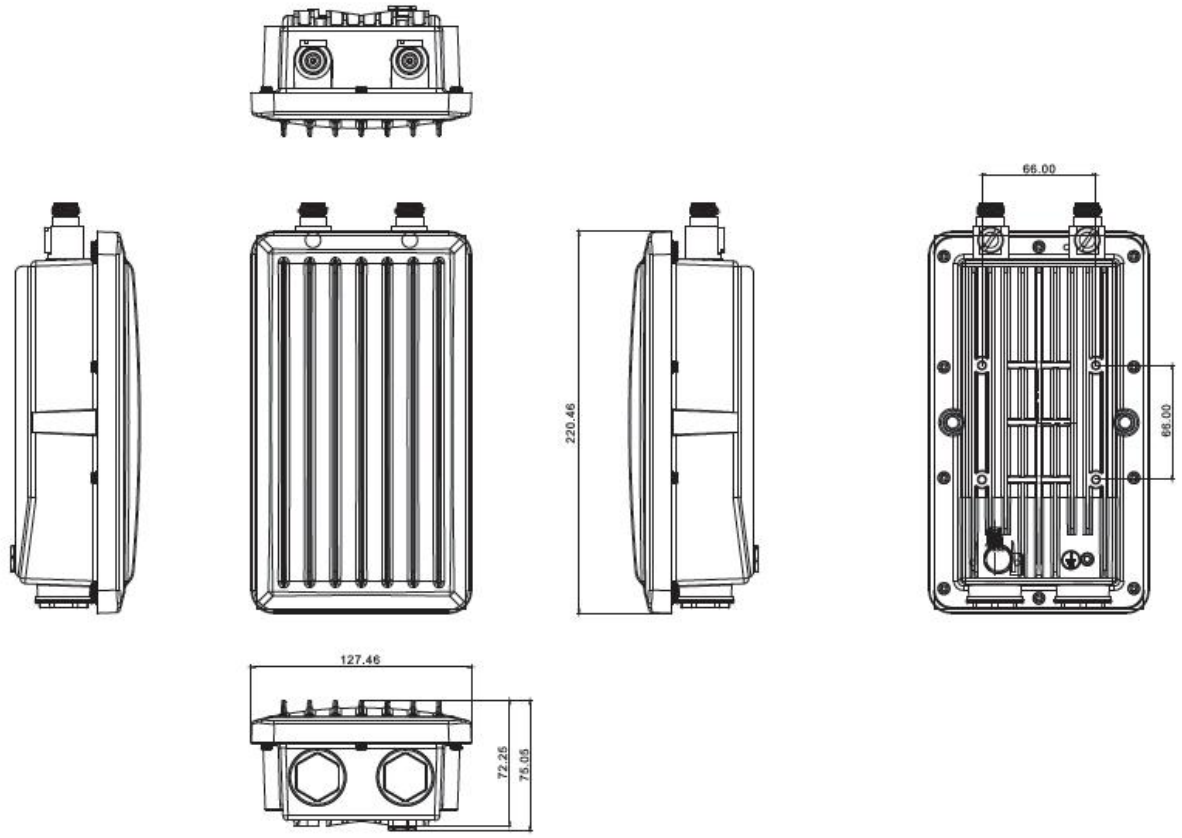

Unit:

mm

产品规格

无线 AP 型号	IGAP-W612H+
物理端口	
10/100/1000Base-T(X) 电口，RJ45，MDI/MDIX 自适应	**1 (支持 PoE)**
WLAN	
工作模式	AP/Bridge/Repeater
天线连接器	2 个外接 N-type 天线连接头
无线电频率类型	OFDM
调制	IEEE802.11a: OFDM IEEE802.11b: CCK/DQPSK/DBPSK IEEE802.11g: OFDM IEEE802.11n: BPSK, QPSK, 16-QAM, 64-QAM
频带	America/FCC: 2.412~2.462 GHz (11 channels) 5.180~5.240 GHz & 5.745~5.825 GHz (9 channels) Europe CE/ETSI: 2.412~2.472 GHz (13 channels) 5.180~5.240 GHz (4 channels)

传输速率	802.11b: 11, 5.5, 2, 1 Mbps; 802.11a/g: 54, 48, 36, 24, 18, 12, 9, 6 Mbps 802.11n: up to 300Mbps
传输功率	802.11a: 24dBm ± 1.5dBm@6Mbps, 802.11a: 12dBm ± 1.5dBm@54Mbps 802.11b: 23dBm ± 1.5dBm@1Mbps, 802.11b: 17dBm ± 1.5dBm@11Mbps 802.11g: 16dBm ± 1.5dBm@54Mbps 802.11gn HT20: 15dBm ± 1.5dBm @MCS7, 802.11gn HT40: 14dBm ± 1.5dBm @MCS7 802.11an HT20: 12dBm ± 1.5dBm @MCS7, 802.11an HT40: 11dBm ± 1.5dBm @MCS7
接收灵敏度	802.11a : -92dBm ± 2dBm@6Mbps, 802.11a : -76dBm ± 2dBm@54Mbps 802.11b : -98dBm ± 2dBm@1Mbps, 802.11b : -85dBm ± 2dBm@11Mbps 802.11g : -76dBm ± 2dBm@54Mbps 802.11gn HT20:-75dBm ± 2dBm@MCS7, 802.11gn HT40:-72dBm ± 2dBm@MCS7 802.11an HT20:-74dBm ± 2dBm@MCS7, 802.11an HT40:-71dBm ± 2dBm@MCS7
加密 SCY	WEP：支持 64 位，128 位密钥 WPA /WPA2：IEEE802.11i（WEP 和 AES 加密） WPA-PSK（支持 256 位密钥共享） TKIP 加密 支持 802.1x 认证
无线 SCY	禁用 SSID 广播
协议	
协议	ARP, BOOTP, DHCP, DNS, HTTPs, IP, ICMP, SNTP, TCP, UDP, RADIUS, SNMP, STP (IEEE 802.1D)
LED 指示灯	
电源指示灯	LED 指示灯 x 1 绿色：电源（PoE）开启，运行正常
10/100/1000Base-T(X) RJ45 端口指示灯	LED 指示灯 x 1， 绿色：Link/Act. 闪烁：数据传输中
WLAN 端口指示灯	LED 指示灯 x 3， 绿色：1 x 2.4G, 1 x 5G, 1x 无线信号强度 常亮：> 75% 闪烁（每秒 2 次）：74%~50% 闪烁每秒 1 次：49%~25% 闪烁 500 毫秒/次：<25%
系统状态指示灯	绿色：系统预备就绪；闪烁：系统重启
电源	
电源输入	48VDC @ PoE
电源功耗	7W
机械特性	
防护等级	IP-67
尺寸 (宽 x 深 x 高)	220.42 (宽) x 127.42 (深) x 75 (高) mm
重量(g)	1148 g
工作环境	
存储温度	-30 ~ 85℃ (-22 ~ 185℉)
工作温度	-10 ~ 70℃ (14 ~ 158℉)
工作湿度	5% ~ 95% 非凝露
认证标准	
EMC	CE EMC (EN 55024, EN 55032), FCC Part 15B
EMI	EN 55032, CISPR32, EN 61000-3-2, EN 61000-3-3, FCC Part 15B class A
EMS	EN61000-4-2 (ESD), EN61000-4-3 (RS), EN61000-4-4 (EFT), EN61000-4-5 (Surge), EN61000-4-6 (CS), EN61000-4-8, EN61000-4-11
冲击	IEC60068-2-27
跌落	IEC60068-2-31
震动	IEC60068-2-6

SCY	EN60950-1
质保	
MTBF	250,109 小时
质保	5 年

订购信息

IGAP-W A B C H+

代码定义	无线模式	10/100/1000Base-T(X)端口数量	天线端口数量
选项	**- 1:** IEEE802.11 b/g **- 2:** IEEE802.11 a **- 3:** IEEE802.11 a/b/g **- 4:** IEEE802.11 b/g/n **- 5:** IEEE802.11 a/n **- 6:** IEEE802.11 a/b/g/n	**- 1:** 1 个 **- 2:** 2 个	**- 0:** 0 个 **- 2:** 2 个

可选型号	型号名称	描述
	IGAP-W612H+_ US	工业级户外型 IEEE 802.11 a/b/g/n 无线 AP，IP67，1 个 10/100/1000Base-T(X)网口，支持 PoE 端口，US 频带
	IGAP-W612H+_ EU	工业级户外型 IEEE 802.11 a/b/g/n 无线 AP，IP67，1 个 10/100/1000Base-T(X)网口，支持 PoE 端口，EU 频带

包装清单

- **IGAP-W612H+**
- **杆式安装套件**
- **RJ45 橡皮盖**
- **快速安装指南**
- **N-type 天线橡皮盖**