100V 直流稳压电源

基于电源模块设计，集成电源、控制、交互与保护模块，覆盖宽范围电压/电流调节，具备高精度、高可靠性与智能化控制，满足电动汽车、储能及工业设备的高压大电流测试需求。



01 核心优势

宽范围可调
0V-100V/0-1600A
覆盖多数低压大电流测试，无需设备切换

模块化冗余
多模块并联，单模块故障自动降额保障连续运行

智能化控制
支持RS485远程通讯方便计算机或其他设备进行通信和控制

多功能输出
支持常见的输出模式，如恒压、恒流等

安全保护
过压/过流/过载/过热多重防护，保障设备与操作安全

02 典型应用


电动汽车与动力电池测试


储能系统测试


工业设备与电力电子器件测试


实验室与研发验证

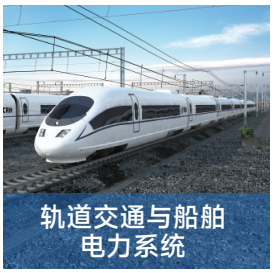
轨道交通与船舶电力系统

03 型号定义

产品型号	SMLS-HPDC-100-200
命名规则	SMLS：森木磊石 HPDC：高功率测试电源产品线 100：0-100V 200：0-200A

04 技术参数

项 目		规格描述						
型号		SMLS-HPDC-100-200	SMLS-HPDC-100-400	SMLS-HPDC-100-600	SMLS-HPDC-100-800	SMLS-HPDC-100-1000	SMLS-HPDC-100-1200	SMLS-HPDC-100-1600
输入	电压	380VAC±15%						
	线制	3L+PE						
	频率	45~65Hz						
	功率因素	≥0.99						
	效率	95%						
	THD	< 5%						
输出	电压范围	0-100V连续可调						
	输出电流	0-200A	0-400A	0-600A	0-800A	0-1000A	0-1200A	0-1600A
	功率	20kW	40kW	60kW	80kW	100kW	120kW	160kW
	稳压精度	< ±0.5%						
	稳流精度	≤±1%（输出负载20%~100%额定范围）						
	工作模式	恒压（CV）、恒流（CC）						
控制参数	通讯接口	RS485						
	电压设定步进	0.1%FS						
	电流设定步进	0.1%FS						
	保护方式	硬件过流保护、硬件短路保护、过压保护						
控制方式	控制	本地（触摸屏）/远程（上位机）						
	触摸屏尺寸	7寸						
	实时显示	电压，电流，功率等参数						
结构	尺寸	600mm×805mm×800mm				600mm×1005mm×800mm		
	尺寸图	尺寸图A				尺寸图B		
	重量	50Kg	60Kg	70Kg	80Kg	110Kg	120Kg	130Kg
安规	绝缘电阻	输入对机壳 ≥10MΩ 输出对机壳 ≥10MΩ 输入对输出 ≥10MΩ						
	介电强度	输入对机壳 >2.5kVDC 输出对机壳 >2.5kVDC 输入对输出 >2.5kVDC 通讯对机壳 >1kVDC				（注：漏电流<200uA）		
	对地漏电流	≤1.5mA						
环境条件	工作温度	-40°C ~ +45°C使用						
	相对湿度	≤95%RH，无冷凝						
	冷却方式	风冷						
	海拔高度	≤2000m						

05 接口图

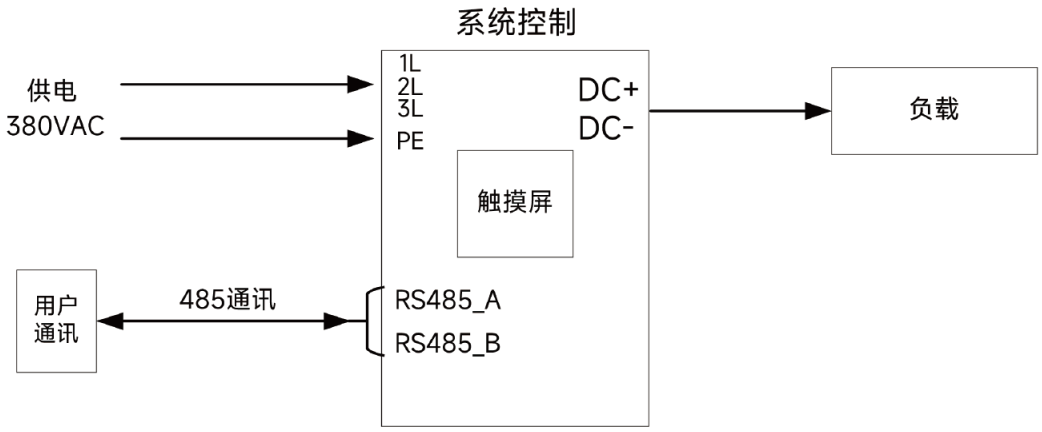

注：通过通讯控制输出，回读状态

06 尺寸与外观

型 号	SMLS-HPDC-100-200	SMLS-HPDC-100-400	SMLS-HPDC-100-600	SMLS-HPDC-100-800	SMLS-HPDC-100-1000	SMLS-HPDC-100-1200	SMLS-HPDC-100-1600
尺寸(mm)	尺寸A：600×805×800				尺寸B：600×1005×800		
效果图							
尺寸图(mm)	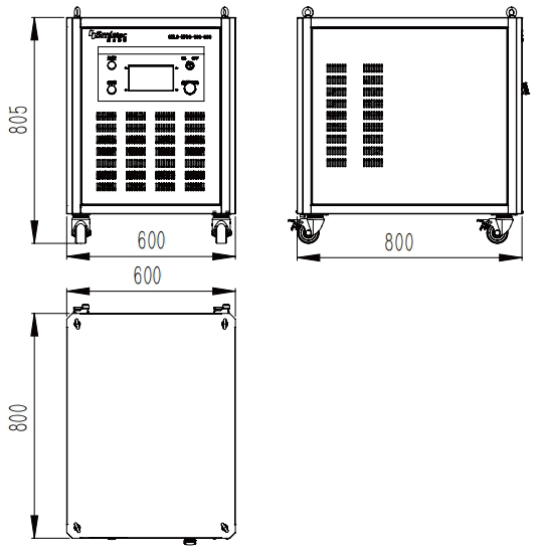 尺寸图A				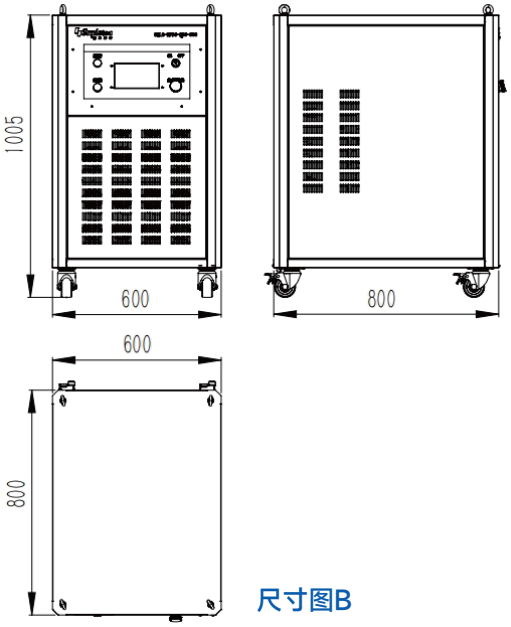 尺寸图B		

200V 直流稳压电源

基于电源模块设计，集成电源、控制、交互与保护模块，覆盖宽范围电压/电流调节，具备高精度、高可靠性与智能化控制，满足电动汽车、储能及工业设备的高压大电流测试需求。



01 核心优势

宽范围可调
0-200V/0-800A
覆盖多数低压大电流测试，无需设备切换

模块化冗余
多模块并联，单模块故障自动降额保障连续运行

智能化控制
支持RS485远程通讯方便计算机或其他设备进行通信和控制

多功能输出
支持常见的输出模式，如恒压、恒流等

安全保护
过压/过流/过载/过热多重防护，保障设备与操作者安全

02 典型应用


电动汽车与动力电池测试


储能系统测试


工业设备与电力电子器件测试


实验室与研发验证

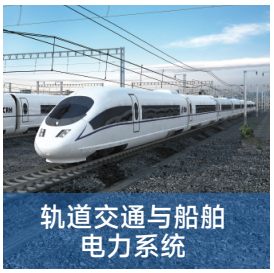
轨道交通与船舶电力系统

03 型号定义

产品型号	SMLS-HPDC-200-200
命名规则	SMLS（森木磊石） HPDC（高功率测试电源产品线） 200（0-200V） 200（0-200A）

04 技术参数

项 目		规格描述			
型号		SMLS-HPDC-200-200	SMLS-HPDC-200-400	SMLS-HPDC-200-600	SMLS-HPDC-200-800
输入	电压	380VAC±15%			
	线制	3L+PE			
	频率	45~65Hz			
	功率因素	≥0.99			
	效率	95%			
	THD	< 5%			
输出	电压范围	0-200V连续可调			
	输出电流	0-200A	0-400A	0-600A	0-800A
	功率	40kW	80kW	120kW	160kW
	稳压精度	< ±0.5%			
	稳流精度	≤±1%（输出负载20%~100%额定范围）			
	工作模式	恒压（CV）、恒流（CC）			
控制参数	通讯接口	RS485			
	电压设定步进	0.1%FS			
	电流设定步进	0.1%FS			
	保护方式	硬件过流保护、硬件短路保护、过压保护			
控制方式	控制	本地（触摸屏）/远程（上位机）			
	触摸屏尺寸	7寸			
	实时显示	电压，电流，功率等参数			
结构	尺寸	600mm×805mm×800mm		600mm×1005mm×800mm	
	尺寸图	尺寸图A		尺寸图B	
	重量	60Kg	80Kg	110Kg	130Kg
安规	绝缘电阻	输入对机壳 ≥10MΩ 输出对机壳 ≥10MΩ 输入对输出 ≥10MΩ			
	介电强度	输入对机壳 >2.5kVDC 输出对机壳 >2.5kVDC 输入对输出 >2.5kVDC 通讯对机壳 >1kVDC		（注：漏电流<200uA）	
	对地漏电流	≤1.5mA			
环境条件	工作温度	-40°C ~ + 45°C使用			
	相对湿度	≤95%RH，无冷凝			
	冷却方式	风冷			
	海拔高度	≤2000m			

05 接口图

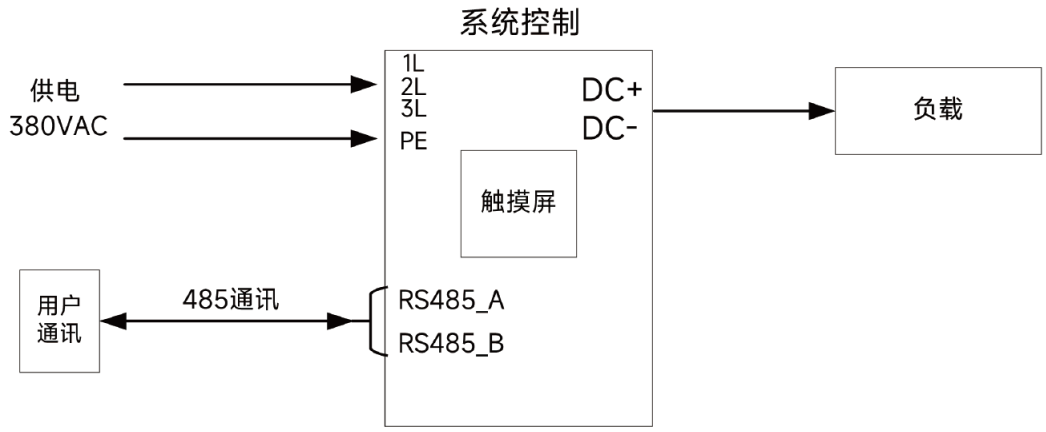

注：通过通讯控制输出，回读状态

06 尺寸与外观

型 号	SMLS-HPDC-200-200	SMLS-HPDC-200-400	SMLS-HPDC-200-600	SMLS-HPDC-200-800
尺寸(mm)	尺寸A：600×805×800		尺寸B：600×1005×800	
效果图				
尺寸图(mm)	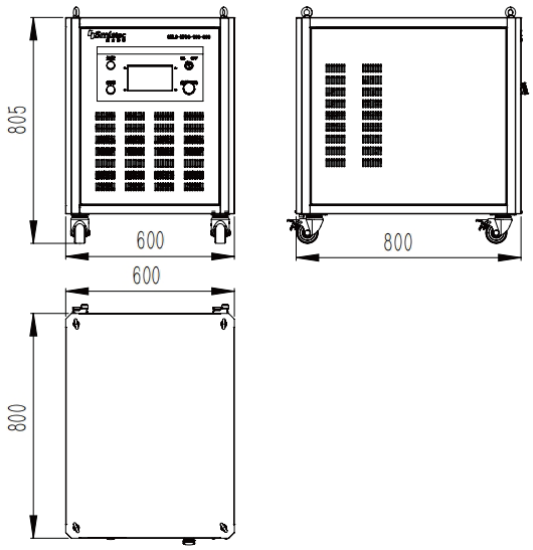 尺寸图A		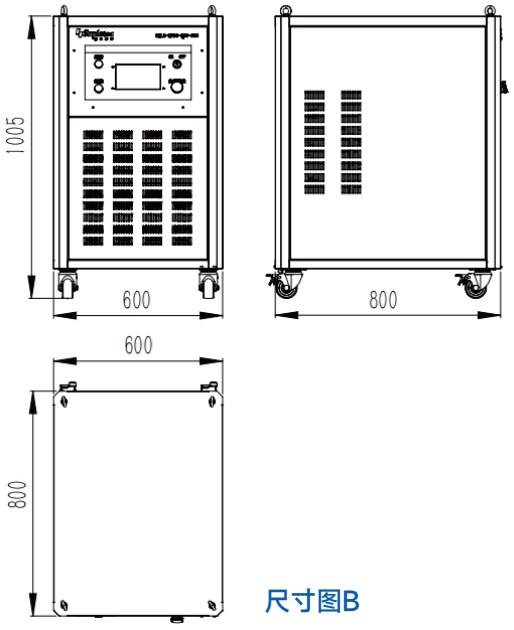 尺寸图B	

1000V 直流稳压电源

基于电源模块设计，集成电源、控制、交互与保护模块，覆盖宽范围电压/电流调节，具备高精度、高可靠性与智能化控制，满足电动汽车、储能及工业设备的高压大电流测试需求。



01 核心优势

宽范围可调
50V-1000V/0-933A覆盖多数高压大电流测试，无需设备切换

模块化冗余
多模块并联，单模块故障自动降额保障连续运行

智能化控制
支持RS485远程通讯方便计算机或其他设备进行通信和控制

多功能输出
支持常见的输出模式，如恒压、恒流等

安全保护
过压/过流/过载/过热多重防护，保障设备与操作安全

02 典型应用


电动汽车与动力电池测试


储能系统测试


工业设备与电力电子器件测试


实验室与研发验证


轨道交通与船舶电力系统

03 型号定义

产品型号	SMLS-HPDC-1000-133
命名规则	SMLS：森木磊石 HPDC：高功率测试电源产品线 1000：50-1000V 133：0-133A

04 技术参数

项 目		规格描述						
型号		SMLS-HPDC-1000-133	SMLS-HPDC-1000-267	SMLS-HPDC-1000-400	SMLS-HPDC-1000-533	SMLS-HPDC-1000-667	SMLS-HPDC-1000-800	SMLS-HPDC-1000-933
输入	电压	380VAC±15%						
	线制	3L+PE						
	频率	45~65Hz						
	功率因素	≥0.99						
	效率	95%						
	THD	< 5%						
输出	电压范围	50-1000V连续可调						
	输出电流	0-133A	0-267A	0-400A	0-533A	0-667A	0-800A	0-933A
	功率	40kW	80kW	120kW	160kW	200kW	240kW	320kW
	稳压精度	< ±0.5%						
	稳流精度	≤±1%（输出负载20%~100%额定范围）						
	工作模式	恒压（CV）、恒流（CC）						
控制参数	通讯接口	RS485						
	电压设定步进	0.1%FS						
	电流设定步进	0.1%FS						
	保护方式	硬件过流保护、硬件短路保护、过压保护						
控制方式	控制	本地（触摸屏）/远程（上位机）						
	触摸屏尺寸	7寸						
	实时显示	电压，电流，功率等参数						
结构	尺寸	680mm×955mm×900mm				680mm×1405mm×900mm		
	尺寸图	尺寸图A				尺寸图B		
	重量	70Kg	90Kg	120Kg	140Kg	210Kg	230Kg	300Kg
安规	绝缘电阻	输入对机壳 ≥10MΩ 输出对机壳 ≥10MΩ 输入对输出 ≥10MΩ						
	介电强度	输入对机壳 >2.5kVDC 输出对机壳 >2.5kVDC 输入对输出 >2.5kVDC 通讯对机壳 >1kVDC				（注：漏电流<200uA）		
	对地漏电流	≤1.5mA						
环境条件	工作温度	-40°C ~ + 45°C使用						
	相对湿度	≤95%RH，无冷凝						
	冷却方式	风冷						
	海拔高度	≤2000m						

05 接口图

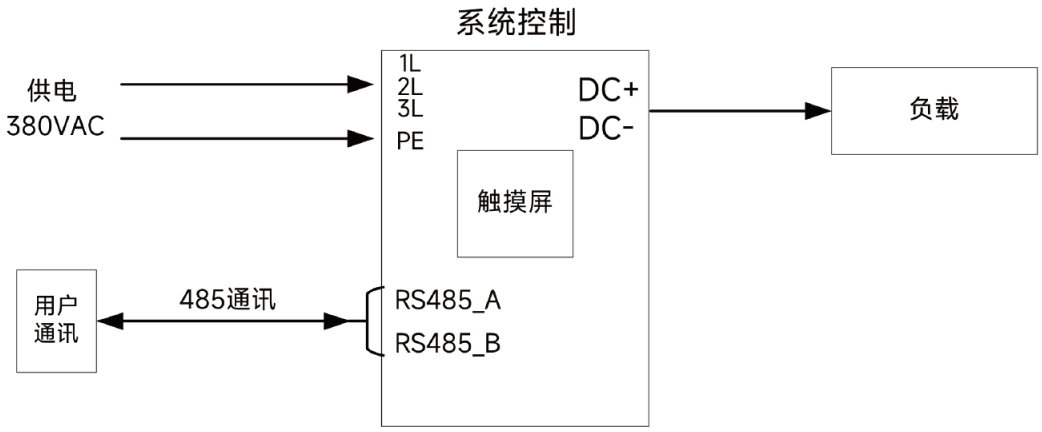

注：通过通讯控制输出，回读状态

06 尺寸与外观

型 号	SMLS-HPDC-1000-133	SMLS-HPDC-1000-267	SMLS-HPDC-1000-400	SMLS-HPDC-1000-533	SMLS-HPDC-1000-667	SMLS-HPDC-1000-800	SMLS-HPDC-1000-933
尺寸(mm)	尺寸A：680×955×900				尺寸B：680×1405×900		
效果图							
尺寸图(mm)	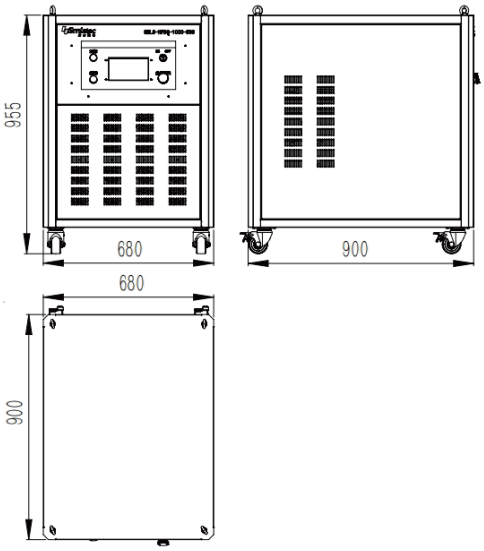 尺寸图A				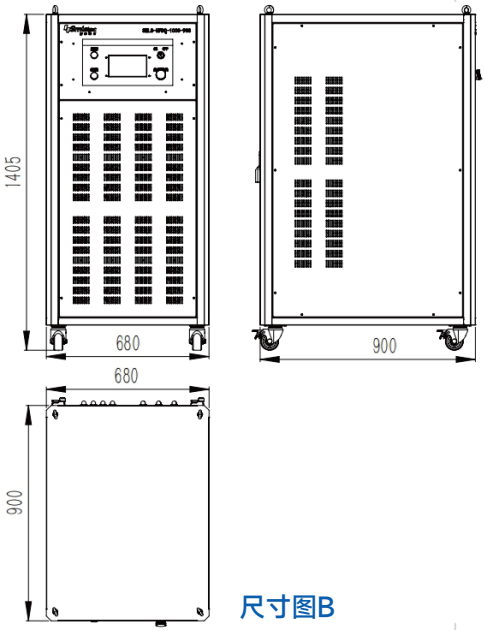 尺寸图B		

2000V 直流稳压电源

基于电源模块设计，集成电源、控制、交互与保护模块，覆盖宽范围电压/电流调节，具备高精度、高可靠性与智能化控制，满足电动汽车、储能及工业设备的高压大电流测试需求。

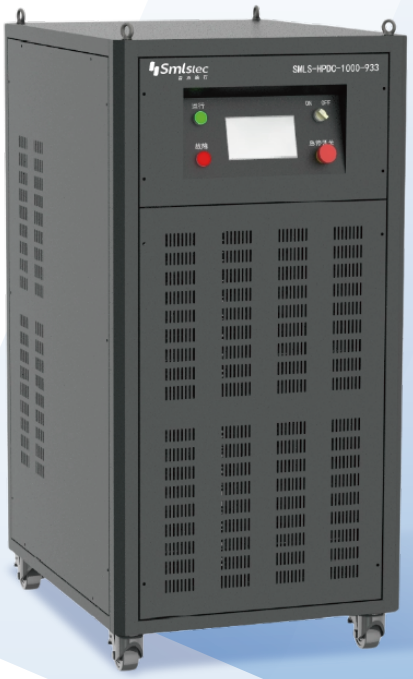

01 核心优势

宽范围可调
50V-2000V/0-533A覆盖多数高压大电流测试，无需设备切换

模块化冗余
多模块并联，单模块故障自动降额保障连续运行

智能化控制
支持RS485远程通讯方便计算机或其他设备进行通信和控制

多功能输出
支持常见的输出模式，如恒压、恒流等

安全保护
过压/过流/过载/过热多重防护，保障设备与操作安全

02 典型应用


电动汽车与动力电池测试


储能系统测试


工业设备与电力电子器件测试


实验室与研发验证

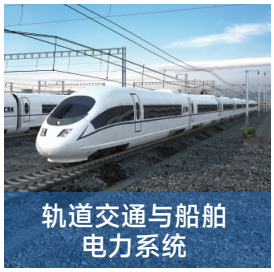
轨道交通与船舶电力系统

03 型号定义

产品型号	SMLS-HPDC-2000-133
命名规则	SMLS 森木磊石 / HPDC 高功率测试电源产品线 / 2000 50-2000V / 133 0-133A

04 技术参数

项 目		规格描述			
型号		SMLS-HPDC-2000-133	SMLS-HPDC-2000-267	SMLS-HPDC-2000-400	SMLS-HPDC-2000-533
输入	电压	380VAC±15%			
	线制	3L+PE			
	频率	45~65Hz			
	功率因素	≥0.99			
	效率	95%			
	THD	< 5%			
输出	电压范围	50-2000V连续可调			
	输出电流	0-133A	0-267A	0-400A	0-533A
	功率	80kW	160kW	240kW	320kW
	稳压精度	< ±0.5%			
	稳流精度	≤±1%（输出负载20%~100%额定范围）			
	工作模式	恒压（CV）、恒流（CC）			
控制参数	通讯接口	RS485			
	电压设定步进	0.1%FS			
	电流设定步进	0.1%FS			
	保护方式	硬件过流保护、硬件短路保护、过压保护			
控制方式	控制	本地（触摸屏）/远程（上位机）			
	触摸屏尺寸	7寸			
	实时显示	电压，电流，功率等参数			
结构	尺寸	680mm×955mm×900mm		680mm×1405mm×900mm	
	尺寸图	尺寸图A		尺寸图B	
	重量	90Kg	140Kg	230Kg	300Kg
安规	绝缘电阻	输入对机壳 ≥10MΩ 输出对机壳 ≥10MΩ 输入对输出 ≥10MΩ			
	介电强度	输入对机壳 >2.5kVDC 输出对机壳 >2.5kVDC 输入对输出 >2.5kVDC 通讯对机壳 >1kVDC		（注：漏电流<200uA）	
	对地漏电流	≤1.5mA			
环境条件	工作温度	-40°C ~ + 45°C使用			
	相对湿度	≤95%RH，无冷凝			
	冷却方式	风冷			
	海拔高度	≤2000m			

05 接口图

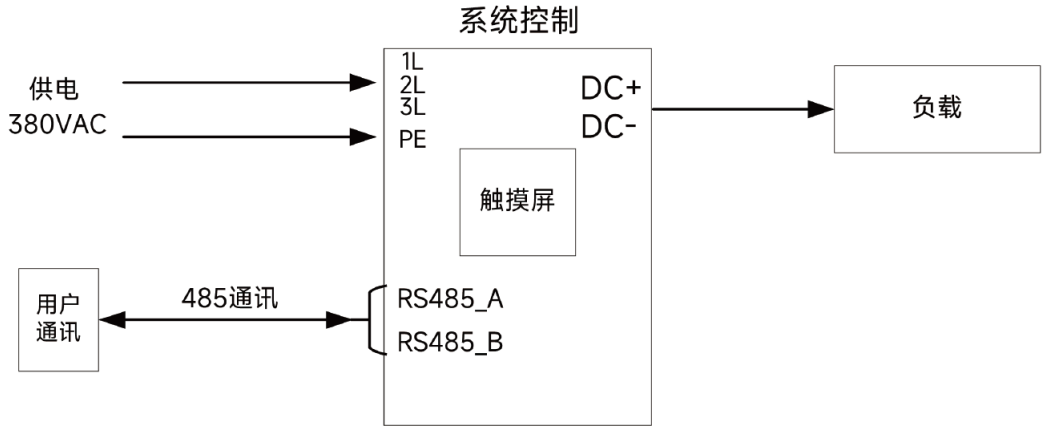

注：通过通讯控制输出，回读状态

06 尺寸与外观

型 号	SMLS-HPDC-2000-133	SMLS-HPDC-2000-267	SMLS-HPDC-2000-400	SMLS-HPDC-2000-533
尺寸(mm)	尺寸A：680×955×900		尺寸B：680×1405×900	
效果图				
尺寸图(mm)	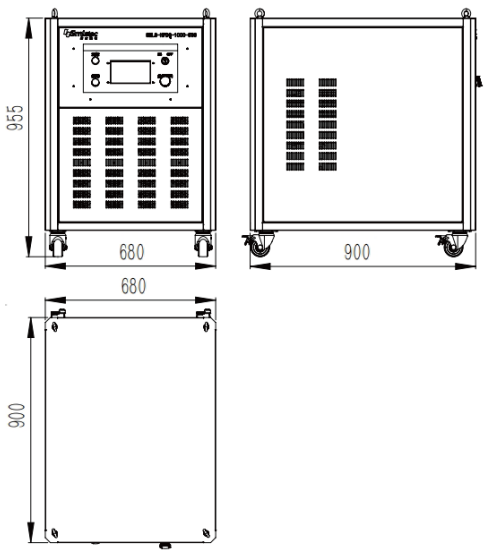 尺寸图A		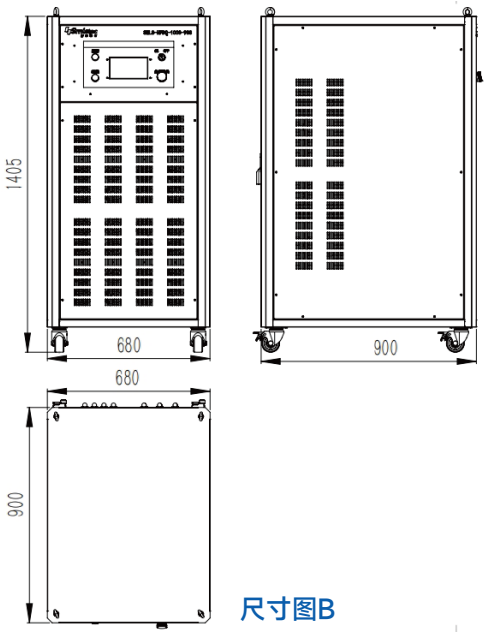 尺寸图B	