AZOWIE



产品手册

Shenzhen AZOWIE

深圳市艾智威科技有限公司

PRODUCT INTRODUCTION

COMPANY PROFILE

公司简介

深圳市艾智威科技有限公司是一家集研发设计、生产、销售、技术服务 AGV 零部件的技术企业。主要经营：工业语音播报器、无线呼叫器、远程 I/O 控制器、磁导航传感器、AGV 灯条、安全触边、导航磁条、磁条保护胶带、AGV 控制模块等产品。

艾智威科技自 2014 年成立以来，一直致力于提供高质量的 AGV 零部件产品；公司拥有雄厚的技术实力、高效优质的服务，以及完整科学的质量管理体系。产品自推出市场以来，以其卓越品质、高可靠性、高实用性在行业内赢得了良好的声誉，产品以广泛应用于各大 AGV 生产厂商。

我们的理念是：质量至上，科技创新，为企业打造低成本、高效率、稳定可靠的产品。致力于成为行业内领先的智能化解决方案提供商，助力行业发展。



Catalog of the Picture Album
画册目录

工业语音播报器 ····· 01

语音控制器 ····· 04

远程 I/O 控制器 ····· 09

无线呼叫器 ····· 15

光通信传感器 ····· 22

高精度磁导航传感器 ····· 23

工业 RFID 读卡器 ····· 25

安全触边控制器 ····· 26

安全触边（防撞条） ····· 27

AGV 灯条 ····· 29

灯条控制器 ····· 30

导航磁条 ····· 31

磁条保护胶带 ····· 32

语音播报器 AW-S24A 系列

VOICE ANNOUNCER AW-S24A SERIES

产品特性：

» 采用高品质数字功放，支持 WAV、MP3 格式音频文件；
» 采用稳定可靠 NAND Flash 存储芯片，容量 128M; 外置 Micro USB 接口，可自行更换音频文件；
» 支持 I/O 控制，8 路双向光耦隔离输入控制信号，最多可控制 255 路语音播放；
» 支持 RS485、RS232、CAN 接口控制，可定制通讯协议，兼容各品牌 PLC 通信协议；
» DC 9V~36V 宽电压输入；
» 可无级调节音量，最大音量达到 95 分贝以上，适用于各种暗杂的工厂环境；
» 嵌入式设计，与一般设备用安装尺寸 (62x62mm,Φ66mm) 一致，实现与机械一体化，互换性强；
» 小体积轻松嵌入机械面板，适合用于 AGV 小车、机器人、机床、自动化设备及自动化生产线的信号播报。

产品结构及外观图：





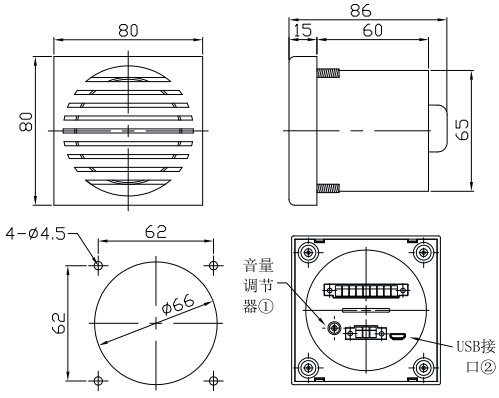

产品规格：

产品规格	AW-S24AG	AW-S24AF	AW-S24AT	AW-S24AC	AW-S24AS	AW-S24AD
音源类型	预存储音频				文本编码	外部音源
控制方式	DI （NPN 或 PNP）	RS485	RS232	CAN	RS485	AUX
通道数量	255	255(可增)			-	-
额定电压	DC 24V					
电压范围	DC 9V ～ 36V					
存储介质	NAND Flash				-	-
存储容量	128MB				-	-
产品音量	Max.95db (1m 处），音量可软件与硬件调节					
播放模式	循环播放 (默认)/ 单次播放可打断 / 单次播放不可打断 / 定制				-	-
额定功率	5W					
外壳材质	ABS					
防护等级	IP23					
使用环境温度	-20 ～ 55°C					
使用环境湿度	85%RH(无结露现象)					
重 量	180g±10%					

语音播报器 AW-S24E 系列

VOICE ANNOUNCER AW-S24E SERIES

产品特性：

» 采用高品质数字功放，支持 WAV、MP3 格式音频文件；
» 采用稳定可靠 NAND Flash 存储芯片，容量 128M; 外置 Type-C 接口，可自行更换音频文件；
» 支持 I/O 控制，6 路双向光耦隔离输入控制信号，最多可控制 63 路语音播放；
» 支持 RS485、RS232、CAN、以太网接口控制，支持标准 CANOpen、Modbus TRU/TCP 协议，可定制通讯协议；
» 支持 AUX 音频接口与 USB 音频接口输入，可接工控机音频；
» 支持 TTS 文本语音合成功能，可中英文混合合成；
» 可无级调节音量，最大音量达到 100db，适用于各种嘈杂的工厂环境；
» 小体积超薄型设计，轻松嵌入各种设备中；
» 适合用于 AGV 小车、机器人、机床、自动化设备及自动化生产线的信号语音播报。

产品结构及外观图：



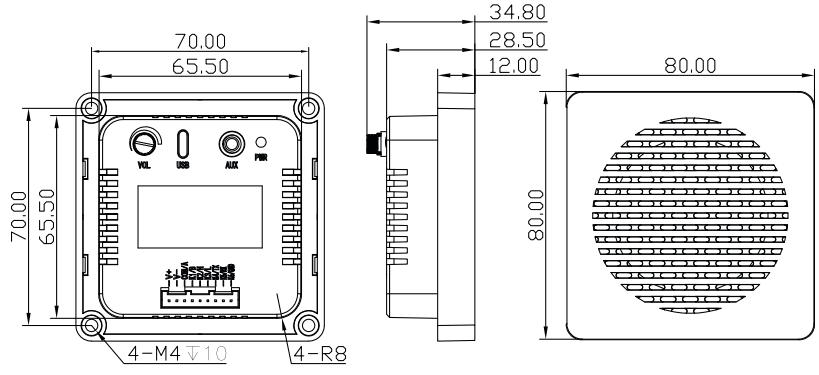

产品规格：

产品规格	AW-S24ED	AW-S24ES	AW-S24EC	AW-S24EN-M	AW-S24EN-T	AW-S24ET	AW-S24ET-M	AW-S24EN-TM	AW-S24EA	AW-S24EU
音源类型	预存储音频				文本编码		文本编码 + 预存储音频		外部音源	
控制方式	DI (NPN/PNP)	RS485/ RS232	CAN	以太网	以太网	RS485/ RS232	RS485/ RS232	以太网	AUX	USB (声卡)
通道数量	63	255(可增)							-	-
存储介质	NAND Flash								-	-
存储容量	128MB（可定制）								-	-
播放模式	循环播放 (默认)/ 单次播放可打断 / 单次播放不可打断 / 定制								-	-
额定电压	DC 24V									
电压范围	DC 9V ～ 36V									
产品音量	Max 100db (1m 处），音量可调节（音量随使用环境、电压及音频文件不同而不同）									
额定功率	3W									
外壳材质	ABS									
防护等级	正面防护 IP65（须结构配合设计安装）									
使用环境温度	-20 ～ 55°C									
使用环境湿度	85%RH（无结露现象）									
重量	170g±5%									

语音播报器 AW-S24F 系列

VOICE ANNOUNCER AW-S24F SERIES

产品特性：

» 采用高品质数字功放，支持 WAV、MP3 格式音频文件；
» 采用稳定可靠 NAND Flash 存储芯片 , 容量 128M；外置 Type-C 接口，可自行更换音频文件；
» 支持 I/O 控制，6 路双向光耦隔离输入控制信号，最多可控制 63 路语音播放；
» 支持 RS485、RS232、CAN 接口控制，支持标准 Modbus RTU 与 CANOpen 协议；
» 支持以太网接口、双频 WIFI 控制，支持 Modbus TCP 协议；
» 支持 AUX 音频接口与 USB 音频接口输入，可接工控机音频；
» 支持 TTS 文本语音合成功能，可中英文混合合成，支持多发音人；
» DC12V~36V 宽电压输入；
» 防水设计，防水款防护等级可达 IP65；
» 可无级调节音量，最大音量达到 115db（1 米处），适用于各种嘈杂的工厂环境；
» 适合用于 AGV 小车、AGV 叉车、机床、自动化设备及自动化生产线的信号语音播报。

产品结构及外观图：

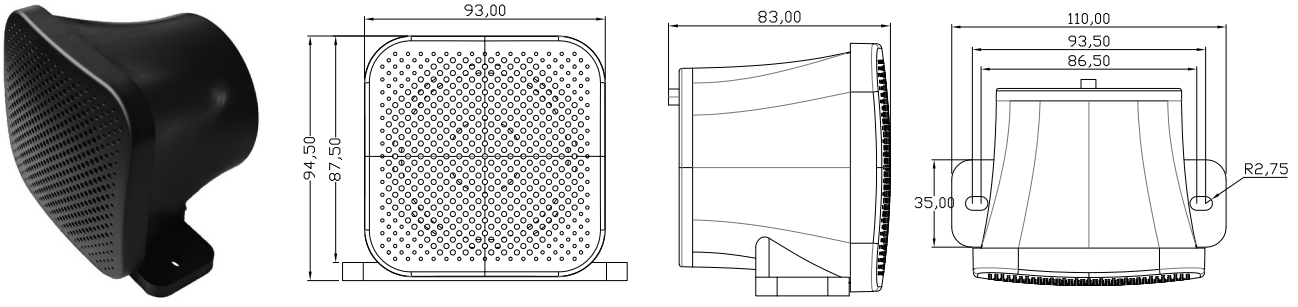

产品规格：

产品规格	AW-S24FD	AW-S24FS	AW-S24FN	AW-S24FW	AW-S24FT	AW-S24FN-T	AW-S24FA
音源类型	预存储音频文件				预存储音频文件 + 文本编码		外部音源
接口类型	DI（NPN/PNP）	RS485/232/CAN	以太网	双频 WIFI	RS485/232	以太网	AUX/USB
通道数量	63	255（可增）					-
存储介质	NAND Flash						-
存储容量	128MB（支持定制）						-
播放模式	循环播放 (默认)/ 单次播放可打断 / 单次播放不可打断 / 定制						-
额定电压	DC 24V						
电压范围	DC 9V ～ 36V						
产品音量	Max.115db(1m 处), 音量可软件与硬件调节						
外壳材质	ABS						
防护等级	标准款 IP23/ 防水款 IP65						
使用环境温度	-40°C～ 60°C						
使用环境湿度	85%RH（无结露现象）						
重 量	480g±10%						

语音控制器 AW-S24B 系列

VOICE ANNOUNCER AW-S24B SERIES

产品特性：

» 采用高品质数字功放，支持 WAV、MP3 音频格式数据；
» 采用稳定可靠 NAND Flash 存储芯片，容量 128M; 外置 B 型 USB 接口，可自行更换音频文件；
» 支持 I/O 控制，8 路双向光耦隔离输入控制信号，最多可控制 255 路语音播放；
» 支持 RS485、RS232、CAN 接口控制，可定制通讯协议，兼容各品牌 PLC 通信协议；
» 支持最多 6 路开关量输出，可控制报警灯等其他设备；（选配）
» 板载标准 3.5MM 音频孔，立体声输出，可外接音箱、音柱等功放设备；
» 板载频输出端子，可外接无源喇叭；最大音量可达 120 分贝以上，适用于各种嘈杂的工厂环境；
» 板载音量旋钮，可根据使用环境自由调节音量。

产品结构及外观图：



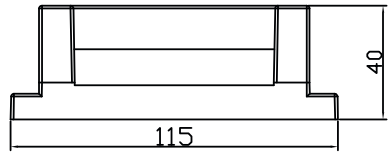

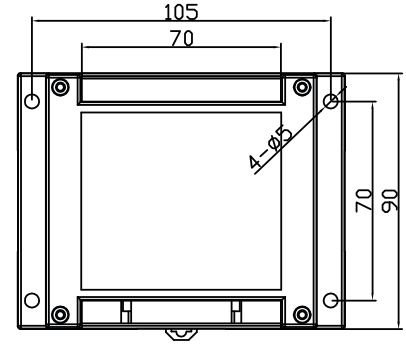

产品规格：

产品规格	AW-S24BG	AW-S24BT	AW-S24BC
接口类型	I/O+RS485(NPN 或 PNP)	RS232	CAN
通道数量	255	255(可增)	
额定电压	DC 24V		
电压范围	DC 9V ～ 36V		
最大电流	800mA		
存储介质	NAND Flash		
存储容量	128MB		
输出音量	Max.120b(1m 处), 音量可软件与硬件调节		
播放模式	循环播放 (默认)/ 单次播放可打断 / 单次播放不可打断 / 定制		
额定功率	15W		
外接喇叭	8Ω 10 ～ 20W		
外壳材质	ABS		
防护等级	IP23		
使用环境温度	-20 ～ 55°C		
使用环境湿度	85%RH(无结露现象)		
重 量	180g±5%		

语音控制器 AW-S24CV

VOICE CONTROLLER AW-S24CV

产品特性：

» 采用高品质数字功放，支持 WAV、MP3 音频格式数据；
» 采用稳定可靠 NAND Flash 存储芯片 , 容量 128M；外置 USB 接口引线，可自由更换音频文件；
» 支持 I/O 控制，4 路双向光耦隔离输入控制信号；
» 支持 RS485、RS232、CAN 接口控制，可定制通讯协议，兼容各品牌 PLC 通信协议；
» DC 12V ～ 36V 宽电压输入；
» 立体声输出两路 75W，可接功率为 10 ～ 75W 的音箱或喇叭组合；
» 汽车快速插拔接头设计，方便安装接线；
» 金属外壳，防水设计，防护等级达 IP67；
» 适合用于工程车辆、广告播放、AGV、机器人、自动化设备生产线的语音播报。

产品结构及外观图：



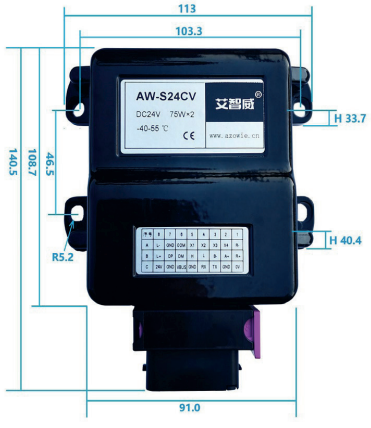

产品规格：

产品规格	AW-S24CV	
控制方式	I/O	RS485/RS232/CAN
通道数量	15	255(可增)
存储介质	NAND Flash	
存储容量	128MB	
播放模式	循环播放 (默认)/ 单次播放可打断 / 单次播放不可打断 / 定制	
额定电压	DC 24V	
电压范围	DC 12V ～ 36V	
外接喇叭	4Ω-8Ω 10W ～ 75W x2	
额定功率	75W x2 (可定制)	
外壳材质	压铸铝	
防护等级	IP67	
使用环境温度	-40 ～ 55°C	
使用环境湿度	85%RH(无结露现象)	
重 量	440g±5%	

语音控制器 AW-S24CN 系列

VOICE CONTROLLER AW-S24CN SERIES

产品特性：

» 采用高品质数字功放，支持 WAV、MP3 音频格式数据；
» 用稳定可靠 NAND Flash 存储芯片 , 容量 128M；外置 Type-C 接口，可自由更换音频文件；
» 支持 TTS 文本语音合成功能，可中英文混合合成；
» 采用以太网接口与 RS485 接口控制，支持 Modbus TCP 与 RTU 协议与自定义协议；
» 支持 2 路光耦输入和 2 路达林顿管输出；
» 配套上位机，支持参数配置与固件远程升级；
» 两路 30W 立体声输出，可接两个 8Ω 5W ～ 30W 的音箱或喇叭，5W/15W/30W 可选；
» 外置 3.5MM 音频接口立体声输出，可外接音箱、音柱等功放设备；
» 适合用于工程车辆、广告播放、AGV、机器人、智慧工厂、智慧消防、工业物流、智慧农业的语音播报。

产品结构及外观图：

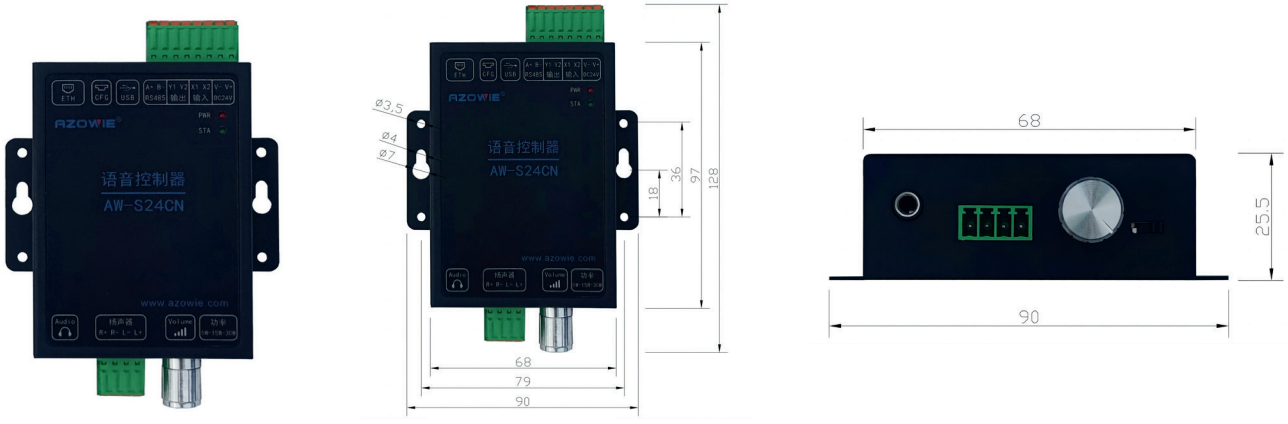

产品规格：

产品规格	AW-S24CN	AW-S24CN-T
音源类型	预存储音频	预存储音频、文本编码
控制接口	以太网、RS485	
存储介质	NAND Flash	
存储容量	128MB（支持定制）	
播放模式	循环播放 (默认)/ 单次播放可打断 / 单次播放不可打断 / 定制	
额定电压	DC 24V	
电压范围	DC 9V ～ 36V	
输出音量	Max.120b(1m 处), 音量可软件与硬件调节	
外接喇叭	8Ω 5W/15W/30W	
额定功率	30W x2	
外壳材质	钣金	
防护等级	IP23	
使用环境温度	-20 ～ 55°C	
使用环境湿度	85%RH(无结露现象)	
重 量	215±10%	

音频功放模块

AUDIO AMPLIFIER MODULE

产品特性：

» 采用 3.5MM 音频接口 AUX 输入；
» 采用高品质数字功放，两路 60W 立体声输出，单声道 120W(BTL) 输出；
» 可接两个 8Ω 60W 的音箱或喇叭；
» 可拓展式设计，支持多功放级联输出；
» DC12V~24V 宽电压输入，可选 DC 接头与工业端子；
» 板载音量旋钮，可无级调节音量。

产品结构及外观图：



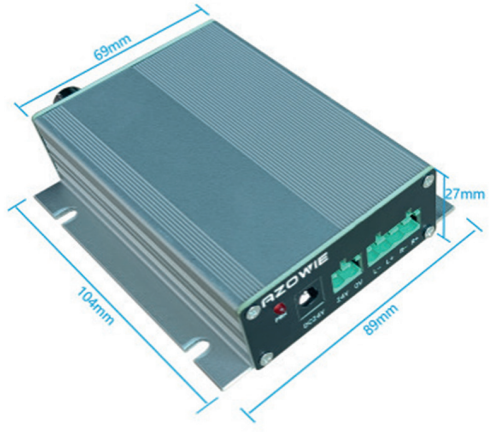

产品规格：

产品规格	AW-AMP2460
音源类型	外部音源
音频输入	AUX
额定电压	DC 24V
电压范围	DC 12V ～ 24V
待机电流	50mA
输出阻抗	4Ω
额定功率	立体声 2*60W/ 单声道 120W(BTL)
功率效率	90% 以上
外壳材质	铝合金
使用环境温度	-20 ～ 55°C
使用环境湿度	85%RH（无结露现象）
重 量	200g±5%
产品尺寸	133*89*27mm

无源喇叭（搭配语音控制器使用）
PASSIVE HORN

产品规格	AW-BJ51A
额定阻抗	8Ω
额定功率	20W
最大音量	≥ 120db (1000hz,1m)
外观尺寸	Φ97*105*110mm
外壳材质	铝盆
防护等级	正面防护 IP65（喇叭口朝下可户外使用）
使用环境温度	-20 ～ 55°C
使用环境湿度	85%RH（无结露现象）
重　量	460g ± 10%



产品规格	AW-ES626
额定阻抗	8Ω
额定功率	15W
最大音量	≥ 110db (1000hz,1m)
外观尺寸	Φ 101*105*110mm
外壳材质	ABS/PP
防护等级	正面防护 IP65（喇叭口朝下可户外使用）
使用环境温度	-20 ～ 55°C
使用环境湿度	85%RH（无结露现象）
重　量	270g ± 10%



产品规格	AW-ES511
额定阻抗	8Ω
额定功率	20W
最大音量	≥ 110db (1000hz,1m)
外观尺寸	Φ80*79*96mm
外壳材质	ABS/PP
防护等级	正面防护 IP65（喇叭口朝下可户外使用）
使用环境温度	-20 ～ 55°C
使用环境湿度	85%RH（无结露现象）
重　量	230g ± 10%



产品规格	AW-YZ430
额定阻抗	4Ω
额定功率	30W
最大音量	≥ 110db (1000hz,1m)
外观尺寸	145*100*270mm
外壳材质	ABS/PP
防护等级	正面防护 IP65
使用环境温度	-20 ～ 55°C
使用环境湿度	85%RH（无结露现象）
重　量	430g±10%

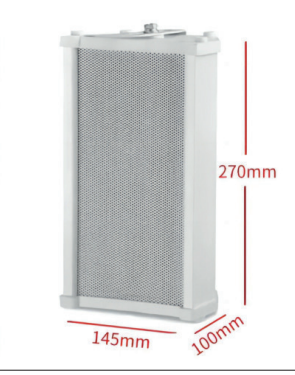

远程 I/O 控制器 AW-RM203 系列

REMOTE I/O CONTROLLER AW-RM203 SERIES

产品特性：

» 支持以太网、双频 WiFi、LORA 等通信方式；
» 8 路双极性光耦输入，支持 NPN、PNP 信号；8 路继电器输出；
» 支持 Modbus TCP/UDP、HTTP、MQTT 协议；
» 支持 TCP Server、TCP Client、UDP 模式；
» 在 TCP Server 模式下，WIFI 可支持 4 个 TCP 客户端同时连接；
» 在 TCP Server 模式下，以太网可支持 8 个 TCP/UDP 客户端同时连接；
» 外观小巧，支持 35mm 导轨安装与螺丝固定安装；
» 支持 DC 9V-36V 宽电压供电；电源自带防反接防过压保护；
» WIFI 版本可支持企业级加密；（选配）
» 主要应用于 AGV 与自动门、电梯、线边设备、自动充电机等设备对接。

产品结构及外观图：



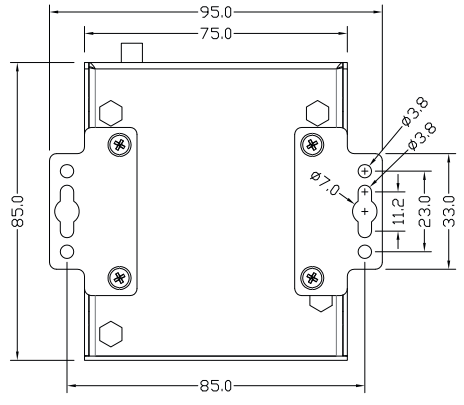

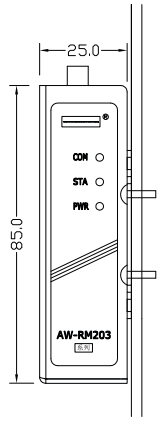

产品规格：

产品规格	AW-RM203	AW-RM203W	AW-RM203L
远程接口	以太网	以太网 + 双频 WiFi	以太网 +LORA
传输距离	-	100 米（视距）	3000 米（视距）
DI	8 路输入，支持 N 型与 P 型输入		
DO	8 路 2A 继电器常开输出		
输出最大切换电流	2A		
额定电压	DC 24V		
电压范围	DC 9V -36V		
额定电流	100mA		
外壳尺寸	L85*W75*H25mm		
外壳材质	钣金		
安装方式	35mm 标准导轨 + 壁挂		
使用环境温度	-20 ～ 60°C		
使用环境湿度	85%RH (无结露现象)		
重 量	300g±10%		

远程 I/O 控制器 AW-RM204 系列

REMOTE I/O CONTROLLER AW-RM204 SERIES

产品特性：

» 支持以太网、双频 WiFi、LORA 等通信方式；
» 4 路双极性光耦输入，支持 NPN、PNP 信号；4 路继电器输出；
» 支持 RS232、RS485、CAN 通信接口，支持 Modbus RTU 和 CANopen 协议；
» 支持 Modbus TCP/UDP、HTTP、MQTT 协议；
» 支持 TCP Server、TCP Client、UDP 模式；
» 在 TCP Server 模式下，WIFI 可支持 4 个 TCP 客户端同时连接；
» 在 TCP Server 模式下，以太网可支持 8 个 TCP/UDP 客户端同时连接；
» 外观小巧，支持 35mm 导轨安装与螺丝固定安装；
» 支持 DC9V-36V 宽电压供电；电源自带防反接防过压保护；
» WIFI 版本可支持企业级加密；（选配）
» 主要应用于 AGV 与自动门、电梯、线边设备、自动充电机等设备对接。

产品结构及外观图：



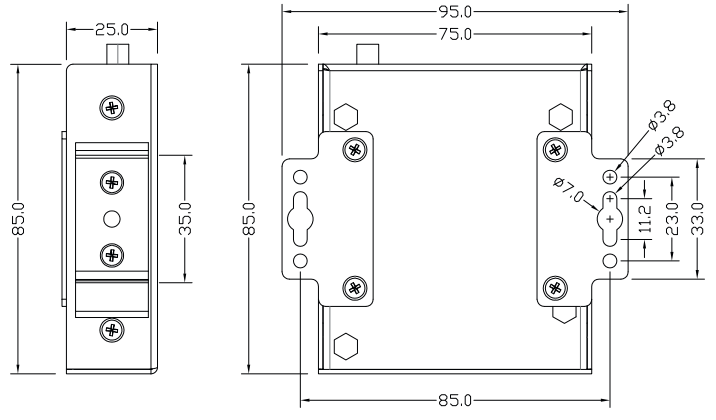

产品规格：

产品规格	AW-RM204	AW-RM204W	AW-RM204L
远程接口	以太网	以太网 + 双频 WiFi	以太网 +LORA
传输距离	-	100 米（视距）	3000 米（视距）
DI	4 路输入 , 支持 N 型与 P 型输入		
DO	4 路 2A 继电器常开输出		
输出最大切换电流	2A		
通信接口	RS232、RS485、CAN		
额定电压	DC 24V		
电压范围	DC 9V -36V		
额定电流	100mA		
外壳尺寸	L85*W75*H25mm		
外壳材质	钣金		
安装方式	35mm 标准导轨 + 壁挂		
使用环境温度	-20 ～ 60°C		
使用环境湿度	85%RH (无结露现象)		
重 量	300g±10%		

远程 I/O 控制器 AW-RM205 系列

REMOTE I/O CONTROLLER AW-RM205 SERIES

产品特性：

» 支持以太网、双频 WiFi、LORA 等通信方式；
» 8 路双极性光耦输入，支持 NPN、PNP 信号；8 路继电器输出；
» 支持 Modbus TCP/UDP、HTTP、MQTT 协议；
» 支持 TCP Server、TCP Client、UDP 模式；
» 在 TCP Server 模式下，WIFI 可支持 4 个 TCP 客户端同时连接；
» 在 TCP Server 模式下，以太网可支持 8 个 TCP/UDP 客户端同时连接；
» 外观小巧，支持 35mm 导轨安装与螺丝固定安装；
» 支持 DC 9V-36V 宽电压供电；电源自带防反接防过压保护；
» WIFI 版本可支持企业级加密；（选配）
» 主要应用于 AGV 与自动门、电梯、线边设备、自动充电机等设备对接。

产品结构及外观图：



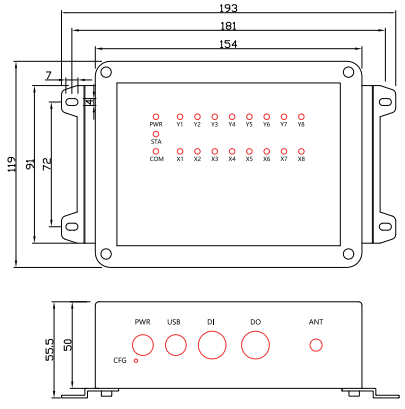

产品规格：

产品系列	AW-RM205					
产品型号	AW-RM205	AW-RM205-S	AW-RM205-E	AW-RM205-SE	AW-RM205-5G	AW-RM205-E5G
通信接口	双频 WiFi	WiFi+RS232+RS485	WiFi+ 以太网	WiFi+ 以太网 +RS232+RS485	蜂窝 5G	蜂窝 5G+ 以太网
输入（DI）	8 路输入，支持 N 型与 P 型输入					
输出（DO）	8 路 5A 继电器常开输出					
额定电压	DC 24V					
电压范围	DC 9V ～ 36V					
额定电流	100mA					
外壳尺寸	L193*W75*H25mm					
外壳材质	铝合金 +ABS					
安装方式	壁挂					
使用环境温度	-20 ～ 60°C					
使用环境湿度	85%RH（无结露现象）					
重　量	750g±10%					

远程 I/O 控制器 AW-RM817 系列

REMOTE I/O CONTROLLER AW-RM817 SERIES

产品特性：

» 支持以太网、双频 WiFi、LORA 等通信方式 , 配备一个 RS485 接口；
» 支持 16 路双极性光耦输入，支持 NPN、PNP 信号； 支持 10 路继电器输出；
» 每个通道均有独立 LED 指示灯；
» 支持 Modbus TCP/UDP、HTTP、MQTT 协议；
» 支持 TCP Server、TCP Client、UDP 模式；
» 在 TCP Server 模式下，WIFI 可支持 4 个 TCP 客户端同时连接；
» 在 TCP Server 模式下，以太网可支持 8 个 TCP/UDP 客户端同时连接；
» 采用半透明工程塑料外壳，支持 35mm 导轨安装与螺丝固定安装；
» 支持宽电压供电：DC9V-36V, 电源自带防反接防过压保护。

产品结构及外观图：



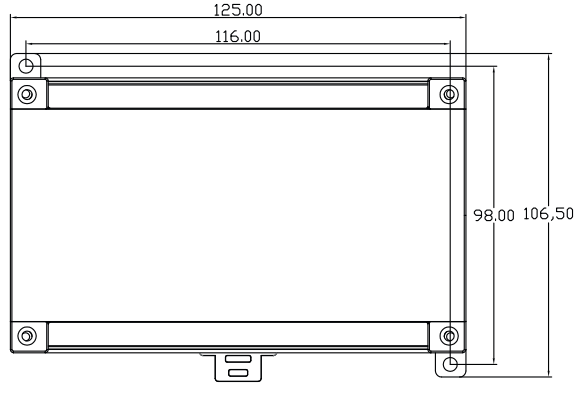

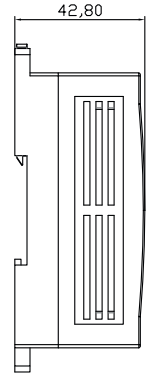

产品规格：

产品规格	AW-RM817	AW-RM817W	AW-RM817L
远程接口	以太网 +RS485	以太网 + 双频 WiFi+RS485	以太网 +LORA+RS485
传输距离	-	100 米（视距）	3000 米（视距）
DI	16 路输入 , 支持 N 型与 P 型输入		
DO	10 路 5A 继电器常开输出		
通信接口	RS485、以太网		
额定电压	DC 24V		
电压范围	DC 9V -36V		
最大电流	100mA		
外壳尺寸	L85*W75*H25mm		
外壳材质	工程 ABS		
安装方式	35mm 标准导轨 + 壁挂		
使用环境温度	-20 ～ 60°C		
使用环境湿度	85%RH (无结露现象)		
重 量	240g±10%		

串口 I/O 转换模块

SERIAL PORT I/O CONVERSION MODULE

产品特性：

» 支持 I/O、RS232、RS485、CAN 接口互转；
» 支持 8 路双极性光耦输入，支持 NPN、PNP 信号；
» 支持 8 路达林顿 NPN 输出；
» 支持上位机修改通信参数；
» 支持 Mobus RTU 与 CAN Open 标准协议与自由协议，可定制通信协议；
» 宽电压供电：DV9-36V；
» 工业级温度范围：-40~85°C。

产品结构及外观图：



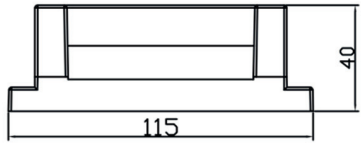

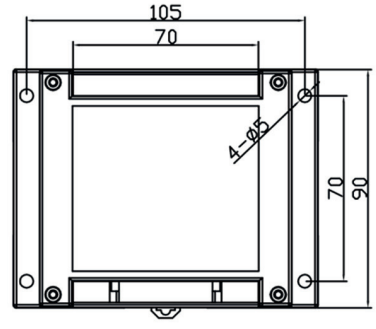

产品规格：

产品规格	AW-RM815
输入端口	8 路开关量输入，支持 N 型与 P 型输入
输出端口	8 路低电平输出
通信接口	RS232\RS485\CAN
额定电压	DC 24V
电压范围	DC 9V ～ 36V
最大电流	300mA
外壳尺寸	L115*W90*H40
外壳材质	ABS
安装方式	35mm 标准导轨安装或者螺钉直接固定
使用环境温度	-40 ～ 85°C
使用环境湿度	85%RH(无结露现象)
重 量	200g±10%

光纤转换器

FIBER OPTIC CONVERTER

产品特性：

» 支持将 RS232、RS485、CAN、IO 信号转换成光信号；
» 支持 8 路双极性光耦输入，支持 NPN、PNP 信号；
» 支持 8 路继电器输出；
» 支持 RS232、RS485、CAN 接口，支持 Modbus-RTU Slave (从站) 协议 与 CANopen 协议；
» 光纤接口支持单模双纤，SC、ST、FC 可选；
» 电源自带防反接防过压保护；
» 外观小巧，支持 35mm 导轨安装；
» 支持 DC 9V-36V 宽电压供电；
» 广泛用于楼宇自动化控制、停车场设备联网控制、交通联网控制、PLC 控制与管理、LED 屏幕控制、工厂、车间、矿井、银行、油田监控、电气、航海通信 、其他 RS-485/422 设备联网应用等领域。

产品结构及外观图：

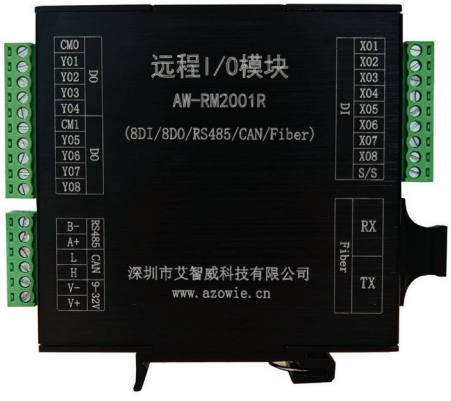

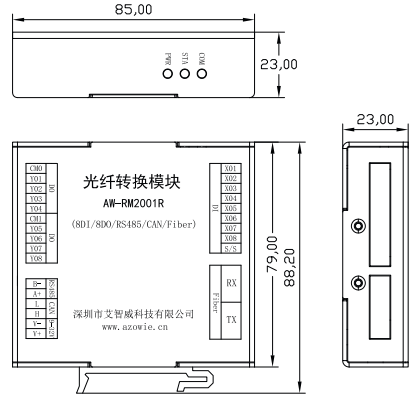

产品规格：

产品型号	AW-RM2001R	AW-RM2002
输入端口	8 路输入 , 支持 N 型与 P 型输入	无
输出端口	8 路 2A 继电器常开输出	无
通信接口	RS485、CAN、光纤	RS232、RS485、CAN、光纤
额定电压	DC 24V	
电压范围	DC 9V~36V	
额定电流	180ma@DC24V	
光纤接口	SC 3.0	
工作波长	850nm/1310nm	
光口传输距离	默认 20Km(可定制 40Km)	
适用光纤	单模光纤	
外壳尺寸	85*23*88.2mm	
外壳材质	铝合金	
安装方式	35mm 导轨安装	
使用环境温度	-40 ～ 85°C	
使用环境湿度	85%RH (无结露现象)	

无线呼叫器 （塑胶外壳）

WIRELESS PAGER (PLASTIC CASING)

产品特性：



» 呼叫器可采用 2.4G/5.8G WIFI 、 LoRa 、蜂窝 5G 或以太网组网，充分利用 AGV 已有网络；
» 采用工业带灯按钮，按键功能与亮灯由客户自行设定；
» 不同按钮，向调度中心发送不同类型指令，可定义多种叫车需求；
» 具备呼叫任务、撤回任务、显示多种状态等功能；
» 支持 DC12-36V 电源供电；
» 支持标准 Modbus TCP/UDP 、HTTP、MQTT 协议；
» 支持内置 18650 锂电池供电，可更换电池，续航时间长；（选配）
» 可支持企业级加密；（选配）
» 多种外壳与按键数量可选，可按客户需求定制；
» 适用于 AGV、 机器人、车间生产线、自动化设备等需要无线指令的场合。

产品规格：

无线类型	WIFI	LoRa	蜂窝 5G	以太网
无线标准	IEEE 802.11 a/b/g/n	-	5G/4G/3G	-
无线频率	2.412-2.484 GHz /5.180-5.825GHz	430-510MHz	Sub 6GHz	-
传输距离	100 米 (视距)	1000 米 (视距)	移动 / 联通 / 电信 / 广电	
配置方式	网络 /USB	USB	USB	以太网 /USB
额定电压	DC12V（锂电池 5V）		DC12V	DC12V / POE 供电
电压范围	DC 12V ～ 36V（锂电池 5V-12V）		DC 12V ～ 36V	DC 12V ～ 36V
按键数量	1—16（可定制）			
额定功率	2W			
外壳材质	ABS			
防护等级	IP65 IP23			IP23
使用环境温度	-20°C ~+ 55°C			
使用环境湿度	＜ 85%RH（无结露现象）			

型号组成说明：

AW-P □□ □ □ - □
① ② ③ ④ ⑤

① 产品类型：艾智威 AW-P 系列无线呼叫器
② 无线方式： 58：2.4G/5.8G 双频 WIFI 43：LoRa 自组网 ET: 以太网（RJ45） 5G：蜂窝 5G
③ 供电方式： E：DC12V 适配器 B：锂电池
④ 按钮数量： 0-16 按钮
⑤ 定制版本： 空：无定制功能 有：定制版本号

示例：AW-P58E4

表示：4 个按钮用外部 DC24V 供电的 2.4G/5.8G 双频 WIFI 呼叫器

无线呼叫器 （铝合金外壳）

WIRELESS PAGER (ALUMINUM ALLOY CASING)

产品特性：



» 呼叫器采用 2.4G/5.8GWIFI、LoRa 或以太网组网，充分利用 AGV 已有网络；
» 采用工业带灯按钮，按键功能与亮灯由客户自行设定；
» 不同按钮，向调度中心发送不同类型指令，可定义多种叫车需求；
» 具备呼叫任务、撤回任务、显示多种状态等功能；
» 支持 DC12-36V 电源供电；
» 支持标准 ModbusTCP/UDP、HTTP、MQTT 协议；
» 支持内置 18650 锂电池供电，续航时间长；（选配）
» 可支持企业级加密；（选配）
» 多种外壳与按键数量可选，可按客户需求定制；
» 适用于 AGV、机器人、车间生产线、自动化设备等需要无线指令的场合。

产品规格：

无线类型	WIFI	LoRa	以太网
无线标准	IEEE 802.11 a/b/g/n	-	-
无线频率	2.412-2.484 GHz/5.180-5.825GHz	430-510MHz	-
传输距离	100 米 (视距)	1000 米 (视距)	
配置方式	网络 /USB	USB	以太网 /USB
额定电压	DC12V		DC12V/POE 供电
电压范围	DC 12V ～ 36V		DC 12V ～ 36V
按键数量	1—6（可定制）		
额定功率	2W		
外壳材质	铝合金		
防护等级	IP65		IP23
使用环境温度	-20°C ~+ 60°C		
使用环境湿度	＜ 85%RH（无结露现象）		

型号组成说明：

AW-PB □□ □ □ - □

① ② ③ ④ ⑤

① 产品类型：艾智威 AW-PB 系列无线呼叫器
② 无线方式： 58：2.4G/5.8G 双频 WIFI 43：LoRa 自组网 ET: 以太网（RJ45） 5G：蜂窝 5G
③ 供电方式： E：DC12V 适配器 B：锂电池
④ 按钮数量： 0-6 按钮
⑤ 定制版本： 空：无定制功能 有：定制版本号

示例：AW-PB58E4

表示：4 个按钮用外部 DC24V 供电的 2.4G/5.8G 双频 WIFI 呼叫器

手持呼叫器

HANDHELD PAGER

产品特性：

» 呼叫器采用 2.4G/5.8GWIFI 或 LoRa 组网，充分利用 AGV 已有网络；
» 采用 8 位工业带灯按键，按键功能与亮灯由客户自行设定；
» 不同按钮，向调度中心发送不同类型指令，可定义多种叫车需求；
» 具备呼叫任务、撤回任务、显示多种状态等功能；
» 支持标准 ModbusTCP/UDP、HTTP、MQTT 协议；
» 可支持企业级加密；（选配）
» 高容量 AA 镍氢电池供电，续航时间长，更换电池便捷；
» 专业手持抗冲击塑胶外壳；
» 适用于 AGV、机器人、车间生产线、自动化设备等需要无线指令的场合。



产品规格：

无线类型	WIFI	LoRa
无线标准	IEEE 802.11 a/b/g/n	-
无线频率	2.412-2.484 GHz /5.180-5.825GHz	433MHz
传输距离	100 米 (视距)	3000 米 (视距)
配置方式	网络 /USB	USB
额定电压	DC 6V	
电压范围	DC 4.8V ～ 6V	
电池续航时间	≥ 15h（视使用频率而定）	
按键数量	8	
额定功率	900mW	
外形尺寸	L162xW75xH44mm	
外壳材质	ABS	
防护等级	IP65	
使用环境温度	-20℃～ +60℃	
使用环境湿度	＜ 85%RH（无结露现象）	

型号组成说明：

AW-PHT □□
① ②

① 产品类型：艾智威手持无线呼叫器
② 无线方式： 58：2.4G/5.8G 双频 WIFI 43：loRa 自组网

示例：AW-PHT58

表示：2.4G/5.8G 双频 WIFI 无线呼叫器

有线手操盒

WIRED HANDOPERATED BOX

产品特性：

» 专用手持抗冲击塑胶外壳；
» 采用 8 位工业带灯按键，按键功能与亮灯由客户自行设定；
» 顶部设有急停按钮；
» 支持 IO、RS485 总线输出（可定制其他接口）；
» 支持 Modbus RTU 或自定义协议（可定制）；
» 适用于 AGV、机器人等移动设备的有线连接操控。



产品规格：

规格型号	AW-PRC8	AW-PRC8-D
控制接口	RS485	I/O
引线芯数	5 芯	12 芯
按键数量	8+1	
额定电压	DC24V	
电压范围	DC9-36V	
额定功率	900mW	
电缆长度	展开 2 米（支持定制）	
外形尺寸	L162xW75xH44mm	
外壳材质	ABS	
防护等级	IP65	
使用环境温度	-20°C～ +65°C	
使用环境湿度	85%RH（无结露现象）	

呼叫接收器（AW-P43RE）

CALL RECEIVER (AW-P43RE)

产品特性：

» 呼叫接收器采用新一代 LoRa 自组网；
» 呼叫接收器通过 RS485/232 发送不同类型指令，可定义多种呼叫需求；
» 具备呼叫任务、撤回任务、显示多种状态等功能；
» 支持 DC 电源供电（DC12-36V）；
» 适用于 AGV、机器人、车间生产线、 自动化设备等需要无线指令的场合。

产品结构及外观图：

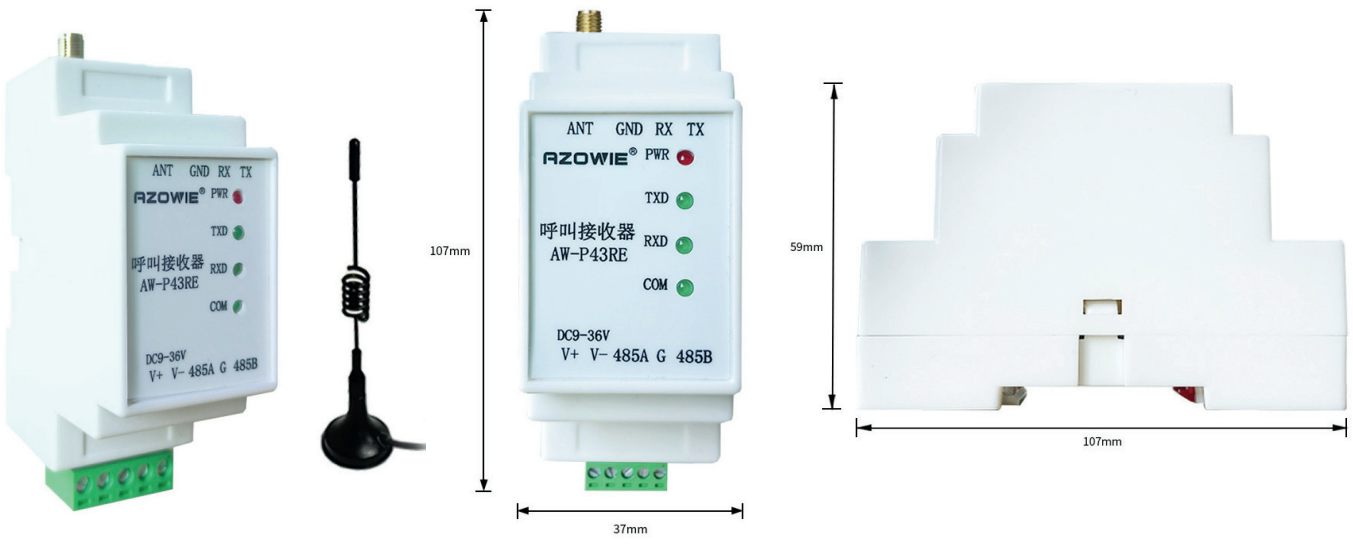

产品规格：

上行传输	传输方式	RS485/RS232
	通信协议	Modbus RTU
	通信速率	115200bps（可配置）
下行传输	传输方式	LoRa
	通信协议	私有协议
	无线频率	430-510MHz
	数据通道	1
	传输距离	3000 米（视距）
产品参数	额定电压	DC24V
	额定功率	0.5W
	配置方式	上位机（usb 配置）
	使用环境温度	-20°C～ +60°C
	使用环境湿度	＜ 85%RH（无结露现象）
	外壳材质	ABS

LoRa 网关（AW-P43MA）

LORA GATEWAY (AW-P43MA)

产品特性：

» 采用新一代 LoRa 扩频技术自组网；
» 支持最多 3 路 LoRa 数据通信；
» 配备百兆以太网口和双频 WiFi 接口，上行接口灵活便捷，能够快速发送和接收各种指令；
» 支持 Modbus TCP 读写 LoRa 设备状态；
» 支持 TCP Server、TCP Client、UDP 模式；
» 在 TCP Server 模式下，WIFI 可支持 4 个 TCP 客户端同时连接；
» 在 TCP Server 模式下，以太网可支持 8 个 TCP/UDP 客户端同时连接；
» 支持 DC12-36V 电源供电；
» 适用于 AGV、机器人、车间生产线、自动化设备等需要无线指令的场合。

产品结构及外观图：



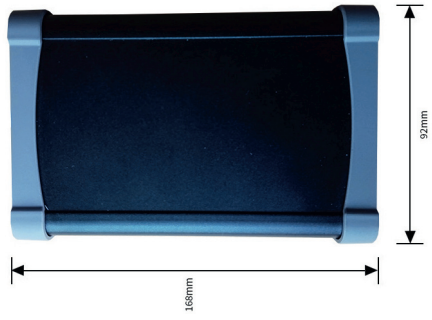

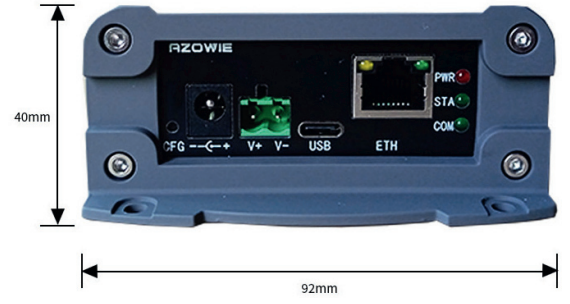

产品规格：

上行传输	传输方式	WiFi	以太网
	无线标准 / 速率	IEEE 802.11 a/b/g/n	10/100Mbps
	无线频率	2.412-2.484 GHz/5.180-5.825GHz	-
	传输距离	100 米（视距）/Signal > -65	-
	通讯协议	Modbus TCP（默认）/HTTP/MQTT	
下行传输	传输方式	LoRa	
	无线频率	430-510MHz	
	传输距离	3000 米（视距）	
	通信协议	私有协议	
	数据通道	1-3（默认 1）	
产品参数	配置方式	上位机 /USB 配置	
	额定电压	DC24V	
	额定功率	1W	
	使用环境温度	-20°C～ +60°C	
	使用环境湿度	＜ 85%RH（无结露现象）	
	外壳材质	铝合金	

无线遥控器

HIGH PRECISION MAGNETIC NAVIGATION SENSOR

产品特性：

» 无线遥控器由遥控器 AW-RCJN-20M 和接收器 AW-RVJN-1R1C-20M 组成，是针对 AGV 小车进行开发的一款专用型无线遥控器，
» 主要解决 AGV 小车的离线运动、在线控制、以及外设的控制；使用本遥控器可以补足 AGV 小车无法实现脱离轨道运动的问题，同时使用无线通信方案，可以增强用户体验；
» 双摇杆模拟量控制方式，同时辅助软件上可设定低速、高速、倒车档位，可以产生更精确的控制量；
» 典型应用车型：叉车型 AGV，双舵轮 AGV，双轮差速 AGV，麦克娜姆轮 AGV。

产品结构及外观图：



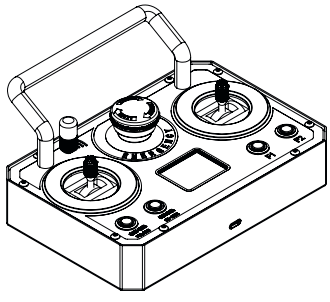

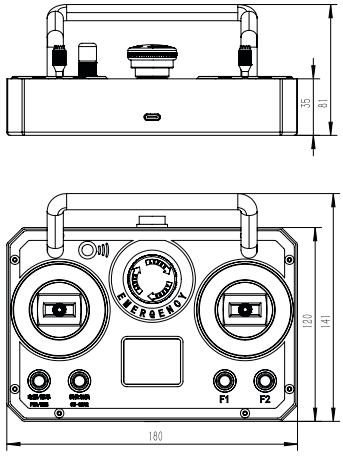

产品规格：

无线遥控终端	AW-RCJN-20M	无线接收终端	AW-RVJN-1R1C-20M
电池	3000mAH，3.7V 锂电池	电压	9-26V，建议 12V/24V 供电
工作电流	< 150mA	工作电流	<100mA @24V
持续工作时间	> 24 小时 (每天工作 1 小时)	信息显示	上电、配对、遥控连接、通信指示
充电方式	TYPE C 口充电（5V1A）	CAN 接口参数	默认 500KHz、可修改默认 1，可修改
充电时间	约 4H（从 0%-100% 电量）	CAN 协议支持	简易 CanOpen，TPD01 和 RPDO1
信息显示	1.8 寸 TFT 彩屏液晶	485 接口参数	默认 115200(可修改)、8、1、N
声音指示	内置蜂鸣器	协议支持	ModbusRTU/ 自由协议
档位控制	停止 P、低速 D、高速 S、倒车 R、急停 E	无线频段	2.4GHz
摇杆操作	双摇杆，双轴，数值范围 [-100,100]	通信协议	空旷环境 >50M，一般环境下 >20M
功能按钮	开关机、菜单、换档	尺寸	110mm(L)X50mm(w)X16mm(H)
无线频段	2. 4GHz	外壳材质	ABS/ 树脂
通信距离	空旷环境 >50M，一般环境下 >20M	工作温度	-20~50°
尺寸	180mm(L)X141mm(w)X81mm(H)	保存温度	-45~80° C
外壳材质	Q235A	工作湿度	80% 以下 (无结露，
工作温度	-20~50° C	保存湿度	80% 以下 (无结露

光通信传感器

OPTICAL COMMUNICATION SENSOR

产品特性：

» 传感器内设多重保护机制，可有效防护由于外部信号错误导致的硬件损坏；
» 采用 6 对 I/O 接口；
» 支持 RS485 或 CAN 通信协议定制，支持 Modbus RTU 协议；
» 2/5M 对接距离，红外 850nm,±15°，抗干扰性强；
» 采用 DC 9V-30V 宽电压输入；
» 小体积超薄型设计，轻松嵌入各种设备中。

产品结构及外观图：

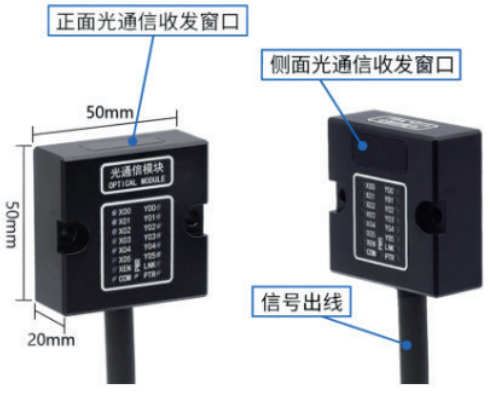

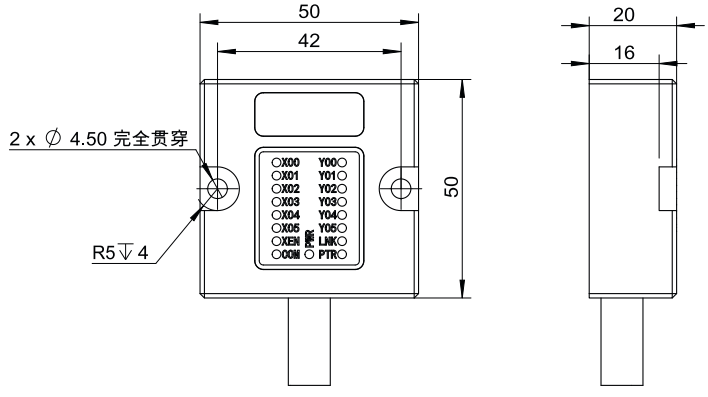

产品规格：

供电参数	输入电压	DC9-30V	
	输入电流	< 200mA @24V	
对接距离		2M / 5M	
对接方向		侧面 / 正面	
光路参数		脉冲调制，红外 850nm，±15 度	
信号出线		柔性屏蔽线，20 芯，0.15mm2，26AWG，长度 1 米	
IO 接口	输入	双向光耦隔离输入，S/S 选择输入电平 (S/S 接 0V，输入 24V 有效；S/S 接 24V，输入 0V 有效)1 通道外部使能、6 通道信号输入	
	输出	开路输出、NPN 型、电流 < 30mA 6 通道信号输出	
RS485 接口	接口参数	115200（可参数修改）/ 8 / 1 / N	
	通信地址	默认为 1 （可参数修改）	
	通信协议	Modbus RTU / 定制	
CAN 接口	接口参数	默认 250KHz（可自行修改）	部分型号无 CAN 接口
	通信协议	自定义 / 定制	
结构	外形尺寸	50mm(L) X 50mm(W) X 20mm(H)	
	安装方式	螺钉配合安装	
	外壳材质	6061 铝合金	

高精度磁导航传感器

HIGH PRECISION MAGNETIC NAVIGATION SENSOR

产品特性：

» 采用进口磁强度检测芯片，应用磁条强度融合技术以实现高精度检测，检测数据输出为 0.1mm；
» 输出偏差值，可直接进行导航 PID 计算；
» 可同时检测三根磁条信号，输出左、中、右三个磁条的偏差数据；
» 采用 RS485 接口，支持自定义协议及 Modbus RTU 协议；
» DC 9V~36V 宽电压输入；
» 检测磁强度 0-600uT；
» 内置电源反接保护、过流保护；通信端口过压，过流保护；
» 长度 157mm 与 300mm，适用于单驱双向 AGV、单 / 双舵轮 AGV 及麦克纳姆轮 AGV。

产品结构及外观图：



产品规格：

产品规格	AW-M100F	AW-M157F	AW-M300F
外形尺寸	100*15*30	157*20*50mm	300*18*35mm
磁头数量	6	12	30
磁点间距	18mm	12.5mm	10mm
检测范围	±45mm	±68mm	±145mm
控制方式	RS485（可定制 CAN）		
额定电压	DC 24V		
电压范围	DC 9V ～ 36V		
最大电流	13mA@12V,7mA@24V		
检测极性	N 极 /S 极 (可通过软件设定)		
安装高度	距离磁条 10-50mm, 推荐 25mm		
检测磁场强度	0-600uT		
使用磁条宽度	30mm/50mm/ 地埋 6mm		
外壳材质	铝质	ABS	
防护等级	IP65		
使用环境温度	-20 ～ 55°C		
使用环境湿度	85%RH(无结露现象)		
重 量	250g±10%	150g±10%	

高精度磁导航传感器

HIGH PRECISION MAGNETIC NAVIGATION SENSOR

产品特性：

» 采用高精度磁强度检测芯片，检测最大精度 1mm;
» 输出偏差值，可直接进行导航 PID 计算 ;
» 检测高度范围 10-50mm;
» 采用 RS485、RS232、CAN 接口，支持自定义协议、 Modbus RTU、CANOpen 协议；
» DC 9V~36V 宽电压输入；
» 检测磁强度 -2000μT~2000μT (微特斯拉)
» 内置电源反接保护、过流保护；通信端口过压，过流保护。

产品结构及外观图：



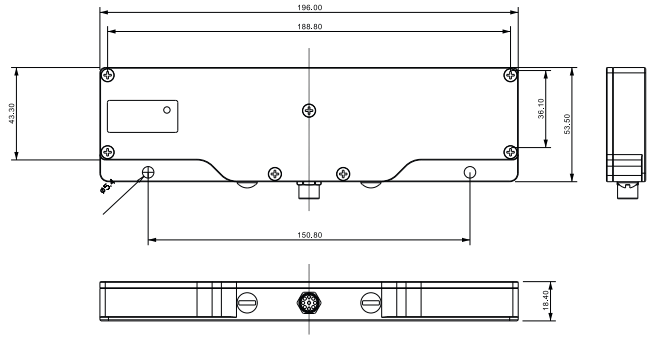

产品规格：

产品规格	AW-MGS-HL18R01
外形尺寸	196mm*53.5mm*18.4mm
RS232	支持协议：LUP 协议、MODBUS 协议；波特率：2400-115200bps
RS485	支持协议：LUP 协议、MODBUS 协议；波特率：2400-115200bps
CAN	支持协议：CAN_RAW, CANOPEN 协议；波特率：50K-1M bps
指示灯	1 个，工作状态指示
其他	支持 OTA 在线升级
检测高度	0-50mm
检测精度	最高精度 1mm
检测范围	170mm
响应时间	5ms
检测磁场强度	-2000μT~2000μT (微特斯拉)
检查磁条数量	3 条
外壳材质	铝合金
工作温度	-40—+85°C
使用环境温度	-20 ～ 55°C
使用环境湿度	85%RH(无结露现象)
重 量	250g±10%

工业 RFID 读卡器

INDUSTRIAL RFID CARD READER

产品特性：

» AW-RFID-01 系列产品是基于 ISO15693 规范、工作于 13.56Mhz 频点、适应宽温环境的工业级 RFID 读写器产品；
» 支持 RS485、RS232、CAN 接口，支持标准 Modbus RTU、CAN Open 协议。

产品结构及外观图：



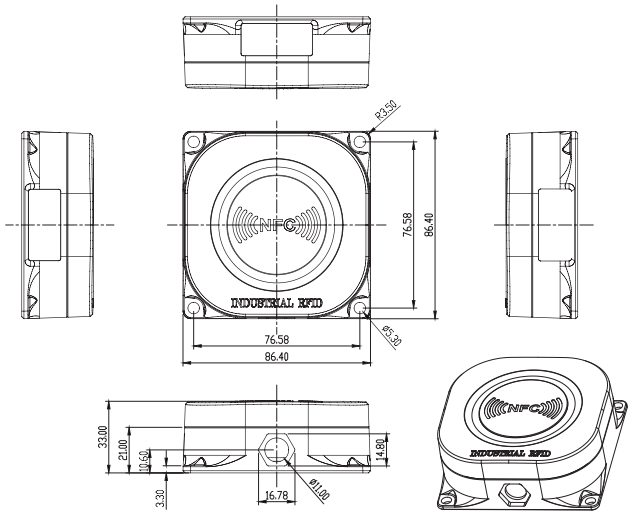

产品规格：

参数类别	产品型号	AW-RFID-01SP
电气参数	供电	电源：DC 9-26V，最大功率：2.0W
	线缆长度	1m 或 0.3m 选配
用户界面	RS232/RS485	支持协议：LUP、MODBUS 协议；波特率：2400~115200bps
	CAN	支持协议：CANOPEN 协议；波特率：50K~1Mbps
	指示灯	RUN、RSSI/SNR、TASK、TXD、RXD
无线电 参数	载波频率	13.56MHz
	射频功率	1.9W（最大值）
读写性能	读写距离	0-150mm^3；典型值 25mm 直径圆形卡片可识别距离 90mm
	读写速率	26.48kbit/s
	相对速度	读 8 字节数据时 3.5m/s
结构参数	重量	210g
	尺寸	85mm*85mm*33mm
	材质	ABS+PC
	IP 防护等级	IP67
环境参数	工作温度	-40~+85°C
	工作湿度	85% 以下

安全触边控制器

SAFETY EDGE CONTROLLER

产品特性：

» 安全触边常开信号转常闭信号，提高产品安全性；
» 安全触边断线检知报警，监视系统有无短路或断路情况，并且用 LED 指示灯显示其状态；
» 支持传统常开型与串电阻型安全触边；
» 输出常开、常闭信号可选；
» 标准 35mm 导轨式安装；
» 内部电阻支持 1KΩ-12KΩ, 触发电阻最大支持 500Ω；
» DC 12V-36V 宽电压输入；
» 支持 1-2 组安全触边，断线独立输出。

产品结构及外观图：



产品规格：

产品规格	AW-EC805	AW-EC806	AW-EC807	AW-EC808
触边组数	1 组	2 组	1 组	2 组
断线独立输出	不支持	支持	不支持	支持
额定电压	DC 24V			
电压范围	DC 12V ～ 36V			
最大电流	20mA	40mA	20mA	40mA
安全输出	DC24V 3A	DC24V 2A	DC24V 2A	DC24V 2A
触边电阻	3KΩ~30KΩ	1.5KΩ~28KΩ	1.5KΩ~28KΩ	1.5KΩ~28KΩ
触发电阻	0Ω~500Ω			
耐久性	100 万次			
外壳材质	ABS			
防护等级	IP20			
使用环境温度	-20 ～ 55°C			
使用环境湿度	85%RH(无结露现象)			
外观尺寸	L95*W25*H47mm	L95*W36.5*H47mm	L64*W12*H9mm	L99*W17.5*H114.5mm
重 量	50g±10%	70g±10%	70g±10%	105g±10%

安全触边（防撞条）

SAFE EDGE CONTACT (ANTI-COLLISION STRIP)

产品概述：

安全触边是柔性可折弯的带状或圆状物；可以固定存在撞击和挤压危险的移动部件的边棱上；当装有安全触边移动部件撞击到操作者或操作者撞击到移动部件，这些柔性的安全触边就会被压迫并传送信号给动力源已停止这些部件的运动；安全触边需与控制器一起构成灵活通用的紧急停止系统，一个完整的安全触边包括铝导轨、橡胶外套和内置感应信号带 (接触带)；

产品有多个规格尺寸，客户选定规格后根据要求定制长度，可选常开信号与常闭信号输出，广泛应用于 AGV 小车、焊接机器人、包装机械、自动化 设备、自动平衡门、电动门等。

规格型号 (截面尺寸):

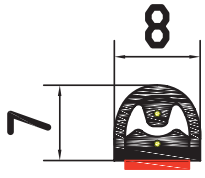	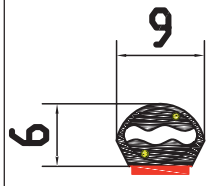	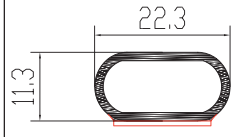	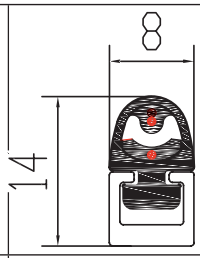
AW-F0807	AW-F0906	AW-F2313	AW-F0814
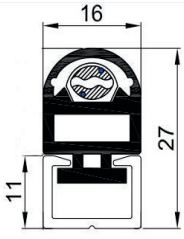	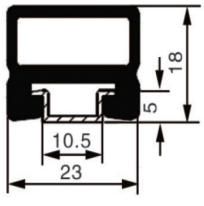	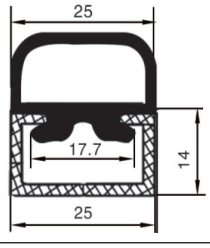	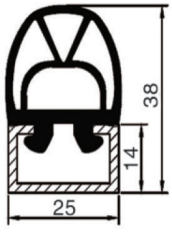
AW-F1627	AW-F2318	AW-F2524	AW-F2540
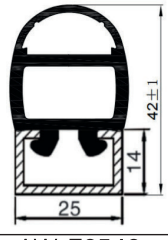	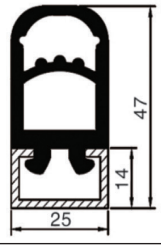	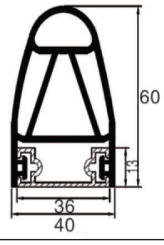	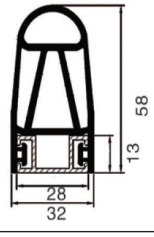
AW-F2542	AW-F2547	AW-F4060	AW-F3258
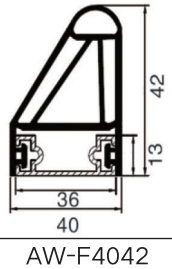	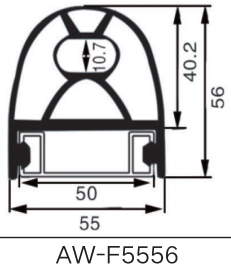	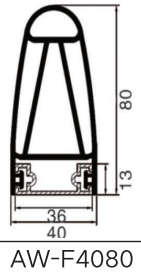	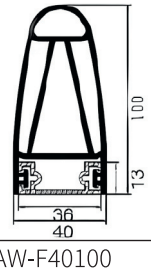
AW-F4042	AW-F5556	AW-F4080	AW-F40100

注：长度根据客户要求订制。

产品规格：

规格型号	触发力值	触发距离	弯曲半径	颜色 / 材料	承受电压	承受电流	盲区范围	标准线束	环境温度	信号模式
AW-F0807	10-20N	1-2mm	⩾ 70mm	黑色 TPV	⩽ 36V	⩽ 1A	单边 20-30 mm	长度：1 米 可定制 直径：3.5mm 铜芯截面 :0.25mm²	-35~85°C	常开，常闭（使用控制器做常闭型）
AW-F0906	10-20N	1-2mm	⩾ 70mm							
AW-F2313	10-15N	2-6mm	⩾ 70mm							
AW-F0814	10-20N	1-2mm	⩾ 50mm	黑色 EPDM						
AW-F1627	10-20N	3-6mm	⩾ 50mm							
AW-F2318	10-20N	3-6mm	⩾ 80mm							
AW-F2524	10-20N	3-6mm	⩾ 80mm							
AW-F2540	10-20N	5-8mm	⩾ 100mm							
AW-F2542	15-25N	5-10mm	⩾ 50mm							
AW-F2547	15-25N	5-10mm	⩾ 80mm							
AW-F4060	15-25N	6-10mm	⩾ 300mm							
AW-F3258	15-25N	4-7mm	⩾ 300mm							
AW-F4042	15-25N	6-10mm	⩾ 500mm							
AW-F4080	15-30N	6-10mm	⩾ 500mm							
AW-F5556	25-50N	9-13mm	⩾ 500mm							
AW-F40100	25-50N	9-13mm	⩾ 500mm							

注：安全触边两端有 20mm-30mm 的无动作区域 (盲区)。

型号组成说明：

□ - □ □ □ - □

① ② ③ ④ ⑤

1. 规格类型： 参考规格类型表，如 AW-F2318 、AW-F2540 等。
2. 触边形状： L: 直型 D: 按图纸加工型 (折弯)
3. 触边长度： 长度单位 mm，如长度 1000mm，即 1000。折弯款使用展开长度。
4. 引线方式： N: 单侧两线制电缆。(常开型使用)
   R: 一侧两线制电缆， 一侧为终端电阻。(搭配触边控制器使用常闭型)
   Y: 两侧两线制电缆。(需串联时使用)
5. 引线位置： B: 底部引线 E: 端面引线 S: 侧面引线

示例： AW-F2540-L1000NB 直款 1000mm 长 AW-F2540 规格安全触边，单侧底部引两线制电缆。

常开 / 常闭信号选择说明：

安全触边均为带状常开触点开关，在碰撞时触点闭合，设备主控制器通过采集此闭合信号来执行设备的具体动作。固常开安全触边可直接使用 , 无需搭配触边控制器。但常开信号安全触边被损坏时因无信号输出变化而无法被设备主控制器检测到，此时设备存在碰撞人或物体时不触发停机的安全隐患。

常开的安全触边在尾端串接一个断线检知电阻，触边控制器即可检测到安全触边的触发与断线损坏信号，再反馈给设备主控制器。设备主控制器可单独或合并采集触边控制器的触发与断线的常闭信号，实现常闭安全触边功能，提供设备安全等级。

AGV 灯条

AGV LIGHT STRIP

产品概述：

AGV 灯条是专门针对 AGV、AGC、穿梭车以及其它移动机器人开发的一款专用灯条，其特点是可以使机器人的灯光指示变动更生动化、多样化，同时可以柔性化的制定与机器人匹配的灯光安装结构，可以使机器人的外观更加美观和产品化，较工业三色灯有更出众的显示效果。灯条可采用幻彩灯、RGB 灯、DMX512 协议 RGBW 灯带制作。

幻彩灯条采用单总线控制，搭配控制器可以控制到每一颗灯珠在同一时刻显示不同的颜色，可实现跑马灯效果。

RGB 灯条采用 24V 5050RGB 灯带，无需配置专用控制器控制，使用主控制的输出点即可控制 R（红）、G（绿）、B（蓝）三基色，可以组合成多种颜色的常亮、 闪烁与关闭，替换传统的三色灯。

RGBW 灯条采用 TM512AC 芯片方案，支持 DMX512 协议，搭配控制器使用可以实现各种颜色。





AGV 幻彩灯条技术参数：

LED 幻彩灯	电源参数	工作电压	DC12V ± 1V
		工作功率	10W/ 米
	信号参数	通信接口	单总线
		时钟频率	8K Hz
		信号线长度	<2M @ 0.3mm² 线材 (灯条与灯条的距离）注
	D(输入) 接口参数	接头类型	汽车插头 5557 2*2
		出线径及长度定义	3 芯线 0.3mm²、25CM/ 定制，红 :12V 白 :GND 绿 :DIN
	DO(输出) 接口参数	接头类型	汽车插头 5557 2*2
		出线径及长度定义	3 芯线 0.3mm²、25CM/ 定制，红 :12V 白 :GND 绿 :DOT
RGB 灯	电源参数	工作电压	DC24V ± 1V
		工作功率	10W/ 米
	接口参数	接口电平	共阳，即 R,G,B 端口上连接 0V 点亮（可定制共阴）
		接头类型	汽车插头 5557 2*2 / 带锡裸线
		颜色定义	彩排线：黑：24V 红：R 绿：G 蓝：B
RGBW 幻彩灯	电源参数	工作电压	DC24V ± 1V
		工作功率	10W/ 米
		接头类型	SM2.54、5P/ 带锡裸线，5 线 0.3mm²、30CM / 定制
		出线定义	彩排线：黑：24V 绿 :P1 红：A 蓝：B 白：GND
	接口参数	通信接口	RS485,DMX512 协议
通用参数	结构	外形尺寸	定制，RGB 与 RGBW 灯需发光面长度为 10cm 的整数倍
		安装方式	上下安装 / 前后安装 / 卡扣安装 / 定制
		外壳材质	亚克力 / 定制

灯条控制器
LIGHT STRIP CONTROLLER

产品概述：



AGV 灯条控制器是专门针对 AGV、AGC、穿梭车以及其它移动机器人开发的一款专用灯光控制器，其特点是可以使机器人的灯光指示变动更生动化、多样化，同时可以柔性化的制定与机器人匹配的灯光安装结构，可以使机器人的外观更加美观和产品化，较工业三色灯有更出众的显示效果，让机器人提升产品档次。

控制器供电采用 24V 电源、支持 RS485 通信 (支持自定义通信协议和 Modbus RTU 通信协议)、IO 控制方式及 CAN 接口，可非常方便接入机器人的控制系统。

控制器内部设有多重保护机制，可有效防护由于外部信号错误导致的硬件损坏，控制器设计带有回路检测，可检测灯条是否损坏或者断路。

产品规格：

产品规格		AW-LCD-XXX	AW-LCC-XXX
接口通讯		I/O 接口 + RS485 接口	CAN 接口 + RS485 接口
输入输出电源参数	输入电压	DC18-30V，可定制 60V 耐压版本	
	输入电压电流	<0.8A @24V	
	输出电压	12V	
	输出电流	<2.5A @12V	
IO 接口	开关量	双向光耦隔离 (默认 24V 电平导通)	—
RS485 接口	接口参数	115200（可自行修改）/8/1/N 或定制	
	通信地址	默认为 1(可自行修改)	
	通信协议	自定义协议 /modbusRTU/ 定制	
CAN 接口	接口参数	默认 250KHz（可自行修改）	
	通信地址	默认为 1(可自行修改)	
	通信协议	简易 CAN Open/ 定制	
灯带接口参数	灯带控制信号	单线归零码，可控制三线或四线灯带	
	信号驱动距离	2M @0.3mm^2 线材 (从控制器连接到第一个灯带的距离)	
	信号驱动中继方案	支持	
	控制器驱动灯带数量	(<200 灯珠)，根据实际情况决定	
安全保护	多重保护	输入电源反接、输入电源过流、输出电压短路、RS485 信号保护、灯带控制信号保护、灯带连接检测、软件故障检测	
结构	外形尺寸	76mm(长)x 23mm(宽)x 74mm(高)	
	安装方式	35mm 宽国标导轨	
	外壳材质	Q235A 钣金	
环境	工作温度	-20~55°C (无结露)	
	工作湿度	80% 以下 (无结露)	

注：-XXX 为匹配灯条的型号参数，完整型号如 AW-LCD-160160-R100-H24-BZ, 不同的 -XXX 配置的灯条参数数据不同。

导航磁条

NAVIGATION MAGNETIC STRIPE

产品概述：

本品为软磁材制品，由粘结铁氧体料粉与合成橡胶复合，经压延成型等工艺制成的，具有柔软性弹性，可扭曲，背面裱双面胶带。主要作为磁导航线铺设在地面，引导自动导引车 AGV、自动手推车 AGC、无轨移动货架的运行。

该型磁条柔韧性强，可弯曲折叠，不损害磁性。可塑性强，可随意剪裁成需要的长度。铺设施工简单方便。线路更改容易。可用于 AGV 小车导航和磁性站点的布置。



产品规格：

产品型号	AW-CG30N	AW-CG30S	AW-CG50N	AW-CG50S	AW-CI30N	AW-CI30S	AW-CI50N	AW-CI50S	AW-CM0610	AW-CM1010	AW-CM1510
检测磁极	N 极	S 极	N 极	S 极	N 极	S 极	N 极	S 极	N/S 极 凹槽面为 N 极		
宽 度	30mm	30mm	50mm	50mm	30mm	30mm	50mm	50mm	6mm	10mm	15mm
背面裱胶	国产强力双面胶				3M 强力双面胶				-	-	-
厚 度	1.2mm（不含胶）								10mm		
材 质	磁粉 +PP 胶										
使用温度	-40°C -80°C										
包装规格	25 米 / 卷 / 箱								50 米 / 卷 / 箱或 1 米 / 条		
纸箱尺寸	50*26*7.5cm								34*34*20cm	34*34*20cm	63*63*13.5cm
毛 重	7.2KG	7.2KG	12.2KG	12.2KG	7.2KG	7.2KG	12.2KG	12.2KG	14.2KG	23.7KG	13.5KG
净 重	6.8KG	6.8KG	11.8KG	11.8KG	6.8KG	6.8KG	11.8KG	11.8KG	13.8KG	23.3KG	13.2KG

磁条保护胶带

MAGNETIC STRIP PROTECTIVE TAPE

产品特性：

» 斜坡边设计，抗磨损力强，持久耐用，足以承重叉车和卡车等重型机械碾压；
» 胶面即剥即贴，粘着力强，撕下不留痕；
» 有超强的硬度及柔韧度，能贴出美观的圆弧；
» 光滑的表面能抵抗污垢，很容易清洗，抵抗水份，湿度腐蚀和温度变化；
» 较好的保护昂贵的磁条免受湿度，腐蚀等影响；
» 持久耐用，没有任何挥发气味，绿色环保；
» 安装简易方便，美观大方。

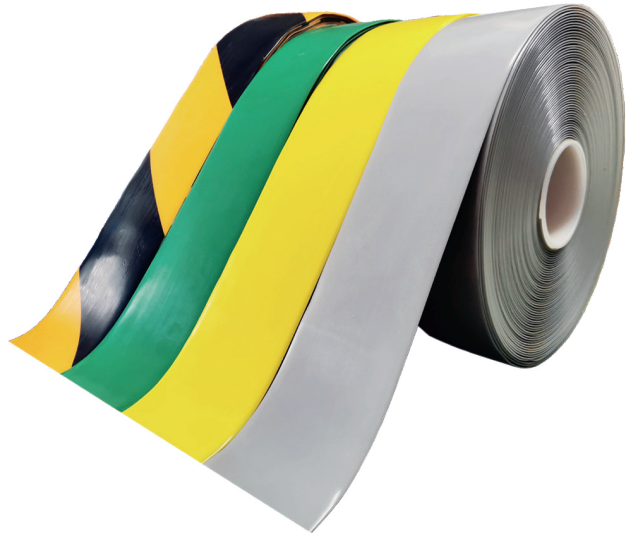

产品规格：

规格型号	AW-CH05Y	AW-CH05G	AW-CH08Y	AW-CH08G	AW-CH08J	AW-CH10Y	AW-CH10G
宽 度	50mm	50mm	80mm	80mm	80mm	100mm	100mm
颜 色	黄色	灰色	黄色	灰色	警示色	黄色	灰色
厚 度	中间厚度 1.8mm，边缘厚度 0.9mm						
包装规格	30 米 / 卷						
重 量	3kg/ 卷	3kg/ 卷	5.2kg/ 卷	5.2kg/ 卷	5.2kg/ 卷	6.2kg/ 卷	6.2kg/ 卷
材 质	PVC 塑胶，单面嵌入粘胶						
硬 度	邵氏 A 硬度 92~100						
使用环境	-20~80°C						

注：可定制其他规格。



深圳市艾智威科技有限公司

SHENZHEN AZOWIE TECHNOLOGY CO.,LTD.

电话：0755-21014808

邮箱：wuy@azowie.cn

网址： www.azowie.com

地址：深圳市龙华区观澜街道大富工业区 6 号慧锐通产业园 1 栋 2 楼