AZOWIE ®

远程 I/O 控制器选型手册

V1.1

深圳市艾智威科技有限公司

www.azowie.cn

目录

远程 I/O 控制器简述 1

AW-RM203 系列 3

AW-RM204 系列 4

AW-RM205 系列 5

AW-RM812 系列 6

AW-RM817 系列 7

远程 I/O 控制器简述

产品概述

远程IO系列产品主要支持以太网、双频WiFi、LoRa等通信方式；支持多路输入输出，支持Modbus TCP、HTTP、MQTT等协议；在TCP Server模式下，WIFI可支持4个TCP客户端同时连接；在TCP Server模式下，以太网可支持8个TCP/UDP客户端同时连接；

典型应用：

- AGV与线边接驳台(辊筒、皮带线等)对接；
- AGV与机器人/机械手对接；
- AGV与电梯/货梯对接；
- AGV自动门/自动充电机对接；
- 线边接驳台主动申请AGV运输任务；
- 机器人/机械手主动申请AGV/运输任务；
- 集中式网络服务器的数据采集终端。

产品通信支持

通信方式	输入输出	双频 WiFi	以太网	蜂窝 5G	LoRa	RS485	RS232	CAN
AW-RM203x	8DI/8DO	√	√	×	√	×	×	×
AW-RM204x	4DI/4DO	√	√	×	√	√	√	√
AW-RM205x	8DI/8DO	√	√	√	√	√	√	√
AW-RM812x	8DI/8DO	√	×	×	√	√	√	√
AW-RM817x	16DI/10DO	√	√	√	√	√	×	√

产品系列标准

WiFi	WiFi 标准	2.4GHz&5GHz 双频 Wi-Fi6
	WiFi 传输距离	100 米（视距）/信号强度>-65
	（WiFi）无线标准	IEEE 802.11a/b/g/n (2.4/5GHz)
	加密方式	AES/CCMP和TKIP加密、 WPA/WPA2加密 可选配 WPA2 企业级加密 (EAP-TLS, EAP-TTLS, EAP-PEAP,EAP-FAST)
	通信协议	标准 Modebus TCP/HTTP/MQTT （可定制通信协议）
以太网	以太网标准	100mb/s
	通信协议	标准 Modebus TCP 协议 （可定制通信协议）
5G 移动网	5G 移动网标准	共规级 5G 模块，支持国内 4 大运营商
	通信协议	标准 Modebus TCP 协议 （可定制通信协议）
RS485/232	通信协议	标准 Modebus RTU 协议（可定制通信协议）
CAN	CAN 标准	支持 CAN 及 CANOpen 通讯
LoRa	LoRa 标准	无线频率：430-510MHz

产品系列指示灯

指示灯显示 / 产品系列	无线状态灯	以太网状态灯	电源指示灯	通信指示灯	输入点独立指示灯	输出点独立指示灯
AW-RM203x	√	√	√	√	×	×
AW-RM204x	√	√	√	√	×	×
AW-RM205x	√	√	√	√	√	√
AW-RM812x	√	-	√	√	×	×
AW-RM817x	√	√	√	√	√	√

产品业务流程示例（门控）

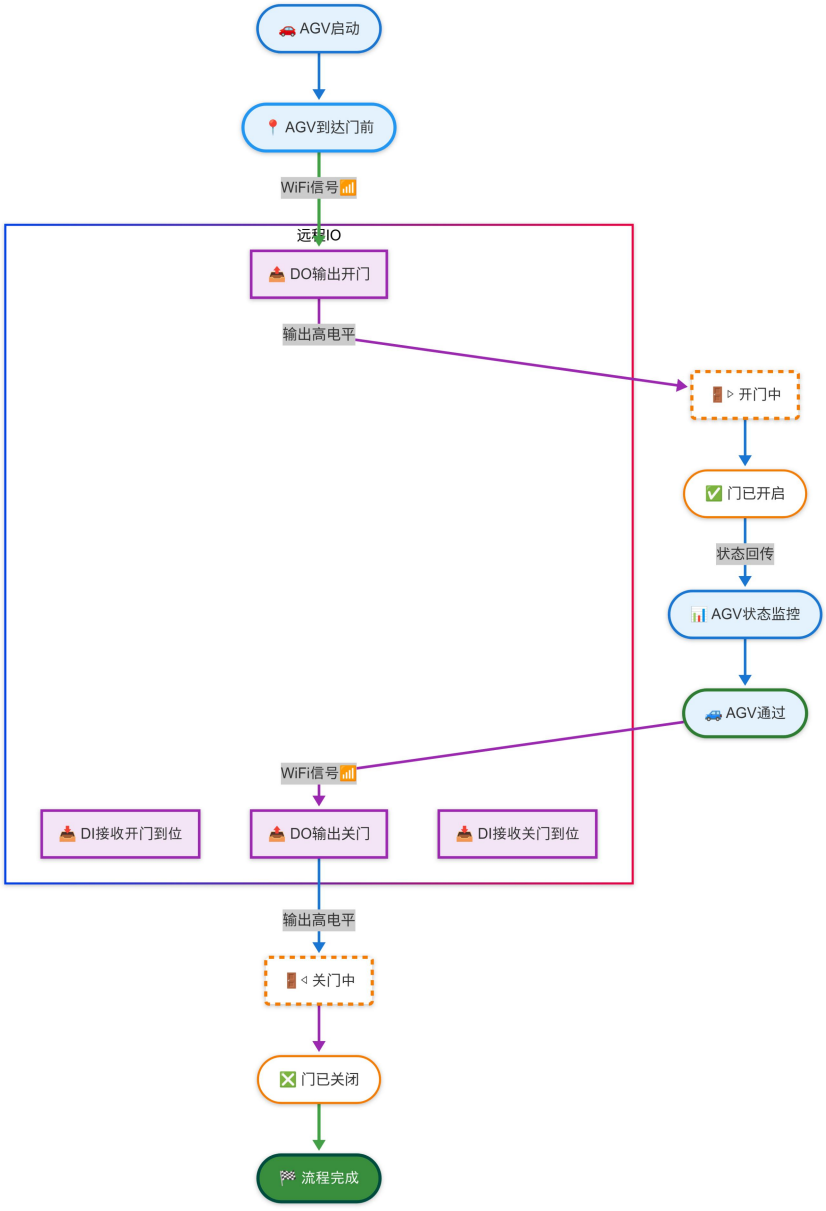

AW-RM203 系列

产品特点

AW-RM203系列产品是一款可用以太网、双频WiFi、LoRa控制的远程I/O控制器；

- 支持8路开关量输入和8路继电器输出；
- 支持2.4GHz&5GHz双频 Wi-Fi6；
- 支持Modbus TCP、HTTP、MQTT等标准协议；
- 支持TCP Server、TCP Client、UDP模式；
- 在TCP Server模式下，WIFI可支持4个TCP客户端同时连接；
- 在TCP Server模式下，以太网可支持8个TCP/UDP客户端同时连接；
- 电源自带防反接防过压保护；
- 外观小巧，支持35mm导轨安装与螺丝固定安装；

产品外形与尺寸



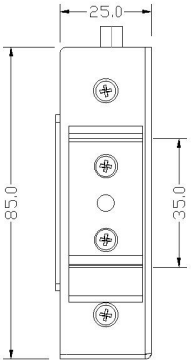

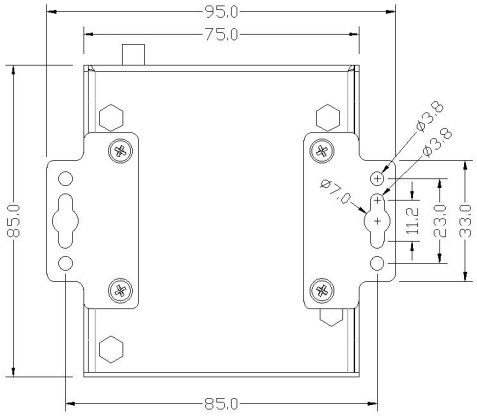

规格参数

产品系列	AW-RM203		
产品型号	AW-RM203	AW-RM203W	AW-RM203L
通信接口	以太网	以太网/双频 WiFi	以太网/LoRa
输入（DI）	8 路输入，支持 N 型与 P 型输入		
输出（DO）	8 路 2A 继电器常开输出		
额定电压	DC 24V		
电压范围	DC 9V～36V		
额定电流	100mA		
外壳尺寸	L85*W75*H25mm		
外壳材质	钣金		
安装方式	35mm 标准导轨/壁挂		
使用环境温度	-20～60℃		
使用环境湿度	85%RH（无结露现象）		
重　　量	300g±10%		

AW-RM204 系列

产品特点

AW-RM204 系列产品是一款可用以太网、双频 WiFi、LoRa 控制的远程 I/O 控制器；

- 支持4路开关量输入和4路继电器输出；
- 支持RS232、RS485、CAN通信接口；
- 支持2.4GHz&5GHz双频 Wi-Fi6；
- 支持Modbus TCP、HTTP、MQTT、Modbus RTU、CANopen等标准协议；
- 支持TCP Server、TCP Client、UDP模式；
- 在TCP Server模式下，WIFI可支持4个TCP客户端同时连接；
- 在TCP Server模式下，以太网可支持8个TCP/UDP客户端同时连接；
- 电源自带防反接防过压保护；
- 外观小巧，支持35mm导轨安装与螺丝固定安装；

产品外形与尺寸

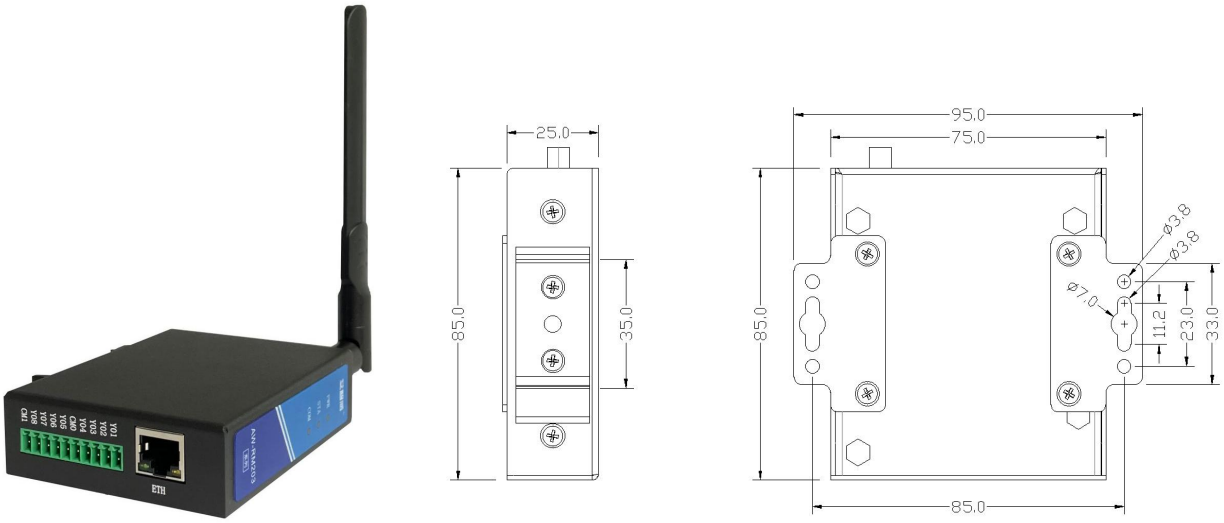

规格参数

产品系列	AW-RM204		
产品型号	AW-RM204	AW-RM204W	AW-RM204L
通信接口	以太网	以太网/双频 WiFi	以太网/LoRa
标配接口	RS485、RS232、CAN		
输入（DI）	4 路输入，支持 N 型与 P 型输入		
输出（DO）	4 路 2A 继电器常开输出		
额定电压	DC 24V		
电压范围	DC 9V～36V		
额定电流	100mA		
外壳尺寸	L85*W75*H25mm		
外壳材质	钣金		
安装方式	35mm 标准导轨/壁挂		
使用环境温度	-20～60℃		
使用环境湿度	85%RH（无结露现象）		
重　　量	300g±10%		

AW-RM205 系列

产品特点

AW-RM205系列产品是一款可用以太网、WiFi、LoRa、蜂窝5G控制的远程I/O控制器；

- 支持8路开关量输入和8路继电器输出，每个通道均有独立LED指示灯。
- 可支持RS232、RS485接口；
- 支持2.4GHz&5GHz双频 Wi-Fi6；
- 支持Modbus TCP、HTTP、MQTT、Modbus RTU、CANopen等标准协议；
- 支持TCP Server、TCP Client、UDP模式；
- 在TCP Server模式下，WIFI可支持4个TCP客户端同时连接；
- 在TCP Server模式下，以太网可支持8个TCP/UDP客户端同时连接；
- 电源自带防反接防过压保护；

产品外形与尺寸



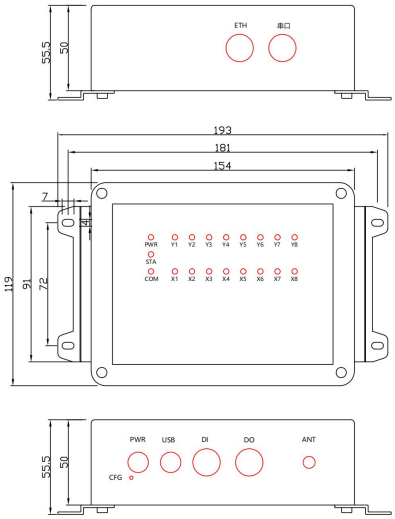

规格参数

产品系列	AW-RM205					
产品型号	AW-RM205	AW-RM205-S	AW-RM205-E	AW-RM205-SE	AW-RM205-5G	AW-RM205-E5G
通信接口	双频 WiFi	WiFi/RS232 /RS485	WiFi/以太网	WiFi/以太网 /RS232/RS485	蜂窝 5G	蜂窝 5G/以太网
输入（DI）	8 路输入，支持 N 型与 P 型输入					
输出（DO）	8 路 5A 继电器常开输出					
额定电压	DC 24V					
电压范围	DC 9V～36V					
额定电流	100mA					
外壳尺寸	L193*W75*H25mm					
外壳材质	铝合金/ABS					
安装方式	壁挂					
使用环境温度	-20～60℃					
使用环境湿度	85%RH（无结露现象）					
重　　量	750g±10%					

AW-RM812 系列

产品特点

AW-RM812系列产品是一款可用双频WiFi、LoRa控制的远程I/O控制器；

- 支持8路开关量输入和8路达林顿低电平输出；
- 支持RS485、RS23、CAN通信接口；
- 支持各接口信号互转；
- 支持2.4GHz&5GHz双频 Wi-Fi6；
- 支持支持透传与自由协议、Modbus TCP、HTTP、MQTT、Modbus RTU、CANopen等标准协议；
- 支持TCP Server、TCP Client、UDP模式；
- 在TCP Server模式下，WIFI可支持4个TCP客户端同时连接；
- 电源自带防反接防过压保护；

产品外形与尺寸



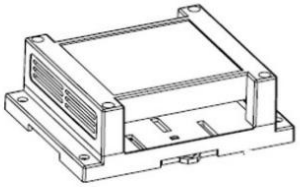

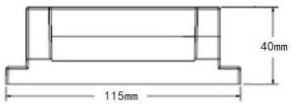

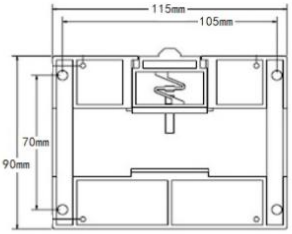

规格参数

产品系列	AW-RM812		
产品型号	AW-RM812	AW-RM812W	AW-RM812L
通信接口	RS485/RS232/CAN	RS485/RS232/CAN/双频 WiFi	RS485/RS232/CAN/LoRa
输入（DI）	8 路输入，支持 N 型与 P 型输入		
输出（DO）	8 路 达林顿低电平输出		
额定电压	DC 24V		
电压范围	DC 9V～36V		
额定电流	100mA		
外壳尺寸	L115*W90*H40mm		
外壳材质	工程 ABS		
安装方式	35mm 标准导轨/壁挂		
使用环境温度	-20～60℃		
使用环境湿度	85%RH（无结露现象）		
重　　量	200g±10%		

AW-RM817 系列

产品特点

AW-RM817系列产品是一款可用以太网、双频WiFi、LoRa、蜂窝5G控制的远程I/O控制器；

- 支持16路开关量输入和10路继电器输出，每个通道均有独立LED指示灯；
- 支持RS485与CAN通信接口二选一；
- 支持2.4GHz&5GHz双频 Wi-Fi6；
- 支持Modbus TCP、HTTP、MQTT、Modbus RTU、CANopen等标准协议；
- 支持TCP Server、TCP Client、UDP模式；
- 在TCP Server模式下，WIFI可支持4个TCP客户端同时连接；
- 在TCP Server模式下，以太网可支持8个TCP/UDP客户端同时连接；
- 电源自带防反接防过压保护；

产品外形与尺寸

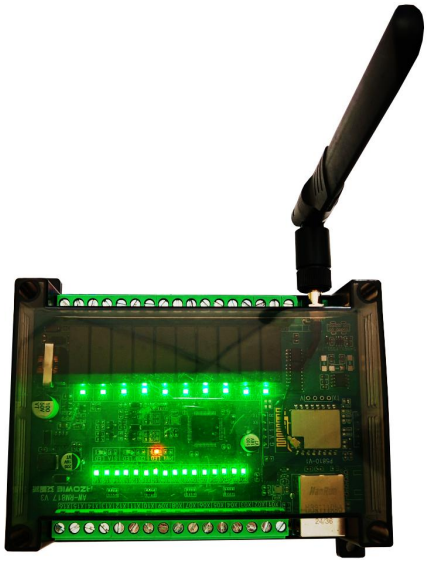

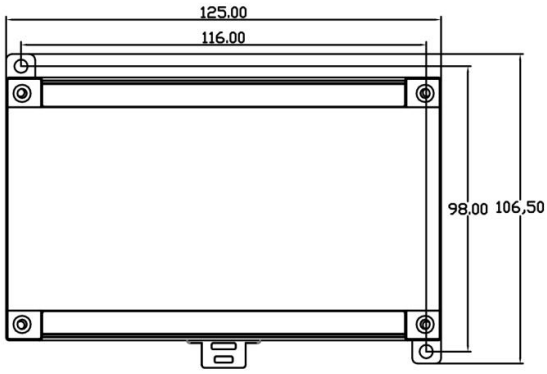

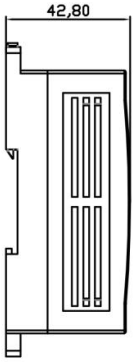

规格参数

产品系列	AW-RM817			
产品型号	AW-RM817	AW-RM817W	AW-RM817L	AW-RM817-5G
通信接口	以太网/RS485	以太网/RS485/双频 WiFi	以太网/RS485/LoRa	以太网/RS485/蜂窝 5G
输入（DI）	16 路输入，支持 N 型与 P 型输入			
输出（DO）	10 路 5A 继电器常开输出			
额定电压	DC 24V			
电压范围	DC 9V～36V			
额定电流	100mA			
外壳尺寸	L125*W106*H41mm			
外壳材质	工程 ABS			
安装方式	35mm 标准导轨/壁挂			
使用环境温度	-20～60℃			
使用环境湿度	85%RH（无结露现象）			
重　　量	240g±10%			