无源报警喇叭规格书-V1.2

无源报警喇叭为无源定阻喇叭，需要搭配定阻功放使用，非通电即响，音量随音源功放而定。AW-ES626 与 AW-ES511 为普通音圈塑胶外壳；AW-BJ51A 为高质量音圈铝外壳，使用寿命更长；AW-YZ430 为防水音柱。

AW-ES626

规格参数

产品规格	AW-ES626
额定阻抗	8Ω
额定功率	15W
最大音量	≥110db（1000hz,1m） （音量随使用环境、音源不同而不同）
外观尺寸	Φ101*105*110mm
外壳材质	ABS/PP
防护等级	正面防护 IP65（喇叭口朝下可户外使用）
使用环境温度	-20～55℃
使用环境湿度	85%RH（无结露现象）
重　　量	270g±10%

产品外观及安装尺寸



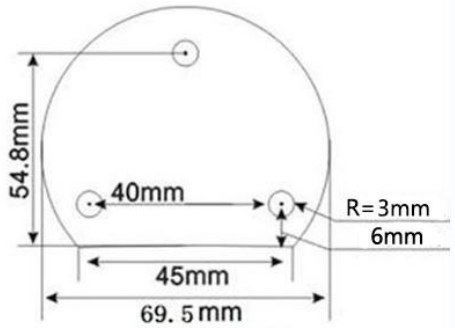

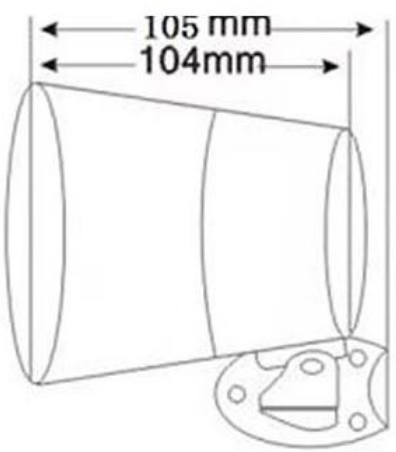

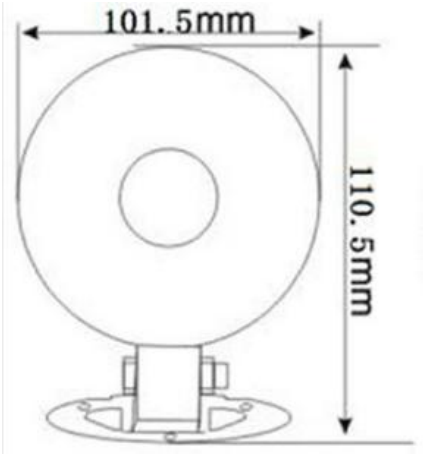

AW-ES511

规格参数

产品规格	AW-ES511
额定阻抗	8Ω
额定功率	20W
最大音量	≥110db（1000hz,1m） （音量随使用环境、音源不同而不同）
外观尺寸	Φ80*77*98mm
外壳材质	ABS/PP
防护等级	正面防护 IP65（喇叭口朝下可户外使用）
使用环境温度	-20～55℃
使用环境湿度	85%RH（无结露现象）
重　　量	230g±10%

产品外观及安装尺寸



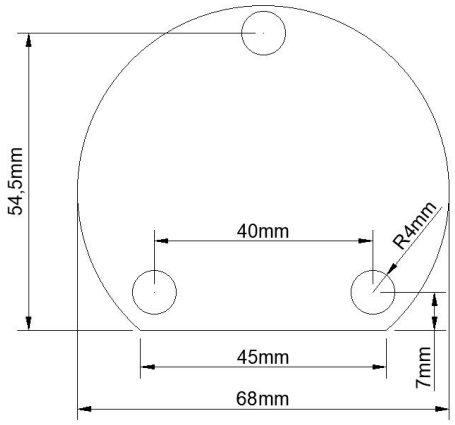

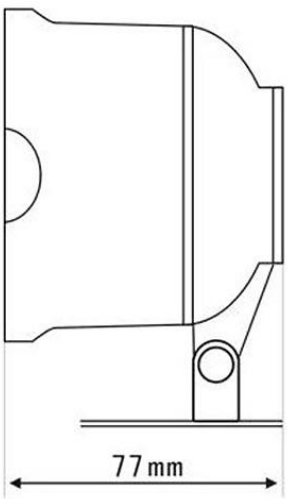

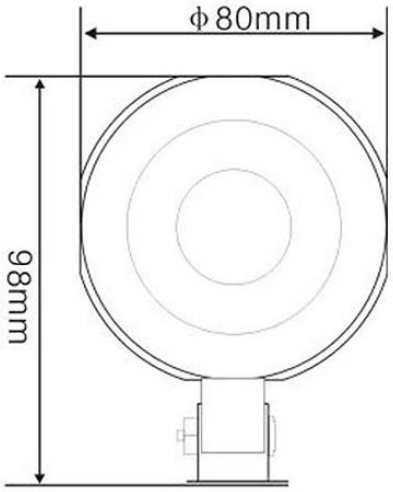

AW-BJ51A（推荐）

规格参数

产品规格	AW-BJ51A
额定阻抗	8Ω
额定功率	20W
最大音量	≥120db（1000hz,1m） （音量随使用环境、音源不同而不同）
外观尺寸	Φ97*105*110mm
外壳材质	铝盆
防护等级	正面防护 IP65（喇叭口朝下可户外使用）
使用环境温度	-20～55℃
使用环境湿度	85%RH（无结露现象）
重　　量	460g±10%

产品外观及安装尺寸



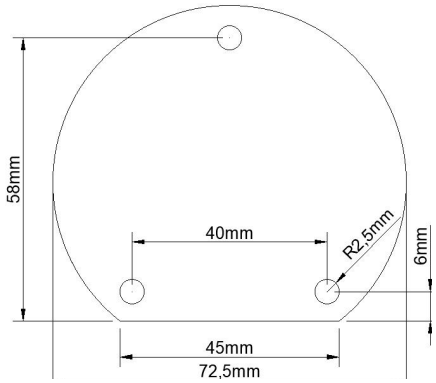

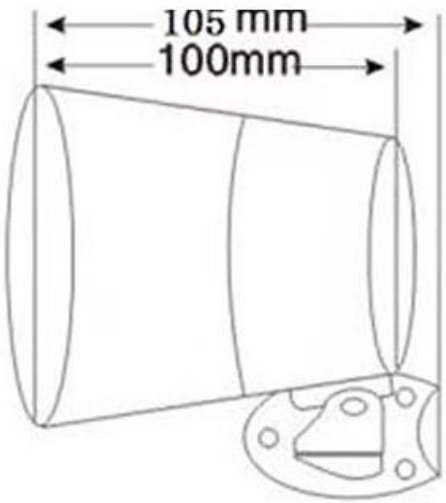

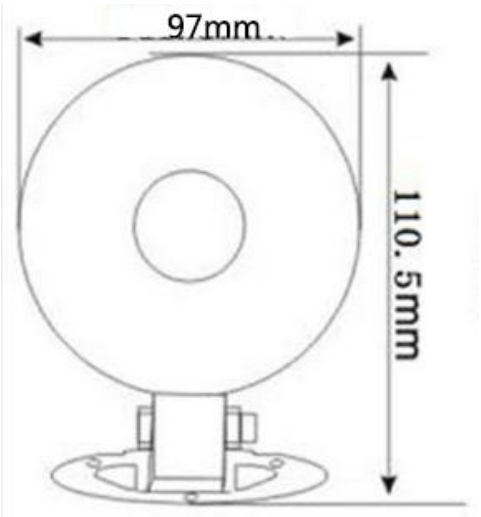

AW-YZ430

规格参数

产品规格	AW-YZ430
额定阻抗	4Ω
额定功率	30W
最大音量	≥120db（1000hz,1m） （音量随使用环境、音源不同而不同）
外观尺寸	145*100*270mm
外壳材质	ABS/PP
防护等级	正面防护 IP65
使用环境温度	-20～55℃
使用环境湿度	85%RH（无结露现象）
重　　量	1350g±10%

产品外观及安装尺寸

