AZOWIE ®

语音播报器选型手册

V1.5

Voice Announcer Selection Manual

深圳市艾智威科技有限公司

AZOWIE

目录

语音播报器（AW-S24A 系列）.....1

语音播报器（AW-S24E 系列）.....2

语音播报器（AW-S24F 系列）.....3

语音控制器（AW-S24B 系列）.....4

语音控制器（AW-S24CV）.....5

语音控制器（AW-S24CN 系列）.....6

音频功放模块.....7

产品对比介绍.....9

主要应用.....10

语音播报器（AW-S24A 系列）

产品特性

- 采用高品质数字功放，支持 WAV、MP3 等音频格式数据；
- 采用稳定可靠 NAND Flash 存储芯片,容量 128M；外置 MicroUSB 接口，可自由更换音频文件；
- 支持 I/O 控制，8 路双向光耦隔离输入控制信号，最多可控制 255 路语音播放；
- 支持 RS485、RS232、CAN 接口控制，支持标准 CANOpen、Modbus TRU 协议，可定制通讯协议；
- DC12V～36V 宽电压输入；
- 可自由调节音量大小，最大音量达到 90db 以上；
- 符合 RoHS 标准，通过 CE 认证；
- 小体积轻松嵌入机械面板，适合用于 AGV 小车、机器人、机床、自动化设备及自动化生产线的信号播报。

产品外形与尺寸





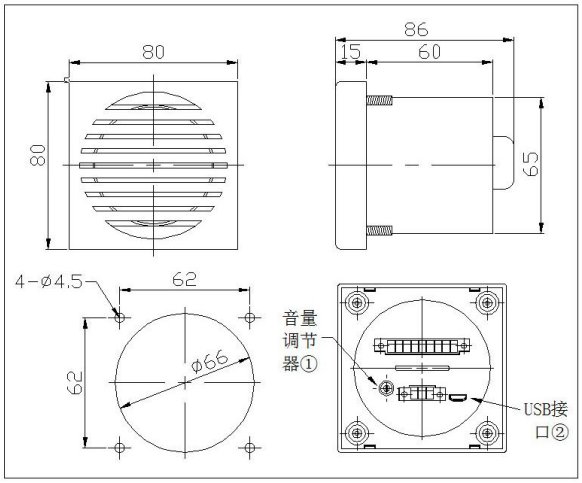

规格参数

产品规格	AW-S24AG	AW-S24AF	AW-S24AT	AW-S24AC	AW-S24AS	AW-S24AD
音源类型	预存储音频				文本编码	外部音源
控制方式	DI（NPN 或 PNP）	RS485	RS232	CAN	RS485	AUX
通道数量	255	255(可增)			-	-
存储介质	NAND Flash				-	-
存储容量	128MB				-	-
播放模式	循环播放(默认)/单次播放可打断/单次播放不可打断/定制				-	-
额定电压	DC 24V					
电压范围	DC 9V～36V					
产品音量	Max 90db（1m 处），音量可调节 （音量随使用环境、电压及音频文件不同而不同）					
额定功率	5W					
外壳材质	ABS					
防护等级	IP23					
使用环境温度	-20～55℃					
使用环境湿度	85%RH（无结露现象）					
重　　量	190g±5%					

注：预存储音频指 MP3、WAV 类型音频文件；文本编码指 GB2312/UTF8/GBK/UTF16LE 方式的文本合成为语音。

语音播报器（AW-S24E 系列）

产品特性

- 采用高品质数字功放，支持 WAV、MP3 格式音频文件；
- 采用稳定可靠 NAND Flash 存储芯片，容量 128M；外置 Type-C 接口，可自行更换音频文件；
- 支持 I/O 控制，6 路双向光耦隔离输入控制信号，最多可控制 63 路语音播放；
- 支持 RS485、RS232、CAN、以太网接口控制，支持标准 CANOpen、Modbus TRU/TCP 协议，可定制通讯协议；
- 支持 AUX 音频接口与 USB 音频接口输入，可接工控机音频；
- 支持 TTS 文本语音合成功能，可中英文混合合成；
- DC9V～36V 宽电压输入；
- 防水设计，正面防水等级可达 IP65；
- 可无级调节音量，最大音量达到 100db，适用于各种嘈杂的工厂环境；
- 符合 RoHS 标准，通过 CE 认证；
- 小体积超薄型设计，适合用于 AGV 小车、机器人、机床、自动化设备及自动化生产线的信号语音播报。

产品外形与尺寸



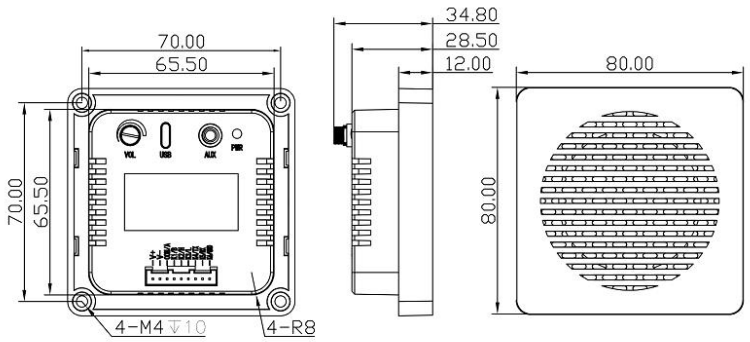

规格参数

产品规格	AW-S24ED	AW-S24ES	AW-S24EC	AW-S24EN-M	AW-S24EN-T	AW-S24ET	AW-S24ET-M	AW-S24EN-TM	AW-S24EA	AW-S24EU
音源类型	预存储音频				文本编码		文本编码/预存储音频		外部音源	
控制方式	DI (NPN/PNP)	RS485/ RS232	CAN	以太网	以太网	RS485/ RS232	RS485/ RS232	以太网	AUX	USB（声卡）
通道数量	63	255(可增）							-	-
存储介质	NAND Flash								-	-
存储容量	128MB（可定制）								-	-
播放模式	循环播放(默认)/单次播放可打断/单次播放不可打断/定制								-	-
额定电压	DC 24V									
电压范围	DC 9V～36V									
产品音量	Max 100db（1m 处），音量可调节（音量随使用环境、电压及音频文件不同而不同）									
额定功率	3W									
外壳材质	ABS									
防护等级	正面防护 IP65（须结构配合设计安装）									
使用环境温度	-20～55℃									
使用环境湿度	85%RH（无结露现象）									
重　　量	170g±5%									

注：预存储音频指 MP3、WAV 类型音频文件；文本编码指 GB2312/UTF8/GBK/UTF16LE 方式的文本合成为语音。

语音播报器（AW-S24F 系列）

产品特性

- 采用高品质数字功放，支持 WAV、MP3 格式音频文件；
- 采用稳定可靠 NAND Flash 存储芯片,容量 128M；外置 Type-C 接口，可自行更换音频文件；
- 支持 I/O 控制，6 路双向光耦隔离输入控制信号，最多可控制 63 路语音播放；
- 支持 RS485、RS232、CAN 接口控制器，支持标准 Modbus RTU 与 CANOpen 协议；
- 支持以太网接口、双频 WIFI 控制，支持 Modbus TCP/HTTP 协议，可远程修改音频文件；
- 支持 AUX 音频接口与 USB 音频接口输入，可接工控机音频；
- 支持 TTS 文本语音合成功能，可中英文混合合成，可选多发音人；
- 支持 AI 降噪拾音实现实时对讲；
- 防水设计，防水款防护等级可达 IP67；
- 可无级调节音量，最大音量达到 115db，适用于各种嘈杂的工厂环境；
- 符合 RoHS 标准，通过 CE 认证；
- 适合用于 AGV 小车、机器人、叉车、机床、自动化设备及自动化生产线的信号语音播报。

产品外形与尺寸



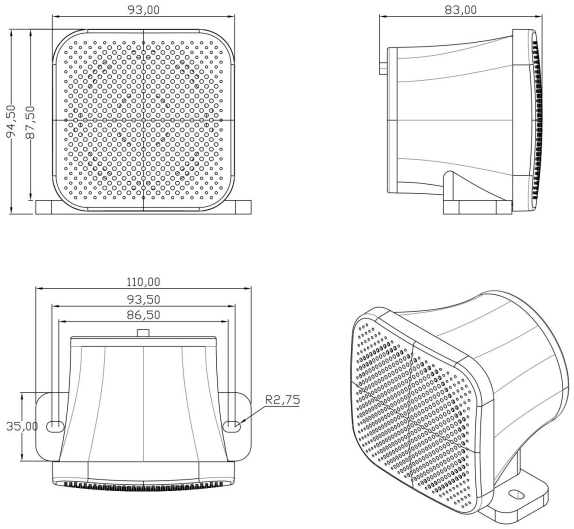

规格参数

产品规格	AW-S24FD	AW-S24FS	AW-S24FW	AW-S24FN	AW-S24FT	AW-S24FN-T	AW-S24FW-T	AW-S24FM	AW-S24FM-T	AW-S24FA
音源类型	预存储音频				文本编码/预存储音频			预存储音频/双向麦克风对讲	预存储音频/文本编码/双向麦克风对讲	外部音源
控制方式	DI NPN/PNP	RS485/RS232/CAN	双频 WIFI	以太网	RS485/RS232	以太网	双频 WIFI	以太网		AUX/USB
通道数量	63	255(可增)								-
存储容量	128MB NAND Flash （支持定制）									-
播放模式	循环播放/单次播放可打断/单次播放不可打断/定制									-
额定电压	DC 24V									
电压范围	DC 12V～36V									
产品音量	Max 115db（1m 处），音量可调节（音量随使用环境、电压及音频文件不同而不同）									
额定功率	10W									
外壳材质	ABS									
防护等级	标准款 IP23/防水款 IP67									
使用环境温度	-40～65℃									
使用环境湿度	85%RH（无结露现象）									
重　　量	480g±5%									

注：以上为标准款规格型号，防水款型号为标准款后加“-P”，如：AW-S24FS-P。

语音控制器（AW-S24B 系列）

产品特性

- 采用高品质数字功放，支持WAV、MP3等音频格式数据；
- 采用稳定可靠NAND Flash存储芯片,容量128M；外置B型USB接口，可自由更换音频文件；
- 支持I/O控制，8路双向光耦隔离输入控制信号，最多可控制255路语音播放；
- 支持 RS485、RS232、CAN 接口控制，支持标准 Modbus RTU 与 CANOpen 协议,可定制通讯协议；
- DC12V～36V宽电压输入；
- 支持最多6路开关量输出，可控制报警灯等其他设备；（选配）
- 板载标准3.5MM音频孔，立体声输出，可外接音箱、音柱等功放设备；
- 板载音频输出端子，可外接无源喇叭，最大音量可达120分贝以上，适用于各种嘈杂的工厂环境；
- 板载音量旋钮，可根据使用环境自由调节音量。

产品外形与尺寸

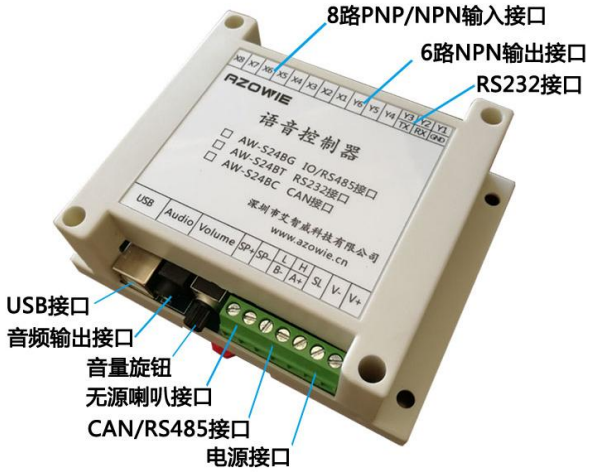

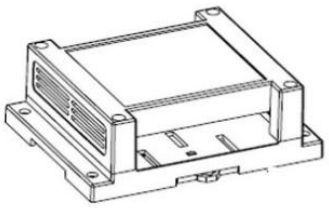

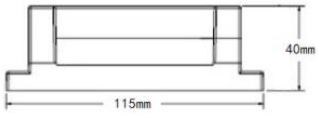

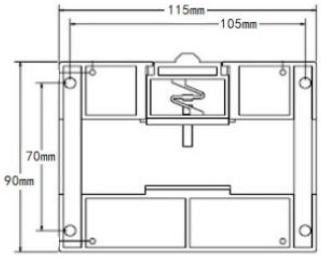

规格参数

产品规格	AW-S24BG	AW-S24BT	AW-S24BC
音源类型	预存储音频文件		
控制方式	DI(NPN 或 PNP)/RS485	RS232	CAN
通道数量	255(可增)		
存储介质	NAND Flash		
存储容量	128MB		
播放模式	循环播放(默认)/单次播放可打断/单次播放不可打断/定制		
额定电压	DC 24V		
电压范围	DC 9V～36V		
产品音量	Max 120db（1m 处），音量可调节 （视搭配喇叭而定）		
额定输出功率	15W		
外接喇叭	8Ω 10～20W		
外壳材质	ABS		
防护等级	IP23		
使用环境温度	-20～55℃		
使用环境湿度	85%RH（无结露现象）		
重　　量	180g±5%		

语音控制器（AW-S24CV）

产品特性

- 采用高品质数字功放，支持WAV、MP3等音频格式数据；
- 用稳定可靠NAND Flash存储芯片,容量128M；外置USB接口引线，可自由更换音频文件；
- 支持I/O控制，4路双向光耦隔离输入控制信号；
- 支持RS485、RS232、CAN 接口控制，支持标准Modbus RTU与CANOpen协议,可定制通讯协议；
- DC9V～30V宽电压输入；
- 立体声输出两路75W，能直接连接功率为10～75W的音箱或喇叭组合；
- 快速插拔接头设计，方便安装接线；
- 金属外壳，防水设计，防护等级达IP66；
- 适合用于工程车辆、广告播放、AGV、机器人、自动化设备生产线的语音播报。

产品外形与尺寸



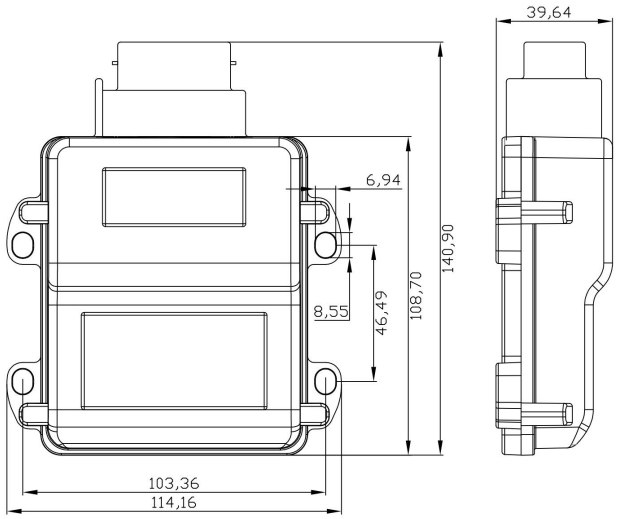

规格参数

产品规格	AW-S24CV	
控制方式	I/O	RS485/RS232/CAN
通道数量	15	255(可增)
额定电压	DC 24V	
电压范围	DC 12V～36V	
存储介质	NAND Flash	
存储容量	128MB	
默认播放模式	循环播放(默认)/单次播放可打断/单次播放不可打断/定制	
额定功率	75W x2	
外接喇叭	4Ω-8Ω 10W～75W x2	
外壳材质	压铸铝	
防护等级	IP66	
使用环境温度	-40～55℃	
使用环境湿度	85%RH（无结露现象）	
重　　量	440g±5%	

语音控制器（AW-S24CN 系列）

产品特性

- 采用高品质数字功放，支持WAV、MP3等音频格式数据；
- 用稳定可靠NAND Flash存储芯片,容量128M；外置Type-C接口，可自由更换音频文件；
- 支持TTS文本语音合成功能，可中英文混合合成；
- 采用以太网接口与RS485接口控制，支持Modbus TCP与RTU协议与自定义协议；
- 支持2路光耦输入和2路达林顿管输出；
- 配套上位机，支持参数配置与固件远程升级；
- 两路30W立体声输出，可接两个8Ω 5W～30W的音箱或喇叭，5W/15W/30W可选；
- 外置3.5MM音频接口立体声输出，可外接音箱、音柱等功放设备；
- 适合用于工程车辆、广告播放、AGV、机器人、智慧工厂、智慧消防、工业物流、智慧农业的语音播报。

产品外形与尺寸

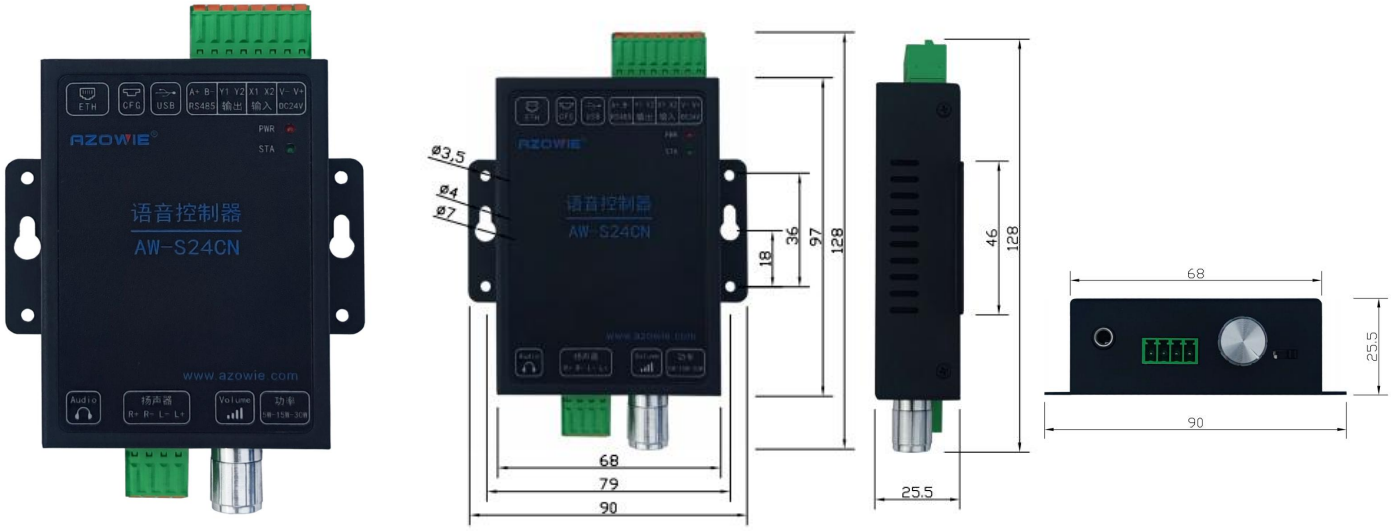

规格参数

产品规格	AW-S24CN	AW-S24CN-T
音源类型	预存储音频	预存储音频/文本编码
控制接口	以太网、RS485	
存储介质	NAND Flash	
存储容量	128MB（支持定制）	
播放模式	循环播放(默认)/单次播放可打断/单次播放不可打断/定制	
额定电压	DC 24V	
电压范围	DC 9V～36V	
产品音量	Max 120db（1m 处），音量可调节 （视搭配喇叭而定）	
额定功率	30W x2	
外接喇叭	8Ω 5W/15W/30W	
外壳材质	钣金	
防护等级	IP23	
使用环境温度	-20～55℃	
使用环境湿度	85%RH（无结露现象）	
重量	215±10%	

音频功放模块

产品特性

- 采用3.5MM音频接口AUX输入；
- 采用高品质数字功放，两路60W立体声输出，单声道120W(BTL)输出；
- 可接两个8Ω 60W的音箱或喇叭；
- 可拓展式设计，支持多功放级联输出；
- DC12V~24V宽电压输入，可选DC接头与工业端子；
- 板载音量旋钮，可无级调节音量。

产品外形与尺寸



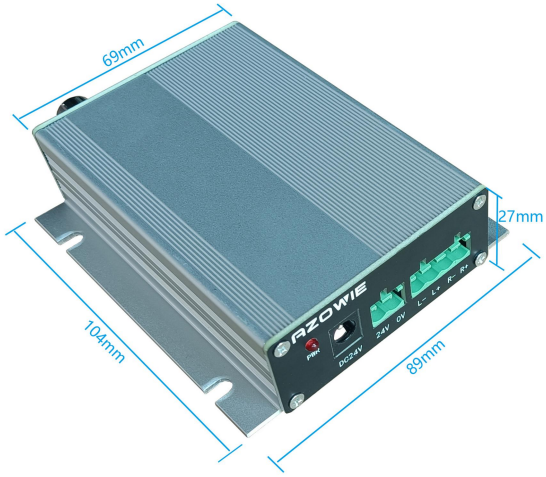

规格参数

产品型号	AW-AMP2460
音源类型	外部音源
音频输入	AUX
额定电压	DC 24V
电压范围	DC 12V～24V
待机电流	50mA
输出阻抗	4Ω
额定功率	立体声 2*60W/单声道 120W(BTL)
功率效率	90%以上
外壳材质	铝合金
使用环境温度	-20～55℃
使用环境湿度	85%RH（无结露现象）
重　　量	200g±5%
产品尺寸	133*89*27mm

无源喇叭

（搭配语音控制器使用）

产品规格	AW-BJ51A
额定阻抗	8Ω
额定功率	20W
最大音量	≥120db（1000hz,1m） （音量随使用环境、音源不同而不同）
外观尺寸	Φ97*105*110mm
外壳材质	铝盆
防护等级	正面防护 IP65（喇叭口朝下可户外使用）
使用环境温度	-20～55℃
使用环境湿度	85%RH（无结露现象）
重　　量	460g±10%



产品规格	AW-ES626
额定阻抗	8Ω
额定功率	15W
最大音量	≥110db（1000hz,1m） （音量随使用环境、音源不同而不同）
外观尺寸	Φ101*105*110mm
外壳材质	ABS/PP
防护等级	正面防护 IP65（喇叭口朝下可户外使用）
使用环境温度	-20～55℃
使用环境湿度	85%RH（无结露现象）
重　　量	270g±10%



产品规格	AW-ES511
额定阻抗	8Ω
额定功率	20W
最大音量	≥110db（1000hz,1m） （音量随使用环境、音源不同而不同）
外观尺寸	Φ80*79*96mm
外壳材质	ABS/PP
防护等级	正面防护 IP65（喇叭口朝下可户外使用）
使用环境温度	-20～55℃
使用环境湿度	85%RH（无结露现象）
重　　量	230g±10%



产品规格	AW-YZ430
额定阻抗	4Ω
额定功率	30W
最大音量	≥110db（1000hz,1m） （音量随使用环境、音源不同而不同）
外观尺寸	145*100*270mm
外壳材质	ABS/PP
防护等级	正面防护 IP65
使用环境温度	-20～55℃
使用环境湿度	85%RH（无结露现象）
重　　量	1150g±10%



产品对比介绍

产品系列	AW-S24A 系列	AW-S24E 系列	AW-S24F 系列	AW-S24B 系列	AW-S24CV	AW-S24CN 系列	AW-AMP2460
产品类型	一体式语音播报器			分体式语音控制器，需外接喇叭			功放模块
音源类型	预存储音频/文本语音合成/外部音源			预存储音频	预存储音频	预存储音频/文本语音合成/外部音源	外部音源
控制方式	DI/RS485/RS232/CAN/AUX	DI/RS485/RS232/CAN/AUX/RJ45		DI/RS485/RS232/CAN	DI/RS485/RS232/CAN	DI/AUX/RJ45	AUX
DI 数量	8	6	6	8	4	2	0
喇叭参数	4Ω 5W	4Ω 3W	4Ω 10W	8Ω 15W	8Ω 75W*2	8Ω5W～30W*2	8Ω 60W*2
产品音量（1m 处）	Max 90db	Max 100db	Max 115db	Max ≥120db （视喇叭而定）			
外壳材质	ABS	ABS	ABS	ABS	压铸铝	钣金	铝型材
防护等级	IP23	IP65（安装面）	IP23/IP67	IP23	IP66	IP23	IP23
产品尺寸	80*80*86mm	80*80*28.5mm	110*83*94.5mm	115*90*40mm	140*113*40mm	97*90*27.5mm	133*89*27mm
重　　量	190g±5%	170g±5%	480g±5%	180g±5%	440g±5%	215g±5%	200g±5%

注：

1、AW-S24A 系列、AW-S24E 系列、AW-S24F 系列主要区别为产品尺寸与音量不同。

2、AW-S24B 系列、AW-S24CV、AW-S24CN 系列主要区别为接口与外接喇叭功率不同。

主要应用

- AGV 小车、AMR 机器人语音播报
- 车载导航语音播报
- 多路语音告警或设备操作引导语音
- 公路运输稽查、收费站语音提示
- 智能仪器语音提示
- 智慧社区、智慧农业、智慧交通
- 电梯、自动化设备语音播报
- 工程车辆语音提示
- 车辆进出通道验证语音提示
- 电力、通信、金融营业厅语音提示
- 智能充电站语音提示
- 工地安全提示