触边控制器使用手册

V1.3



竭诚感谢您使用本公司的产品
本手册就产品的使用方法与安全事项进行说明
*熟读本手册，并在使用过程中注意安全。
*保留本手册，放在合适的地方以便随时查阅。

深圳市艾智威科技有限公司

目录

1 安全 1
1.1 安全警示标志 1
1.2 安全使用注意事项 1
2 产品概要 2
3 产品规格 2
3.1 规格参数 2
3.2 安装尺寸 3
AW-EC805： 3
AW-EC806： 3
AW-EC807： 3
AW-EC808： 3
4 使用方法 4
4.1 接线示意图 4
AW-EC805: 4
AW-EC806: 4
AW-EC807: 4
AW-EC808: 5
4.2 功能说明 5
AW-EC805： 5
AW-EC806： 5
AW-EC807： 6
AW-EC808： 6
5 故障排除 6
6 售后服务 6
6.1 质保期限 6
6.2 质保范围 6
6.3 免责范围 7
6.4 技术支持 7

1 安全

1.1 安全警示标志

以下安全警示标志，用以警告潜在的人身伤害危险，请务必遵从所有带有此标志的安全信息，以避免可能的伤害。



警告 在操作时违反本警告事项所示的内容，可能会导致人员死亡或重伤。



注意 在操作时违反本注意事项所示的内容，可能会导致人员负伤或造成物品损坏。



提醒 在操作时使您能正确使用产品，所务必遵守的相关使用的事项。

1.2 安全使用注意事项

这里提示的注意事项，其目的是为了使您能安全、正确地使用产品，并防患于未然，以免给您和他人造成危害和损伤。请您对其内容充分理解以后再使用本产品。



注意

- 请勿在爆炸性气体环境、易燃性气体环境、腐蚀性环境、容易沾水的场所以及可燃物附近使用本产品，否则有可能引起产品故障或火灾与致伤。
- 为了防止火灾和触电的危险，请在额定电压下使用本产品。
- 请按照连接图进行连接，否则有可能引起火灾。
- 保养· 检查请务必在切断电源后进行，否则有可能致伤。
- 请不要拆卸和改造本产品，否则有可能致伤或造成装置破损。要检查内部或修理时，请与本公司联系。



提醒

- 在您安装各个部件时，请按照我们推荐的拧紧力矩进行安装。
- 请不要在振动超过规定范围的地方使用本产品。会导致产品故障和掉落的危险。
- 在室外使用的时候，请务必将导线的结线部进行绝缘处理，会造成故障和漏电。

2 产品概要

- 支持传统常开型与带检知电阻型安全触边与安全地毯；
- 检测输出安全触边的正常、触发、断线三种状态；
- 输出常开、常闭信号可选；
- 外置LED指示不同状态，断线时蜂鸣报警；
- 检知电阻支持1.5KΩ-30KΩ,触发电阻最大支持500Ω。
- 标准35mm导轨式安装。
- DC12V-36V宽电压输入。
- 支持1-2组安全触边，断线信号独立输出。

3 产品规格

3.1 规格参数

产品规格	AW-EC805	AW-EC806	AW-EC807	AW-EC808
产品图片				
触边检测数	1组	2组	1组	2组
信号输出	断线与触发合并输出	断线与触发分别输出	断线与触发合并输出	断线与触发分别输出与独立输出可选
额定电压	DC 24V			
电压范围	DC 12V～36V			
最大电流	20mA	40mA	20mA	40mA
额定功率	0.48W	0.96W	0.48W	0.96W
安全输出	1NC+1NO DC24V 3A	4NC DC24V 2A	1NC+1NO DC24V 2A	4NC DC24V 2A
负载电阻	3KΩ~30KΩ	1.5KΩ~28KΩ	1.5KΩ~28KΩ	1.5KΩ~28KΩ
触发电阻	0Ω~500Ω			
耐久性	100万次			
外壳材质	ABS	ABS	PVC	ABS
使用环境温度	-40℃～80℃			
使用环境湿度	85%RH（无结露现象）			
安装方式	35mm导轨	35mm导轨	内嵌触边	35mm导轨
外观尺寸	L95*W25*H47mm	L95*W36.5*H47mm	L64*W12*H9mm	L99*W17.5*H114.5
重　　量	70g±10%	90g±10%	10g±10%	105g±10%

3.2 安装尺寸

AW-EC805：

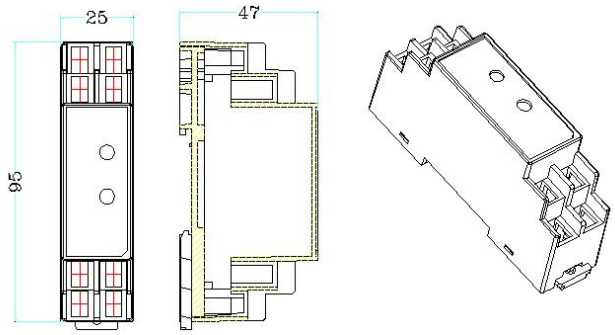

AW-EC806：

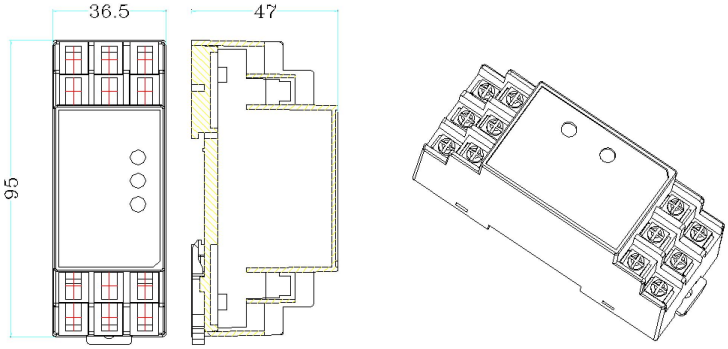

AW-EC807：

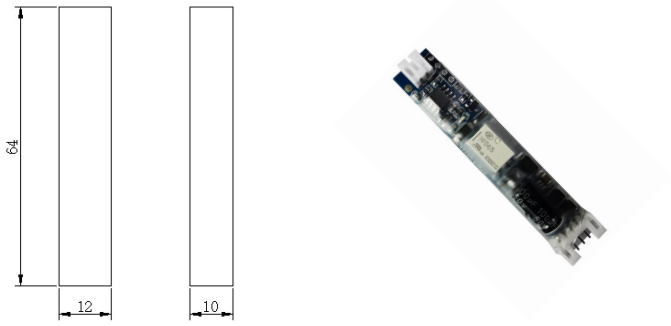

AW-EC808：

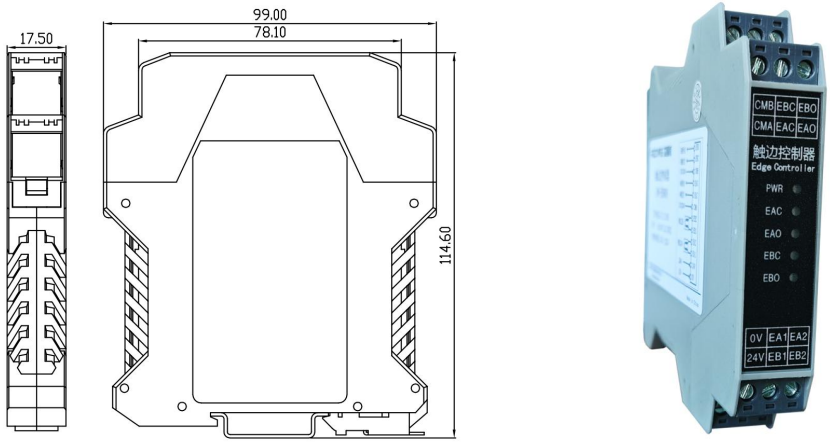

4 使用方法

4.1 接线示意图

AW-EC805:

- 串终端电阻安全触边接线图

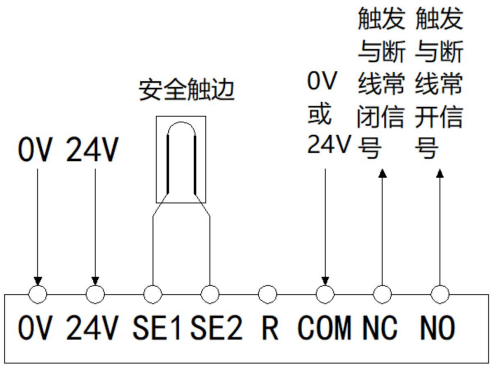

- 常规常开安全触边接线图（未串终端电阻）

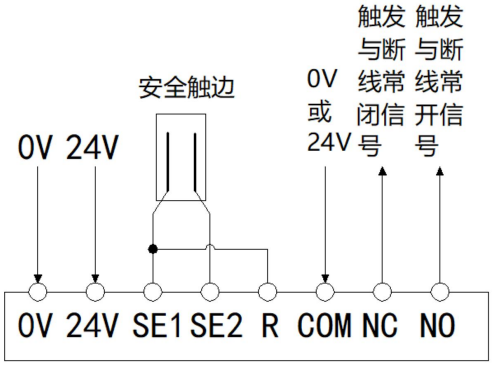

AW-EC806:

- 两组带检知电阻安全触边接线图

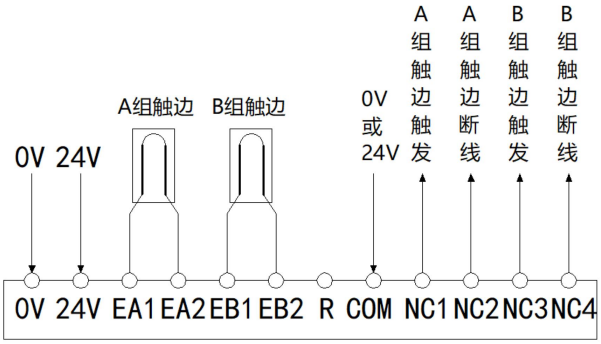

- 只接一组带检知电阻安全触边接线图

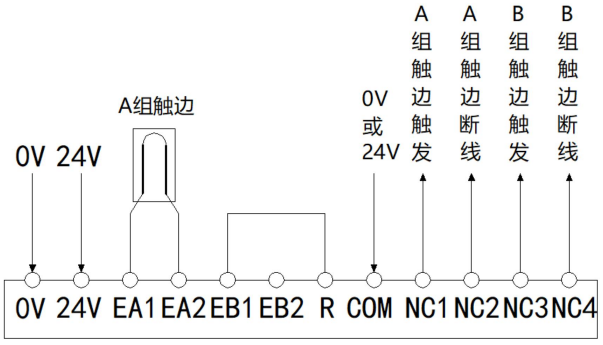

- 两组不带检知电阻安全触边接线图

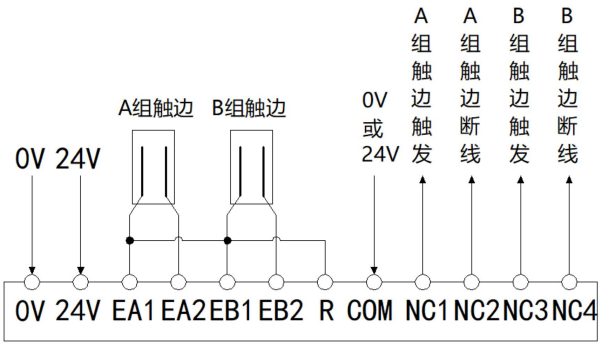

AW-EC807:



AW-EC808：

- 两组带检知电阻安全触边接线图

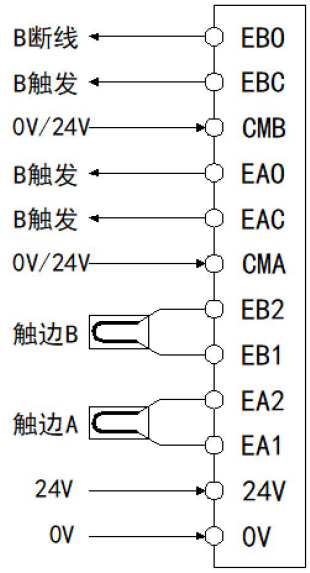

- 只接一组带检知电阻安全触边接线图

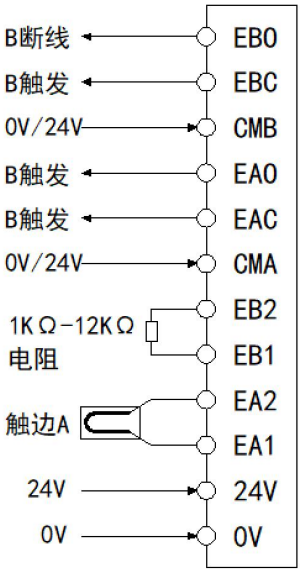

提醒

- 安全触边两根线不分正反，可以随意接在SE1、SE2上或EA1、EA2,EB1、EB2上。

4.2 功能说明

AW-EC805：

安全触边正常状态时COM与NC导通，COM与NO断开。当安全触边被触发时，COM与NC断开，COM与NO导通，此时STA灯亮。当安全触边断线时，COM与NC断开，COM与NO导通，此时STA灯亮并触发蜂鸣器报警。状态指示灯如图4.2-1。

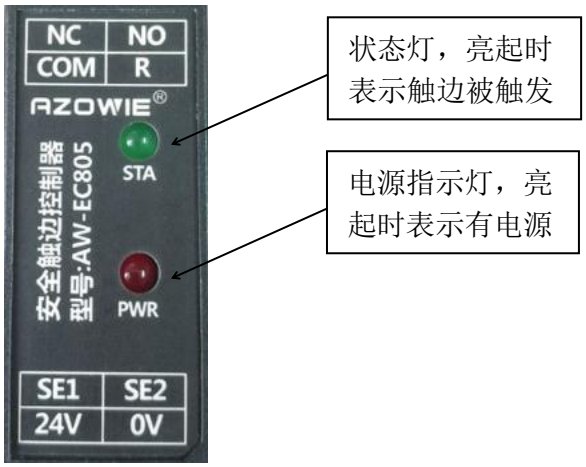

图4.2-1

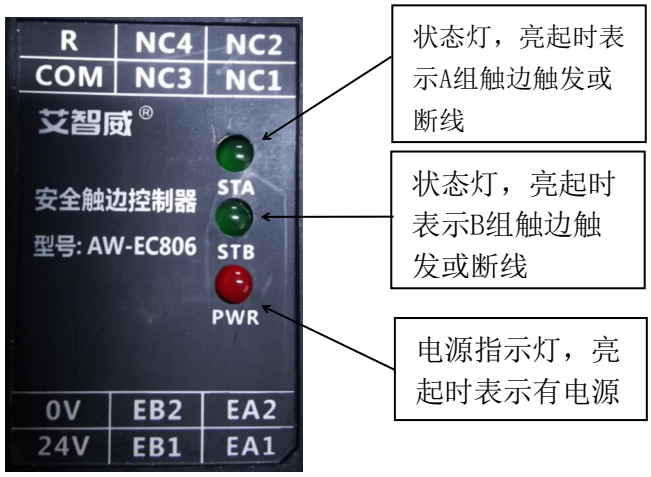

图4.2-2

AW-EC806：

两组安全触边正常状态时COM与NC1、NC2、NC3、NC4导通。
当A组安全触边被触发时，COM与NC1断开，此时STA灯亮。
当A组安全触边断线时，COM与NC2断开，此时STA灯亮并触发蜂鸣器报警。
当B组安全触边被触发时，COM与N3断开，此时STB灯亮。
当B组安全触边断线时，COM与NC4断开，此时STB灯亮并触发蜂鸣器报警。
如只接一组安全触边时，另一组安全触边接口的SB1与R短接即可。
状态指示灯如图4.2-2。

AW-EC807：

触边控制器接在尾端串有电阻的导电芯上，至于安全触边内。
安全触边未触发状态时COM与NC导通，COM与NO断开。
当安全触边被触发时，COM与NC断开，COM与NO导通。
当安全触边断线时，COM与NC断开，COM与NO导通。

AW-EC808：

安全触边正常状态时，CMA与EAC、EAO导通，CMB与EBC、EBO导通。
当安全触边A被触发时，EAC接口与CMA接口断开，此时指示灯EAC亮。
当安全触边A有断线时，EAO接口与CMA接口断开，此时指示灯EAO亮,触发蜂鸣器报警。
当安全触边B被触发时，EBC接口与CMB接口断开，此时指示灯EBC亮。
当安全触边B有断线时，EBO接口与CMB接口断开，此时指示灯EBO亮,触发蜂鸣器报警。
如只接一组安全触边时，在另一组安全触边接口上接一个1KΩ-12KΩ电阻即可。
如需触发和断线信号合并输出时，可将侧面选择开关由0拨至1，此时接触发与断线接口均。
LED指示灯状态定义表：

	指示灯	定义	状态	状态说明
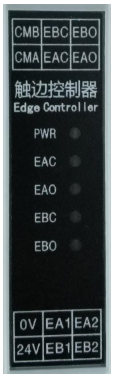	PWR	电源指示灯	常亮	电源正常
			熄灭	电源异常
	EAC	触边A触发指示灯	常亮	触边A触发
			熄灭	触边A未触发
	EAO	触边A断线指示灯	常亮	触边A断线
			熄灭	触边A未断线
	EBC	触边B触发指示灯	常亮	触边B触发
			熄灭	触边B未触发
	EBO	触边B断线指示灯	常亮	触边B断线
			熄灭	触边B未断线

5 故障排除

故障现象	检查和确认	处理措施
蜂鸣器报警	安全触边是否串电阻	确认安全触边是否串电阻
	安全触边是否接好	确认安全触边接线是否接好
无输出	电源是否正常	确认电源是否正常
	安全触边触发后电阻值是否过大	确认触发后电阻值≤500Ω

6 售后服务

6.1 质保期限

语音播报器提供限期质保，质保期间因产品本身质量问题，设计缺陷等原因造成的不能正常使用的，我们将免费进行售后维护。

■保固期：自出售起1年

6.2 质保范围

产品在质保期内，属于质保条件范围内的，我们将免费进行维修或者更换。

■本产品质保及售后只限在中国大陆境内；
■由于运输途中造成的产品开箱无法正常使用；
■产品本身元器件损坏造成的无法正常工作；
■产品设计缺陷造成无法正常使用；

6.3 免责范围

产品在使用过程中请注意以下条件范围内，我们将不提供无偿售后和质保。

■未正确按照说明书安装产品，造成产品损坏；
■在不适合的环境和条件下使用本产品，造成产品损坏；
■因不按产品说明书规范操作导致产品的损坏；
■未经本公司允许，擅自拆解或维修产品；
■自然灾害，火灾等不可抗拒的外界力造成的产品损坏。

6.4 技术支持

服务网址：www.azowie.cn
服务电话：0755-21014808
服务 Q Q：228806227(微信同号）
服务邮箱：huangsf@azowie.cn