标准分享网－免费标准下载站
www.bzfxw.com

ICS 73.100.99
D 97
备案号：18430—2006

MT

中华人民共和国煤炭行业标准

MT/T 986—2006

矿用U形销式快速接头及附件

Quick adapter with U pin and accessories for mine

2006-08-19 发布　　2006-12-01 实施

中华人民共和国国家发展和改革委员会　发布

标准分享网－免费标准下载站
www.bzfxw.com

前　言

本标准由中国煤炭工业协会科技发展部提出。

本标准由煤炭行业煤矿专用设备标准化技术委员会归口。

本标准起草单位：煤炭科学研究总院太原分院。

本标准主要起草人：吕怀瑛、杨韬仁、张林慧、王政宏、钟斌、韩波。

标准分享网－免费标准下载站
www.bzfxw.com

矿用U形销式快速接头及附件

1 范围

本标准规定了矿用U形销式快速接头(以下简称接头)及附件的术语和定义、产品分类、要求、试验方法、检验规则、标志、包装、运输和贮存。

本标准适用于以普通矿物油及高含水液压液为工作液的管路系统中接头及附件。

2 规范性引用文件

下列文件中的条款通过本标准的引用而成为本标准的条款。凡是注日期的引用文件,其随后所有的修改单(不包括勘误的内容)或修订版均不适用于本标准,然而,鼓励根据本标准达成协议的各方研究是否可使用这些文件的最新版本。凡是不注日期的引用文件,其最新版本适用于本标准。

GB/T 1184—1996 形状和位置公差 未注公差值(eqv ISO 2768-2:1989)

GB/T 1804—1992 一般公差 未注公差的线性和角度尺寸公差(eqv ISO 2768-1:1989)

GB/T 2828.1—2003 计数抽样检验程序 第1部分:按接收质量限(AQL)检索的逐批检验抽样计划(ISO 2859-1:1999,IDT)

GB/T 2829—2002 周期检验计数抽样程序及表(适用于对过程稳定性的检验)

MT/T 98 液压支架用软管及软管总成检验规范

3 术语和定义

下列术语和定义适用于本标准。

3.1

U形销式快速接头 quick adapter with U pin

用以连接软管总成或其他液压件,导通或阻断工作液体并以U形销连接的金属接头。

3.2

附件 accessories

接头和接头、接头和其他元件连接用的U形销、密封用的O形橡胶密封圈、挡圈以及防尘用的塑料堵和塑料帽。

3.3

最大工作压力 maximum working pressure

接头能正常工作的最大压力。

4 产品分类

4.1 分类

4.1.1 接头及附件包括接头、U形销、O形圈、挡圈以及防尘用的塑料堵和塑料帽。

4.1.2 接头及附件的尺寸分为两个系列:

a) DN系列(指与国外同类产品可互换的系列,为优先系列),按其适用的管路压力又分为:

1) 通用类,代号为D;

2) 高压类,代号为G。

b) KJ系列(指国内煤炭行业常用接头系列),代号为K。

两个系列的接头及附件的最大工作压力见表1。

标准分享网－免费标准下载站
www.bzfxw.com

表 1　最大工作压力

公称通径 mm	类别代号	最大工作压力 MPa	公称通径 mm	类别代号	最大工作压力 MPa
6.3	D	64	6.3	K	56
8	D	53	8	K	48
10	D	53	10	K	44.5
12.5	D	50	12.5	K	41.5
16	D	50	16	K	35
19	D	45	19	K	35
25	D	40	25	K	28
31.5	D	30	31.5	K	21
38	D	14.5	—	—	—
51	D	13	—	—	—
31.5	G	45	—	—	—
38	G	45	—	—	—
51	G	45	—	—	—

4.2　型号

4.2.1　型号编制

4.2.1.1　接头型号由接头名称代号、类别代号、型式代号及公称通径代表数字表示。当需用多个公称通径时，多个公称通径代表数字之间应用“/”符号隔开。

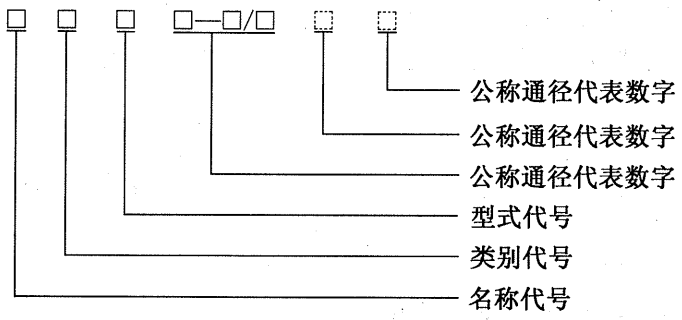

4.2.1.2　附件型号由附件名称代号、类别代号及公称通径代表数字表示：

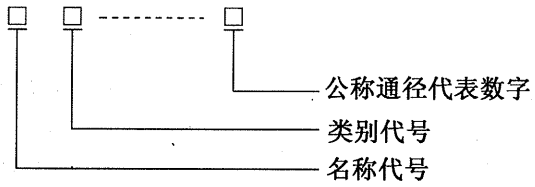

4.2.2　标记说明

4.2.2.1　名称代号

接头及附件的名称代号用其名称的第一个汉语拼音大写字母表示，见表 2。

标准分享网－免费标准下载站
www.bzfxw.com

表 2　名称代号对照表

名　　称	名称代号
接头	J
U形销	U
挡圈	Q
塑料堵	D
塑料帽	M

4.2.2.2　**类别代号**

接头及附件尺寸系列用类别代号表示，见 4.1.2。

4.2.2.3　**接头型式代号**

接头型式代号用体现其特征的大写字母表示，型式代号对照表见表 3。

表 3　型式代号对照表

名　称	型式代号	名　称	型式代号
双阳直接头	J	弯通	E
直通	Z	三通	T
阴阳直接头	A	四通	S
90°弯头体	W	堵	D
135°弯头体	L	帽	M

4.2.2.4　**公称通径代表数字**

4.2.2.4.1　接头及附件公称通径代表数字为接头及附件的公称通径。接头及附件的公称通径分为 10 档，其具体数值与代表数字见表 4。

表 4　公称通径与代表数字对照表

公称通径 mm	代表数字	公称通径 mm	代表数字
6.3	6	19	19
8	8	25	25
10	10	31.5	32
12.5	13	38	38
16	16	51	51

4.2.2.4.2　双阳直接头、直通和弯通两端公称通径相同时用一个代表数字表示接头的公称通径；不同时用两个代表数字表示接头的公称通径，第一个公称通径代表数字为两端中较大端的公称通径，第二个公称通径代表数字为较小端的公称通径。

4.2.2.4.3　阴阳直接头、90°弯头体和 135°弯头体两端公称通径相同时用一个代表数字表示接头的公称通径；不同时用两个代表数字表示接头的公称通径，第一个公称通径代表数字为阳端的公称通径，第二个公称通径代表数字为阴端的公称通径。

4.2.2.4.4　三通三端相同时用一个公称通径代表数字来表示公称通径。三通三端不相同时由三个公称通径代表数字来表示公称通径，第一个公称通径代表数字为直通的两端中较大端的公称通径，第二个公称通径代表数字为较小端的公称通径，第三个公称通径代表数字为非直通端的公称通径。三通接头三个公称通径代表数字顺序示意图见图 1。

标准分享网－免费标准下载站
www.bzfxw.com

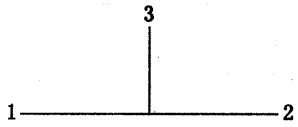

图 1　三通接头示意图

4.2.2.4.5　四通、堵、帽、附件用一个公称通径代表数字来表示公称通径。

4.2.2.5　型号标记示例

示例 1：DN 通用系列双阳直接头，公称通径为 16 mm，标记为：JDJ16。

示例 2：DN 高压系列变径直通，一端公称通径为 31.5 mm，另一端公称通径为 38 mm，标记为：JGZ38/32。

示例 3：KJ 系列 90°变径弯头体，阳端公称通径为 12.5 mm，阴端公称通径为 10 mm，标记为：JKW13/10。

示例 4：DN 通用系列三通，直通两端的公称通径为 16 mm 和 19 mm，非直通端的公称通径为 16 mm，标记为：JDT19/16/16。

示例 5：DN 通用系列 U 形销，公称通径为 31.5 mm，标记为：UD—32。

4.3　基本尺寸

4.3.1　接头连接结构图

接头的连接结构见图 2。

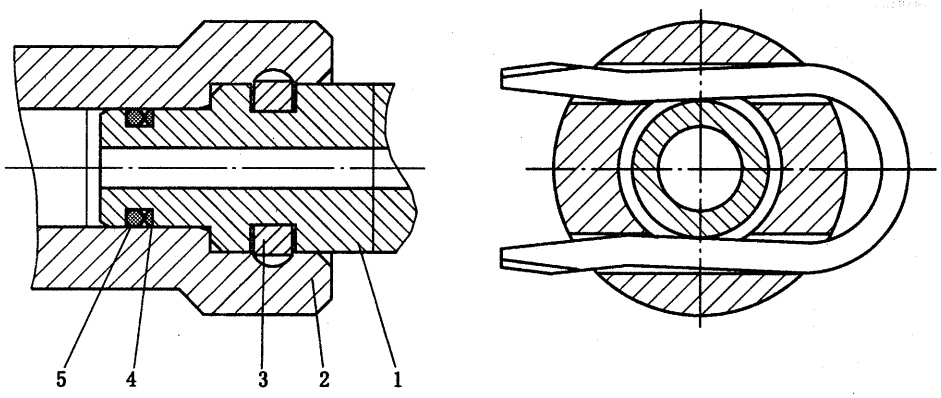

1——接头阳端；

2——接头阴端；

3——U 形销；

4——挡圈；

5——O 形圈。

图 2　接头连接结构图

4.3.2　接头基本尺寸

4.3.2.1　接头阳端规格尺寸

接头阳端型式见图 3，DN 系列尺寸见表 5，KJ 系列尺寸见表 6。

标准分享网－免费标准下载站
www.bzfxw.com

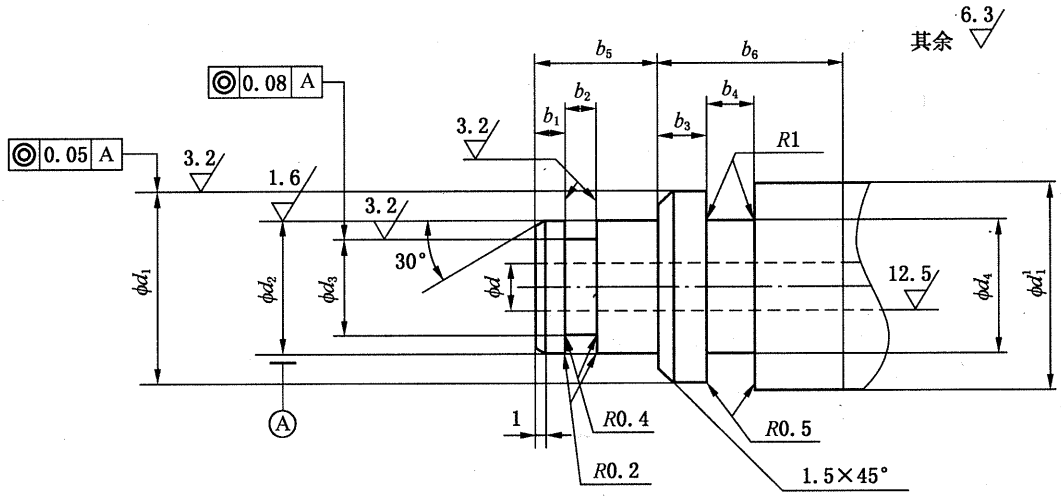

图 3　接头阳端

4.3.2.2　接头阴端规格尺寸

接头阴端有圆形和方形两种，形状由生产厂家选择，应符合本标准给出的尺寸。接头圆形阴端型式见图 4，接头方形阴端型式见图 5，DN 系列尺寸见表 5，KJ 系列尺寸见表 6。

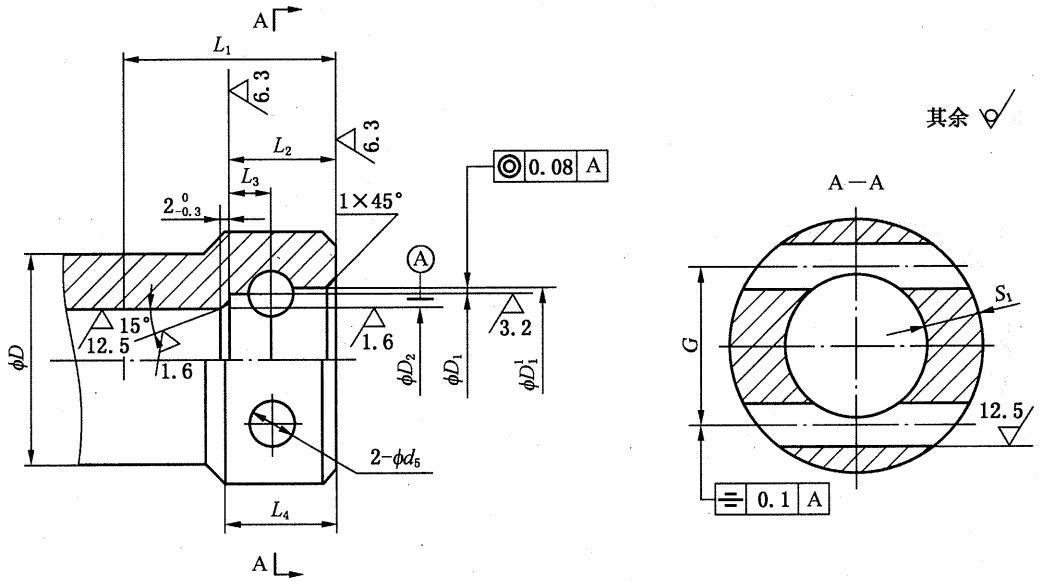

图 4　接头圆形阴端

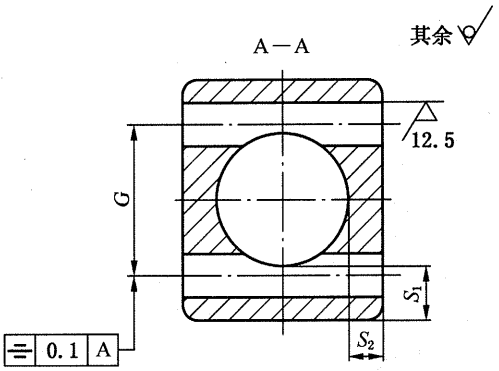

图 5　接头方形阴端

4.3.2.3　接头型式尺寸

接头型式见图 6～图 15，DN 系列尺寸见表 5，KJ 系列尺寸见表 6。

表 5　接头 DN 系列尺寸

单位为毫米

公称通径	类别代号	d_1 d9	d_1^1 −0.2 −0.3	d_2 e8	d_3 h10	d_4 0 −0.2	d +0.1 0	b_1 0 −0.1	b_2 ±0.1	b_3 0 −0.1	b_4 ±0.1	b_5 ±0.2	b_6 +1 0	A_1 min	A_2 min	A_3 min	A_4 min	A_5 min
6.3	D	15		10	6.8	8.5	4	3	3.1	5	5.1	11	18	55	54	58	34	33
8	D	20		14	10.8	13.5	7	3	3.1	5	5.1	11	18	55	54	58	34	34
10	D	20		14	10.8	13.5	7	3	3.1	5	5.1	11	18	55	54	58	34	34
12.5	D	24		18	14	17.5	10	3	3.6	5	5.1	11	18	55	54	58	34	36
16	D	26		21	17	19.5	12	3	3.6	5	5.1	11	18	55	54	58	34	36
19	D	29		24	20	22.5	16	3	3.6	5	5.1	11	18	55	54	58	34	37
25	D	39		31	27	29	20	3	3.6	6	7.1	11	24	65	64	69	40	45
31.5	D	46		38	34	36	25	3	3.6	6	7.1	11	24	65	64	69	40	47
	G	45.5	46.5	38	34	36	25	4	3.6	10	13	15	40	109	109	112	66	69
38	D	55		47	42	45	35	3	5	8	7.2	13	27	75	74	79	47	56
	G	54.5	55.5	44	39	45	32	4	5	12.5	13	16	45	119	119	123	74	76
51	D	64		56	51	55	44	3	5	8	7.2	13	27	75	74	79	47	58
	G	63.5	64.5	50	45	55	38	4	5	12.5	13.2	16	45	119	119	125	74	80

公称通径	类别代号	D_1 D10	D_1^1 +0.1 0	D_2 H8	d_5 +0.1 0	G ±0.2	D min	L_1 min	L_2 +1 0	L_3 +0.2 0	L_4 min	S_1 min	S_1 max	S_2 min	S_2 max	M min	N min	M_1 min	N_1 min
6.3	D	15		10	6	13	20	27	15	7	16	4	5	3	4	33	44	30	37
8	D	20		14	6	18	24	27	15	7	16	5	6	3	4	35	46	30	37
10	D	20		14	6	18	24	27	15	7	16	5	6	3	4	35	46	30	37
12.5	D	24		18	6	22	28	27	15	7	17	5.5	6.5	3	4	38	50	32	42
16	D	26		21	6	24	32	27	15	7	18	5.5	6.5	3	4	40	53	34	43
19	D	29		24	6	27	36	27	15	7	18	6	7	3	4	41	55	34	43
25	D	39		31	8.5	36	44	33	20	9	22	7	8	4.5	5.5	51	65	42	50
31.5	D	46		38	8.5	43	50	33	20	9	22	7	8	4.5	5.5	54	70	42	51
	G	45.5	46.5	38	13.5	43	55	55	36.4	16.7	37	11	12	6	7	75	95	62	72
38	D	55		47	9	52	60	38	23	11.5	24	7.5	9	7	9	65	82	44	56
	G	54.5	55.5	44	13.5	52	62	60	41	19.5	42	13	14	13	14	85	107	69	80
51	D	64		56	9	61	72	38	23	11.5	24	8	10	7.5	9	70	90	54	63
	G	63.5	64.5	50	13.5	61	72	62	41	19.5	42	14	15	8	9	90	115	74	85

注 1：D 类别的 38、51 通径用于液压支架时只能用于回液管路，G 类别的 31.5、38、51 通径用于液压支架时可用于进液管路。

注 2：A_1、A_2、A_3 为两端规格相同时接头的长度；两端规格不同时，可按要求自行设计接头长度，其余尺寸按本表给出的尺寸。

注 3：当 d_1 和 d_1^1 数值相同时，取公差 d9；当 D_1 和 $D_1{}^1$ 数值相同时，取公差 D10。

标准分享网 - 免费标准下载站
www.bzfxw.com

表 6　接头 KJ 系列尺寸

单位为毫米

公称通径	类别代号	d_1 d11	d_2 f9	d_3 h10	d_4 0 −0.2	d +0.1 0	b_1 0 −0.1	b_2 ±0.1	b_3 0 −0.1	b_4 ±0.1	b_5 ±0.2	b_6 +1 0	A_1 min	A_2 min	A_3 min	A_4 min	A_5 min
6.3	K	15	11	8	9	4	2	3.8	4	4.5	12	14	56	62	56	30	35
8	K	18	13	10	12	6	2	3.8	4	4.5	12	14	56	62	56	30	36
10	K	18	15	11	12	7	2	4.5	4	4.5	12	14	56	62	56	30	36
12.5	K	22	18	14	16	9	2	4.5	4	4.5	12	14	56	62	56	30	38
16	K	25	20	16	17	12	2.5	4.5	4	5.5	14	16	65	72	65	35	42
19	K	28	24	20	20	15	2.5	4.5	4	5.5	15	16	67	72	68	36	45
25	K	35	30	25	27	20	2.5	5.6	4	5.5	15	16	67	72	68	36	48
31.5	K	42	38	32	34	26	2.5	6.2	4	5.5	15	16	67	72	68	36	52

公称通径	类别代号	D_1 H11	D_2 H9	d_5 +0.1 0	G ±0.2	D min	L_1 min	L_2 +1 0	L_3 +0.2 0	L_4 min	S_1		S_2		M min	N min
											min	max	min	max		
6.3	K	15	11	5.5	13	20	28	13	6.3	15	4.5	5.5	4	5	35	43
8	K	18	13	5.5	16	22	28	13	6.3	15	5	6	4	5	37	45
10	K	18	15	5.5	16	24	28	13	6.3	15	6	7	5	6	38	46
12.5	K	22	18	5.5	20	30	28	13	6.3	15	7	8	5.5	6.5	40	48
16	K	25	20	6.8	22	30	33	15	6.8	18	7	8	5.5	6.5	44	54
19	K	28	24	6.8	26	34	33	15	6.8	18	7	8	6	7	50	60
25	K	35	30	6.8	32	46	33	15	6.8	20	8.5	9.5	6	7	52	63
31.5	K	42	38	6.8	39	50	33	15	6.8	20	8.5	9.5	6	7	60	66

注：A_1、A_2、A_3 为两端规格相同时接头的长度；两端规格不同时，可按要求自行设计接头长度，其余尺寸按本表给出的其他尺寸。

标准分享网 - 免费标准下载站 www.bzfxw.com

标准分享网－免费标准下载站
www.bzfxw.com

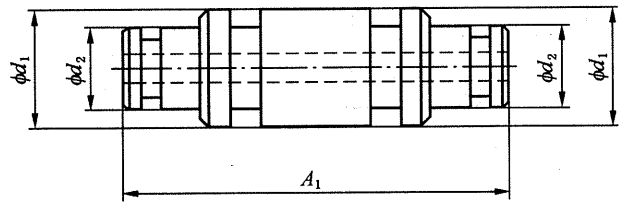

图 6　双阳直接头 J

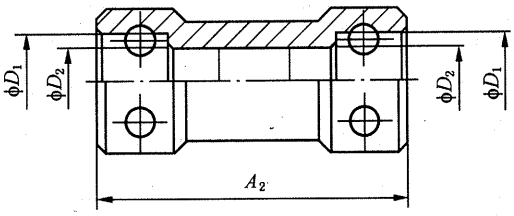

图 7　直通 Z

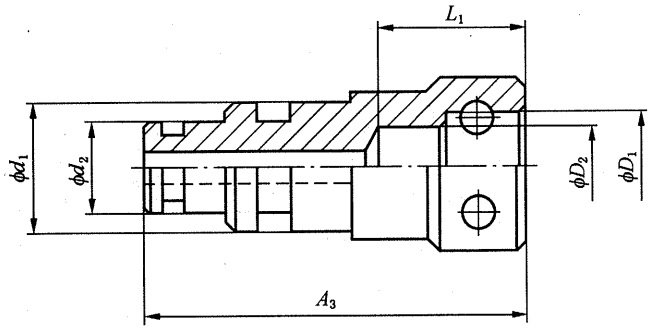

图 8　阴阳直接头 A

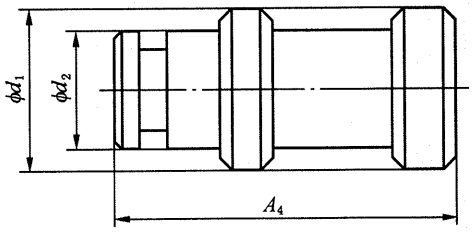

图 9　堵 D

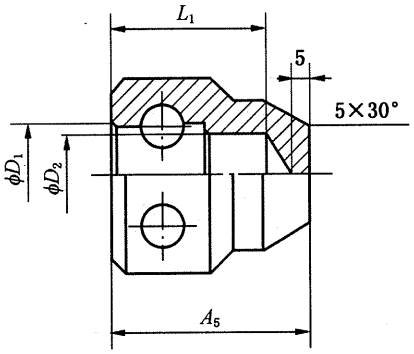

图 10　帽 M

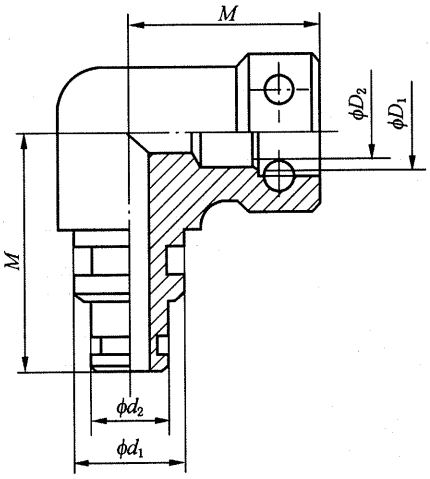

图 11　90°弯头体 W

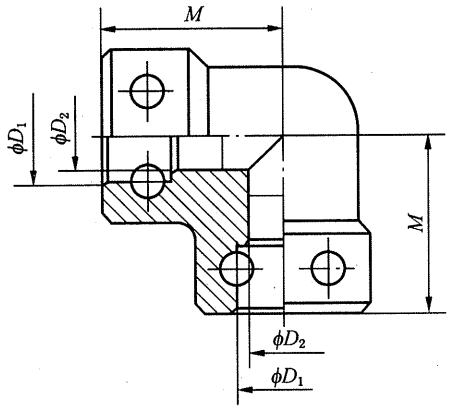

图 12　弯通 E

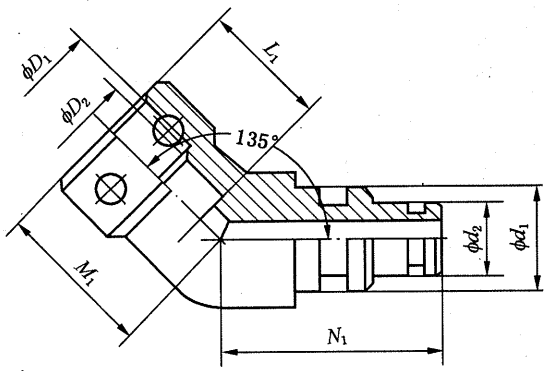

图 13　135°弯头体 L

标准分享网－免费标准下载站
www.bzfxw.com

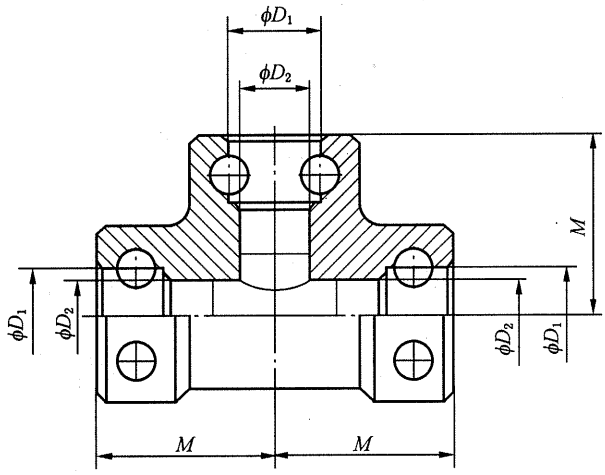

图 14　三通 T

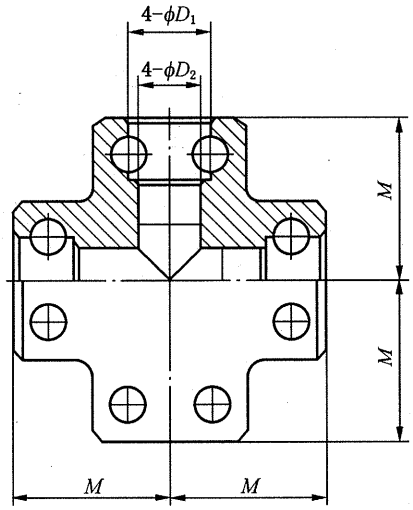

图 15　四通 S

4.3.3　U 形销

U 形销 DN 系列公称通径不大于 31.5 mm 的 U 形销型式见图 16，尺寸见表 7；公称通径大于或等于 38 mm 的 U 形销型式见图 17，尺寸见表 8。KJ 系列型式见图 18，尺寸见表 9。

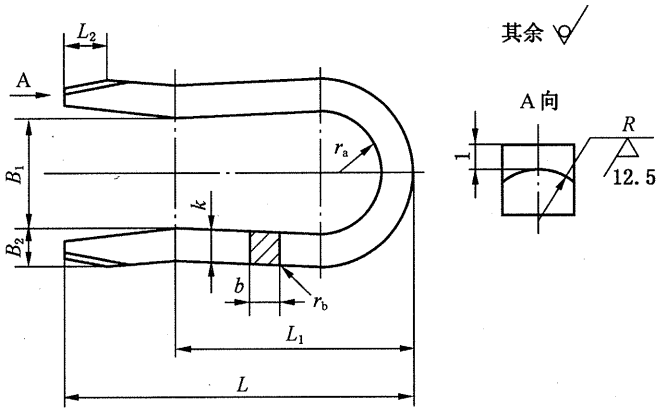

图 16　DN 系列 U 形销

表 7　DN 系列 U 形销尺寸

单位为毫米

型　号	B_1 ±0.5	B_2 ±0.2	L +0.2 0	L_1 +1 0	L_2 min	r_a	r_b		$k\times b$	R
							min	max		
UD—6	7.5	5.2	38	27	3	4.5	0.1	0.2	4×4	3
UD—8	12.5		42	30		7				
UD—10										
UD—13	16.5		48	34		9				
UD—16	18.5		52	37		10.5				
UD—19	21		55	40		11.5				
UD—25	28	7	74	55	5	15	0.2	0.3	6×6	
UD—32	35		83	63		18.5				
UG—32	35		83	63		18.5			6×12	

标准分享网－免费标准下载站
www.bzfxw.com

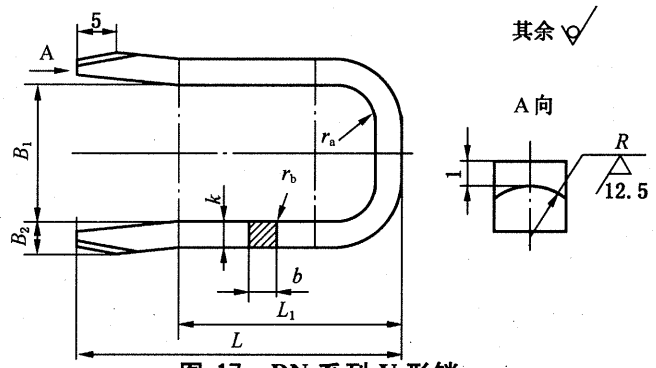

图 17　DN 系列 U 形销

表 8　DN 系列 U 形销尺寸　　单位为毫米

型　号	B_1 ±0.5	B_2 ±0.4	L +0.2 0	L_1 +1 0	r_a	r_b		$k\times b$	R
						min	max		
UD—38	45	8	85	65	12	0.2	0.5	6×6	4
UD—51	55		95	75					
UG—38	45		85	65				6×12	
UG—51	55		95	75					

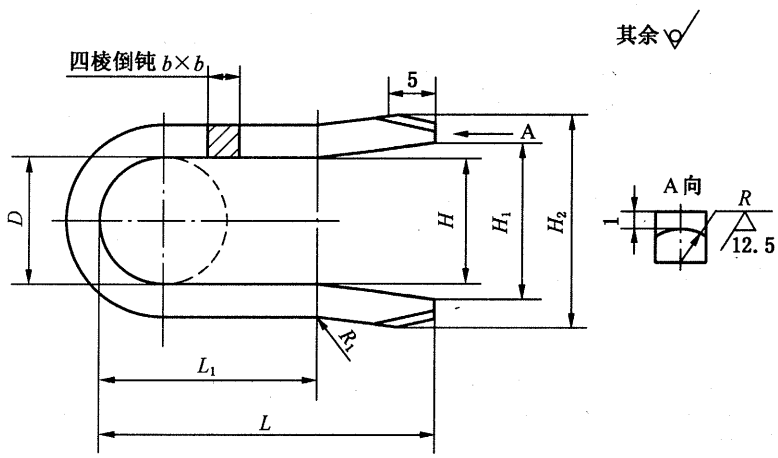

图 18　KJ 系列 U 形销

表 9　KJ 系列 U 形销尺寸　　单位为毫米

型　号	D ±0.3	R ±0.1	L	L_1	H ±0.5	H_1 ±0.4	H_2 ±0.4	$b\times b$	R_1
UK—6	9	3	36	24	7	10.5	14	3.5×3.5	15
UK—10	12		40	27	10	13.5	17		
UK—13	16		45	32	14	17.5	21		
UK—16	17.4	4	50	34	15	18.5	24	4.5×4.5	
UK—19	21		60	40	18	22	28		
UK—25	27		65	43	24	28	34		
UK—32	34		75	52	31	35	41		

标准分享网－免费标准下载站
www.bzfxw.com

4.3.4 O形圈

接头DN系列选用的O形圈见图19，尺寸见表10。KJ系列选用的O形圈，尺寸见表11。

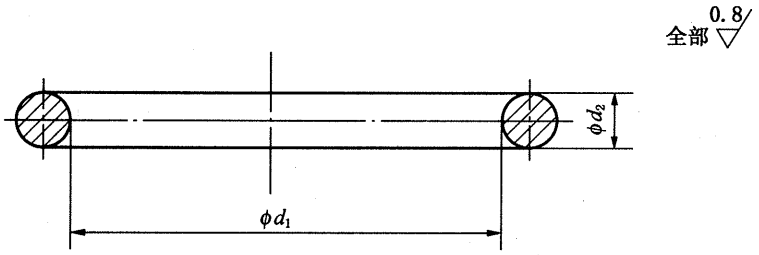

图19 O形圈

表10 DN系列O形圈尺寸

单位为毫米

公称通径	类别代号	d_1 及极限公差		d_2 及极限公差	
		d_1	极限公差	d_2	极限公差
6.3	D	6	±0.16	2	±0.08
8	D	10	±0.2		
10	D	10			
12.5	D	13	±0.25	2.5	±0.09
16	D	16	±0.4		
19	D	19			
25	D	25			
31.5	D	33			
38	D	40		3	
51	D	49			
31.5	G	33			
38	G	38			
51	G	44			

表11 KJ系列O形圈尺寸

单位为毫米

公称通径	类别代号	O形圈规格
6.3	K	11×1.9
8	K	13×1.9
10	K	15×2.4
12.5	K	18×2.4
19	K	20×2.4
25	K	24×2.4
31.5	K	30×3.1

4.3.5 挡圈

挡圈见图20，尺寸见表12。

标准分享网－免费标准下载站
www.bzfxw.com

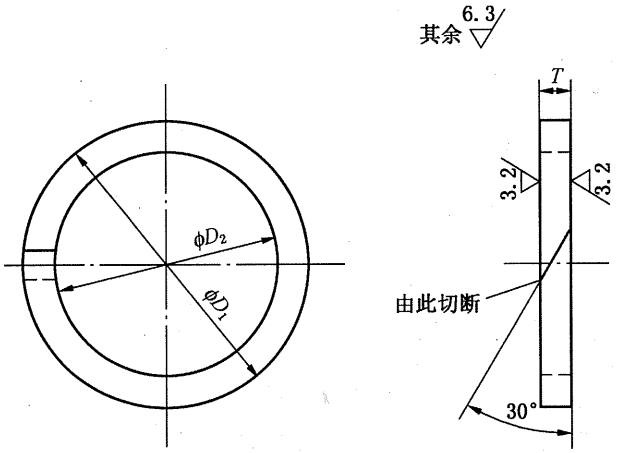

图 20　挡圈

表 12　挡圈尺寸　　单位为毫米

型　号	D_1 0 −0.1	D_2 +0.1 0	T ±0.1
QD—6	10.1	6.8	0.8
QD—8	14.1	10.8	
QD—10	14.1	10.8	
QD—13	18.1	14	
QD—16	21.1	17	
QD—19	24.1	20	
QD—25	31.1	27	
QD—32	38.1	34	
QD—38	46.8	41.8	1.5
QD—51	55.8	50.8	
QG—32	37.8	33.8	
QG—38	43.8	38.8	
QG—51	49.8	44.8	
QK—6	11	8	1.25
QK—8	13	10	
QK—10	15	11	
QK—13	18	14	
QK—19	20	16	
QK—25	24	20	
QK—32	30	25	

4.3.6　**塑料堵**

塑料堵见图 21，尺寸见表 13。

标准分享网－免费标准下载站
www.bzfxw.com

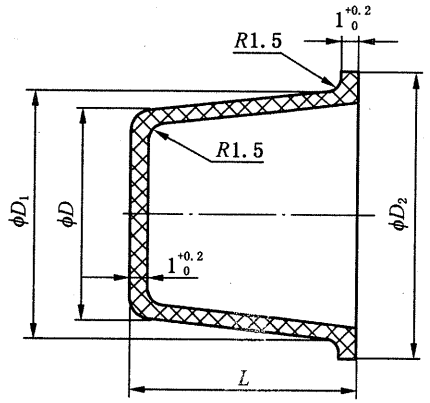

图 21　塑料堵

表 13　塑料堵尺寸

单位为毫米

型　号	D $^{0}_{-0.1}$	D_1 $^{0}_{-0.1}$	D_2 ±0.2	L ±0.2
DD—6	15.3	15.7	22	15
DD—8	20.3	20.7	27	
DD—10				
DD—13	24.3	24.7	31	
DD—16	26.3	26.7	33	
DD—19	29.3	29.7	36	
DD—25	39.5	40	46	20
DD—32	46.5	47	53	
DD—38	55.5	56	62	23
DD—51	64.5	65	71	
DG—32	46.5	47	53	36.4
DG—38	55.5	56	62	41.5
DG—51	64.5	65	71	
DK—6	15.3	15.7	22	13
DK—10	18.3	18.7	25	
DK—13	22.3	22.7	29	
DK—16	25.3	25.7	32	15
DK—19	28.3	28.7	35	
DK—25	35.5	36	42	
DK—32	42.5	43	49	

标准分享网－免费标准下载站
www.bzfxw.com

4.3.7 塑料帽

塑料帽见图 22，尺寸见表 14。

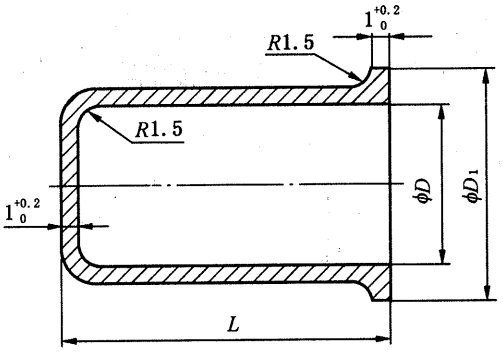

图 22 塑料帽

表 14 塑料帽尺寸

单位为毫米

型 号	D ±0.1	D_1 ±0.2	L ±0.2
MD—6	10	14	11
MD—8	14	18	
MD—10			
MD—13	18	22	12
MD—16	21	25	
MD—19	24	29	
MD—25	31	35	
MD—32	38	42	
MD—38	47	51	14
MD—51	56	60	
MG—32	38	42	16.3
MG—38	44	48	
MG—51	50	54	
MK—6	11	15	13
MK—8	13	17	
MK—10	15	19	
MK—13	18	22	
MK—16	30	24	15
MK—19	24	28	16
MK—25	30	34	
MK—32	30	42	

5 要求

5.1 尺寸要求

5.1.1 接头及附件的尺寸(包括有镀层部位)均为成品尺寸。

标准分享网－免费标准下载站
www.bzfxw.com

5.1.2 接头及附件同规格连接件配合应符合经规定程序批准的技术图样及技术文件规定，不得别卡。

5.2 公差要求

5.2.1 接头及附件的未注明公差的极限偏差，采用 GB/T 1804—1992 中 m 级的规定，未注形位公差采用 GB/T 1184—1996 中 K 级的规定。

5.2.2 表面粗糙度应符合经规定程序批准的技术图纸及技术文件规定。

5.3 性能要求

5.3.1 接头调质处理硬度为 240～280 HB，U 形销淬火回火硬度 35～40 HRC。接头及 U 形销材料性能应不小于表 15 的规定。

表 15 接头及 U 形销材料性能

单位为兆帕

名　称	机械性能	
	σ_b	σ_s
接头	600	355
U 形销	735	430

5.3.2 塑料堵、塑料帽材料性能应符合表 16 的规定。

表 16 塑料堵、塑料帽材料性能

聚乙烯	低密度	高密度
抗拉强度，MPa	3.9～15.7	21～38
硬度(邵尔 D)，Shore D	41～50	60～70

5.3.3 挡圈材料性能应符合表 17 的规定。

表 17 挡圈材料性能

名　称	密度 kg/m³	抗拉强度 MPa	吸水率 %	断裂伸长率 %
聚四氟乙烯	≥2.1×10³～2.3×10³	≥20～25	≤0.01～0.02	≥150

5.3.4 O 形圈材料硬度要求应在 85^{+5}_{-4} Shore A 范围内，性能应符合表 18 的规定。

表 18 O 形圈材料性能

名　称	抗拉强度 MPa	变形率 %	断裂伸长率 %
丁氰橡胶	≥10	≤35	≥100

5.3.5 接头连接处在密封试验中不得出现渗漏和损坏。

5.3.6 脉冲试验后，接头及 U 形销不得损坏和变形。

5.3.7 在 2 倍的最大工作压力下，接头和 U 形销不得损坏。

6 试验方法

6.1 产品尺寸检查采用游标卡尺、千分尺量具。

6.2 产品表面粗糙度检查采用标准块进行目视比较。

6.3 产品硬度检查采用硬度计检测。

6.4 密封性能、脉冲试验和强度试验时接头和软管总成组成连接件，试验条件与 MT/T 98 相关规定相同。

6.5 高压密封试验：试验压力以最大工作压力 1.2 倍进行，每次保压 1 min，进行三次。

6.6 低压密封试验：试验压力为 1 MPa，每次保压 5 min，进行三次。

6.7 脉冲试验按 MT/T 98 相关规定进行。

标准分享网－免费标准下载站
www.bzfxw.com

6.8 强度试验：以最大工作压力的2倍压力对接头及U形销施加压力油，每次保压5 min，进行三次。

7 检验规则

7.1 检验分类

7.1.1 检验分为出厂检验和型式检验。

7.1.2 每批产品出厂时应进行出厂检验，检验由制造厂质量检验部门进行；用户验收按出厂检验项目进行。

7.1.3 型式检验由国家授权的监督检验部门进行。

7.1.4 凡属下列情况之一，应进行型式检验：

a) 新产品鉴定定型时或老产品转厂试制时；

b) 正式生产后，如产品的结构、材料、工艺有较大改变，可能影响产品性能时；

c) 产品停产3年以上再次生产时；

d) 连续生产的产品至少每5年应进行一次；

e) 国家质量监督机构提出进行型式检验要求时。

7.2 检验项目

出厂检验和型式检验的项目见表19。

表19 检验项目

序号	检验项目	要　求	试验方法	出厂检验	型式检验
1	尺寸	5.1.1	6.1	√	√
2	公差	5.2.1、5.2.2	6.1、6.2	√	√
3	硬度	5.3.1、5.3.4	6.3	√	√
4	密封性能试验	5.3.5	6.5、6.6	√	√
5	脉冲试验	5.3.6	6.7	×	√
6	强度试验	5.3.7	6.8	×	√
注：“√”表示该项目为检验项目；“×”表示该项目为非检验项目。					

7.3 组批与抽样

7.3.1 接头及附件应成批提交检验，每批产品由同一规格、同一生产批的产品组成。每500个为一批，不足500个单独划为一批。

7.3.2 在试制定型鉴定时，样品为样本。

7.3.3 在批量生产时，型式检验应从出厂检验合格的产品中抽取样本。

7.3.4 出厂检验和型式检验均采用简单随机抽样方式。

7.3.5 出厂检验抽样方案采用GB/T 2828.1—2003中正常检验的一次抽样方案，见表20。

表20 出厂检验抽样方案

序号	检验项目	检验水平	接收质量限 AQL	抽样方案类型	样本量 n	判定数组 A_c，R_e
1	尺寸	Ⅱ	4.0	一次抽样	50	5，6
2	公差	Ⅱ	4.0	一次抽样	50	5，6
3	硬度	Ⅰ	4.0	一次抽样	20	2，3
4	密封性能试验	S—2	2.5	一次抽样	5	0，1

标准分享网－免费标准下载站
www.bzfxw.com

7.3.6 型式检验采用 GB/T 2829—2002 中的判别水平为Ⅰ的一次抽样方案，见表 21。

表 21 型式检验抽样方案

序号	检验项目	不合格分类	不合格质量水平 *RQL*	判别水平 DL	抽样方案类 型	样本量 *n*	判定数组 A_c，R_e
1	尺寸	B.	25	Ⅰ	一次抽样	8	1,2
2	公差	B	25	Ⅰ	一次抽样	8	1,2
3	硬度	B	25	Ⅰ	一次抽样	8	1,2
4	密封性能试验	A	20	Ⅰ	一次抽样	5	0,1
5	脉冲试验	A	25	Ⅰ	一次抽样	4	0,1
6	强度试验	A	25	Ⅰ	一次抽样	4	0,1

7.4 判定规则

7.4.1 出厂检验项目均合格，判出厂检验合格，否则判出厂检验不合格。

7.4.2 型式检验项目均合格，判型式检验合格，否则判型式检验不合格。

8 标志、包装、运输和贮存

8.1 标志

在接头适当部位应有型号及制造厂标记。

8.2 包装

8.2.1 产品检验合格后，要逐件清洗干净，零件的机加工表面涂抹防锈油，零件内外表面有配合要求的部位应用塑料堵和塑料帽包装。并应放在空气流通、干燥的库房内。

8.2.2 产品出厂的每一装箱内，应附有产品合格证、包装者签章及装箱明细。每箱重量不应超过 50 kg，包装箱外应具有以下内容：

a) 产品名称及型号；

b) 执行标准号；

c) 包装数量；

d) 制造厂名称；

e) 制造日期。

8.3 运输和贮存

8.3.1 产品的包装件应符合铁路、公路和水运的有关规定。

8.3.2 产品应贮存在库房或遮雨棚中，在运输贮存过程中应保持清洁，不应与酸碱等物质接触。

8.3.3 备件贮存时，对易生锈的备件应采取防锈措施。

标准分享网 - 免费标准下载站
www.bzfxw.com

中华人民共和国煤炭
行业标准
矿用U形销式快速接头及附件
MT/T 986—2006
*
煤炭工业出版社 出版
(北京市朝阳区芍药居35号 100029)
网址:www.cciph.com.cn
北京房山宏伟印刷厂 印刷
新华书店北京发行所 发行
*
开本 880mm×1230mm 1/16 印张 1½
字数 33 千字 印数 1—300
2006年11月第1版 2006年11月第1次印刷
15 5020·197
社内编号 5760
版权所有 违者必究
本书如有缺页、倒页、脱页等质量问题,本社负责调换

MT/T 986—2006