同轴环行器规格书

电气指标：

产品型号	TH2528CN-1/3.0-6.0GHz (→顺时针方向) TH2528CN-2/3.0-6.0GHz (←逆时针方向)
频率范围	3.0-6.0GHz
插入损耗	0.6dB max
反向隔离	18dB min
驻 波 比	1.30 max
通过功率	100W CW
连接方式	N-K(F)
温度范围	0~+60℃

外形尺寸(单位：mm)：

RoHS COMPLIANT

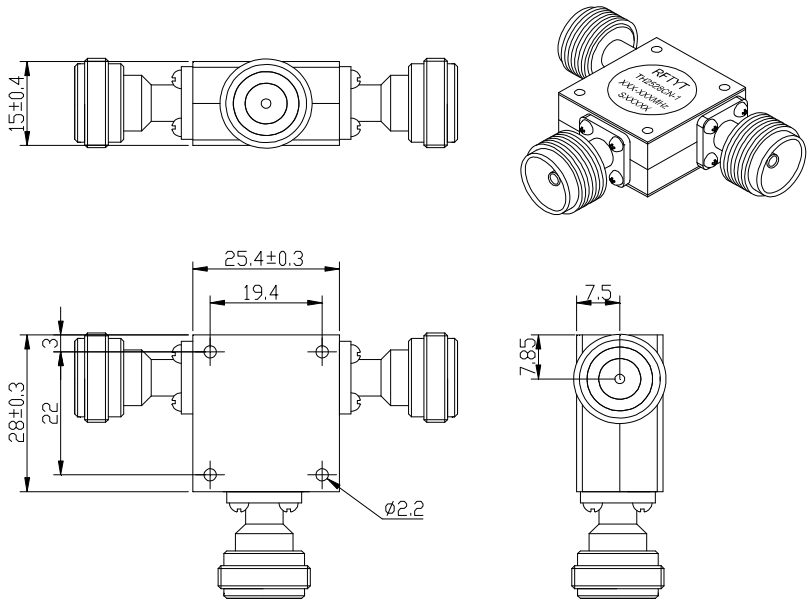

地址： 四川省绵阳市经开区塘汛镇文武中路 218 号经开电子制造产业园 9 栋 3 号门 4 楼
电话： 0816-2846565 传 真：0816-2846565
区域： 东北、华东、西南、西北 联系电话/微信：19183684662 邮箱：HY2022@rftyt.com
区域： 华北、华中、华南 联系电话/微信：13350966851 邮箱：Wj0406@rftyt.com
网址： http://www.rftyt.com 监督投诉电话：18688779757 邮箱：zqc7708@163.com