30 to 40MHz 嵌入式隔离器

WG6466H　微带线

外形图（mm）：

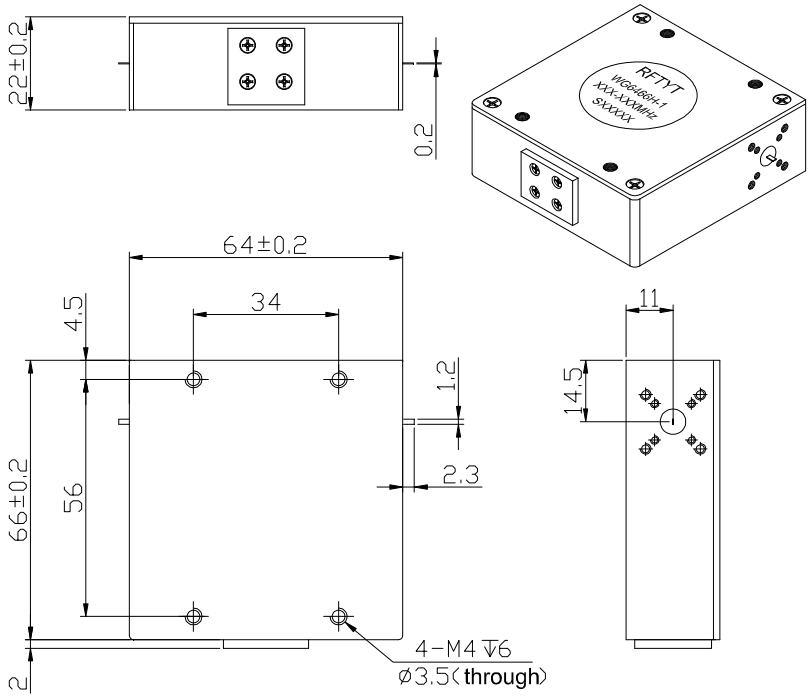

RoHS COMPLIANT

特征:

- ✧ 温度稳定性好
- ✧ 小体积、高功率
- ✧ 符合 RoHS 标准
- ✧ 重量 ：≈ 325 g

材料清单:

- ✧ 腔　体：铝导电氧化
- ✧ 外　壳：工业纯铁镀镍
- ✧ 内导体：黄铜镀银
- ✧ 负载腔：铝导电氧化

应用:

- ✧ 射频功放末级，保护功放
- ✧ 大容量微波中继通信
- ✧ 数字通信，卫星通信
- ✧ 国际海事卫星通信

型号命名：

WG 6466 H –1-100 / xxx-xxx MHz

- WG：嵌入式隔离器
- 6466：外型尺寸 (W*L)
- H：腔体结构
- 100：反射功率，小于 50W 省略
- -1 :顺时针方向
- -2 :逆时针方向
- xxx-xxx MHz：频率范围

基本指标：

阻　　抗	50 Ω
连接方式	微带线
尺　　寸	64.0*66.0*22.0mm
工作温度	-20~+70℃
储存温度	-40~+90 ℃

地址：　四川省绵阳市经开区塘汛镇文武中路 218 号经开电子制造产业园 9 栋 3 号门 4 楼
电话：　0816-2846565　　传 真：0816-2846565
区域：　东北、华东、西南、西北　　联系电话/微信：19183684662　　邮箱：HY2022@rftyt.com
区域：　华北、华中、华南　　联系电话/微信：13350966851　　邮箱：Wj0406@rftyt.com
网址：　http://www.rftyt.com　　监督投诉电话：18688779757　　邮箱：zqc7708@163.com

规格:

型号 (X=1: →顺时针方向) (X=2: ←逆时针方向)	频率范围 MHz	插入损耗 dB (max)	隔离 dB (min)	驻波	通过功率 CW	反射功率 W
WG6466H-X/30-31MHz	30.0-31.0	2.0	18.0	1.30	50	20/50
WG6466H-X/31-32MHz	31.0-32.0	1.9	18.0	1.30	50	20/50
WG6466H-X/32-33MHz	32.0-33.0	1.8	18.0	1.30	50	20/50
WG6466H-X/33-34MHz	33.0-34.0	1.8	18.0	1.30	50	20/50
WG6466H-X/34-35MHz	34.0-35.0	1.7	18.0	1.30	50	20/50
WG6466H-X/35-37MHz	35.0-37.0	1.6	18.0	1.30	50	20/50
WG6466H-X/37-39MHz	37.0-39.0	1.6	18.0	1.30	50	20/50
WG6466H-X/38-40MHz	38.0-40.0	1.5	20.0	1.25	50	20/50

说明:

1，此隔离器安装孔为螺纹孔；两面对称；

2，反射功率 20 与 50W，尺寸相同，型号不同；

3，表格中仅为一些常用频率，可按用户要求的频率生产；

4，嵌入式隔离器，安装时请采用不锈钢或黄铜螺钉；

5，如果没有找到您想要的，请与我们联系！

地址： 四川省绵阳市经开区塘汛镇文武中路 218 号经开电子制造产业园 9 栋 3 号门 4 楼
电话： 0816-2846565 传 真：0816-2846565
区域： 东北、华东、西南、西北 联系电话/微信：19183684662 邮箱：HY2022@rftyt.com
区域： 华北、华中、华南 联系电话/微信：13350966851 邮箱：Wj0406@rftyt.com
网址： http://www.rftyt.com 监督投诉电话：18688779757 邮箱：zqc7708@163.com