100 to 200MHz 嵌入式隔离器

WG6466E 微带线

外形图（mm）：

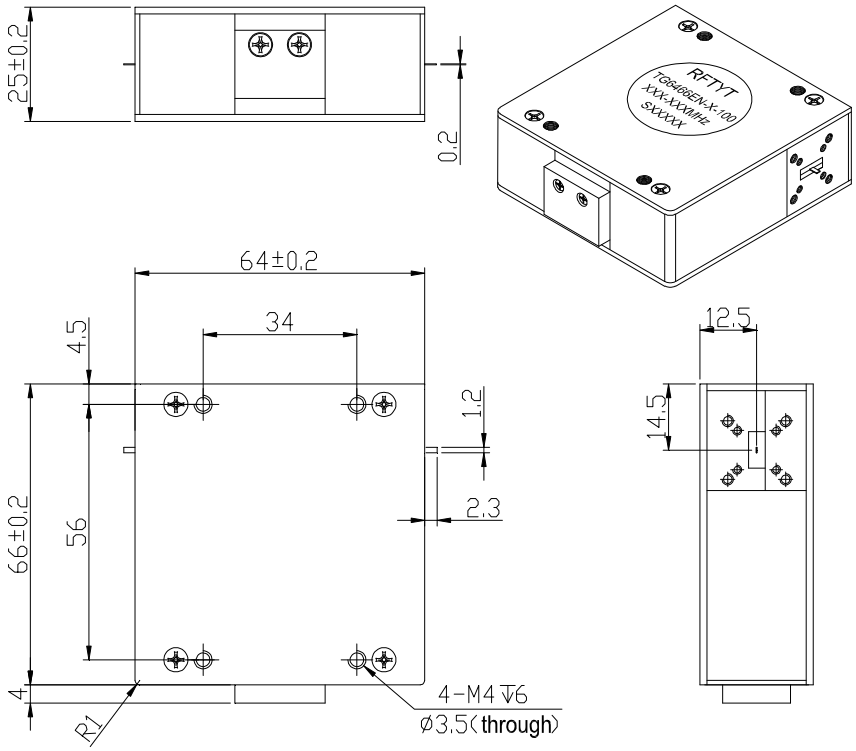

RoHS COMPLIANT

特征:

- ✧ 温度稳定性好
- ✧ 小体积、高功率
- ✧ 符合 RoHS 标准
- ✧ 重量 ：≈350 g

材料清单:

- ✧ 腔　体：铝导电氧化
- ✧ 外　壳：工业纯铁镀镍
- ✧ 导　体：黄铜镀银
- ✧ 负载腔：铝导电氧化

应用:

- ✧ 射频功放末级，保护功放
- ✧ 应用于民用，军事，航天等领域
- ✧ 对讲机VHF应用

型号命名：

WG 6466 E –1-100 / xxx-xxx MHz

- 嵌入式隔离器
- 外型尺寸 (W*L)
- 腔体结构
- 频率范围
- 反射功率，小于 20W 省略
- -1 :顺时针方向
- -2 :逆时针方向

基本指标：

阻　　抗	50 Ω
连接方式	微带线
尺　　寸	64.0*66.0*25.0mm
工作温度	-10~+60℃
储存温度	-30~+70 ℃

地址： 四川省绵阳市经开区塘汛镇文武中路 218 号经开电子制造产业园 9 栋 3 号门 4 楼
电话： 0816-2846565　　传 真：0816-2846565
区域： 东北、华东、西南、西北　　联系电话/微信：19183684662　　邮箱：HY2022@rftyt.com
区域： 华北、华中、华南　　联系电话/微信：13350966851　　邮箱：Wj0406@rftyt.com
网址： http://www.rftyt.com　　监督投诉电话：18688779757　　邮箱：zqc7708@163.com

规格:

型号 (X=1: →顺时针方向) (X=2: ←逆时针方向)	频率范围 MHz	插入损耗 dB(max)	隔离 dB (min)	驻波	通过功率 CW	反射功率 W
WG6466ES-X/100-105MHz	100-105	0.80	18.0	1.30	150	20/100
WG6466ES-X/105-115MHz	105-115	0.80	18.0	1.30	150	20/100
WG6466ES-X/130-150MHz	130-150	0.60	20.0	1.25	150	20/100
WG6466ES-X/140-160MHz	140-160	0.60	20.0	1.25	150	20/100
WG6466ES-X/140-148MHz	140-148	0.50	23.0	1.20	150	20/100
WG6466ES-X/145-155MHz	145-155	0.50	20.0	1.25	150	20/100
WG6466ES-X/148-174MHz	148-174	0.50	20.0	1.25	150	20/100
WG6466ES-X/150-170MHz	150-170	0.50	20.0	1.25	150	20/100
WG6466ES-X/160-190MHz	160-190	0.70	18.0	1.30	150	20/100
WG6466ES-X/170-174MHz	170-174	0.45	23.0	1.20	150	20/100
WG6466ES-X/170-200MHz	170-200	0.70	18.0	1.30	150	20/100
WG6466ES-X/180-220MHz	180-220	0.65	18.0	1.30	150	20/100

反射功率 100W 尺寸图

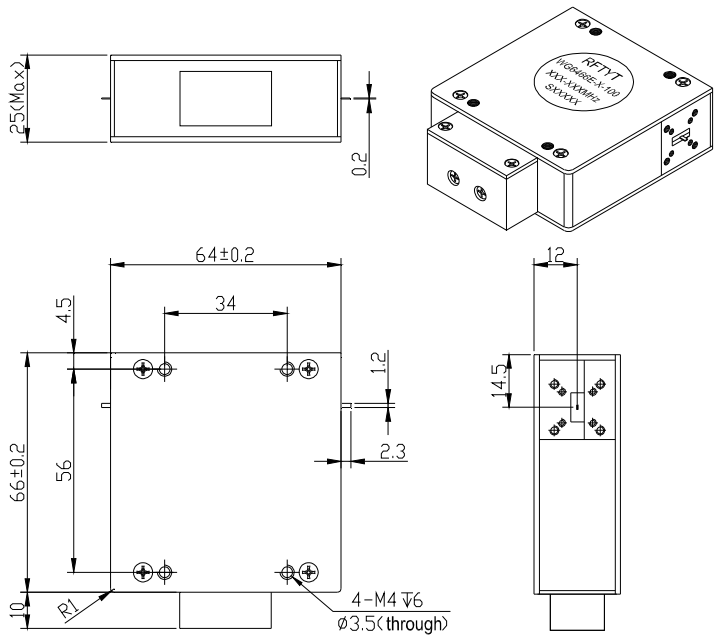

此图反射功率 100W，指标见上表，型号：WG6466E-X-100/XXX-XXXMHz

地址： 四川省绵阳市经开区塘汛镇文武中路 218 号经开电子制造产业园 9 栋 3 号门 4 楼
电话： 0816-2846565　　传 真：0816-2846565
区域： 东北、华东、西南、西北　　联系电话/微信：19183684662　　邮箱：HY2022@rftyt.com
区域： 华北、华中、华南　　联系电话/微信：13350966851　　邮箱：Wj0406@rftyt.com
网址： http://www.rftyt.com　　监督投诉电话：18688779757　　邮箱：zqc7708@163.com

说明:

1，此隔离器安装孔为螺纹孔；两面对称；

2，反射功率 20 与 100W，请注意各自的尺寸；

3，表格中仅为一些常用频率，可按用户要求的频率生产；

4，嵌入式隔离器，安装时请采用不锈钢或黄铜螺钉；

5，如果没有找到您想要的，请与我们联系！

地址： 四川省绵阳市经开区塘汛镇文武中路 218 号经开电子制造产业园 9 栋 3 号门 4 楼
电话： 0816-2846565 传 真：0816-2846565
区域： 东北、华东、西南、西北 联系电话/微信：19183684662 邮箱：HY2022@rftyt.com
区域： 华北、华中、华南 联系电话/微信：13350966851 邮箱：Wj0406@rftyt.com
网址： http://www.rftyt.com 监督投诉电话：18688779757 邮箱：zqc7708@163.com