160 to 330MHz 嵌入式隔离器

WG5050X　微带线

外形图（mm）：

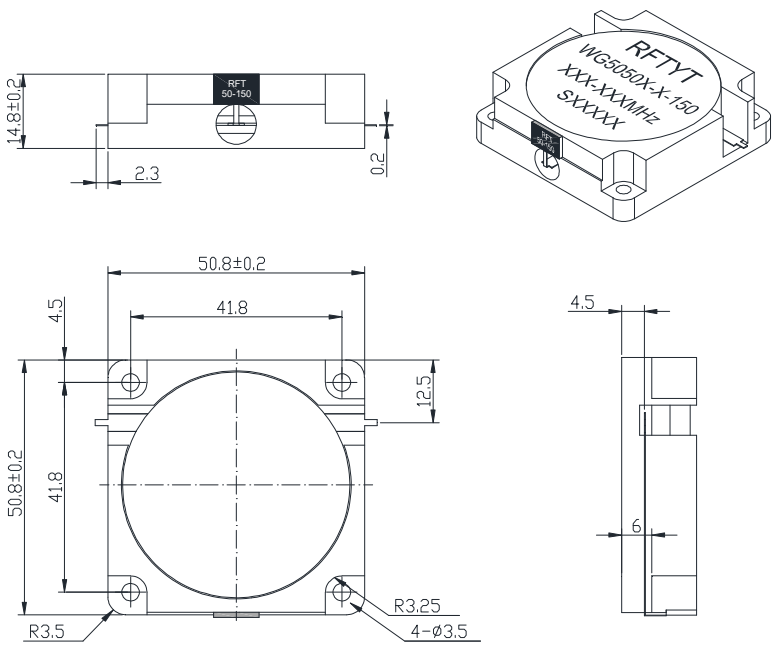

RoHS COMPLIANT

特征:

- ✧ 温度稳定性好
- ✧ 小体积、高功率
- ✧ 符合 RoHS 标准
- ✧ 重量 ：≈220g

材料清单:

- ✧ 壳　体：易削铁镀镍
- ✧ 内导体：黄铜镀银

应用:

- ✧ 射频功放末级，保护功放
- ✧ 应用于民用，军事，航天等领域
- ✧ 移动通信

型号命名：

WG 5050 X –1-100 / xxx-xxx MHz

- WG：嵌入式隔离器
- 5050：外型尺寸 (W*L)
- X：腔体结构
- 100：反射功率，小于 20W 省略
- xxx-xxx MHz：频率范围
- -1 :顺时针方向
- -2 :逆时针方向

基本指标：

阻　　抗	50 Ω
连接方式	微带线
尺　　寸	50.8*50.8*14.8mm
工作温度	-30~+70℃/-40~+85℃
储存温度	-50~+90 ℃

地址：　四川省绵阳市经开区塘汛镇文武中路 218 号经开电子制造产业园 9 栋 3 号门 4 楼
电话：　0816-2846565　　传 真：0816-2846565
区域：　东北、华东、西南、西北　　联系电话/微信：19183684662　　邮箱：HY2022@rftyt.com
区域：　华北、华中、华南　　联系电话/微信：13350966851　　邮箱：Wj0406@rftyt.com
网址：　http://www.rftyt.com　　监督投诉电话：18688779757　　邮箱：zqc7708@163.com

规格:

型号 (X=1: →顺时针方向) (X=2: ←逆时针方向)	频率范围 MHz	插入损耗 dB (max)	隔　离 dB (min)	驻　波	通过功率 CW	反射功率 W
WG5050X-X/160-166MHz	160-166	0.70	20.0	1.25	300	20/100/150
WG5050X-X/160-170MHz	160-170	0.90	18.0	1.30	300	20/100/150
WG5050X-X/180-184MHz	180-184	0.50	20.0	1.20	300	20/100/150
WG5050X-X/192-232MHz	192-232	0.60	18.0	1.30	300	20/100/150
WG5050X-X/200-210MHz	200-210	0.40	23.0	1.20	300	20/100/150
WG5050X-X/200-220MHz	200-220	0.40	20.0	1.25	300	20/100/150
WG5050X-X/215-223MHz	215-223	0.40	23.0	1.20	300	20/100/150
WG5050X-X/217-223MHz	217-223	0.40	23.0	1.20	300	20/100/150
WG5050X-X/220-240MHz	220-240	0.40	20.0	1.25	300	20/100/150
WG5050X-X/223-233MHz	223-233	0.40	23.0	1.20	300	20/100/150
WG5050X-X/225-270MHz	225-270	0.60	19.0	1.25	300	20/100/150
WG5050X-X/230-240MHz	230-240	0.40	23.0	1.20	300	20/100/150
WG5050X-X/235-255MHz	235-255	0.40	20.0	1.25	300	20/100/150
WG5050X-X/260-270MHz	260-270	0.30	23.0	1.20	300	20/100/150
WG5050X-X/260-330MHz	260-330	0.40	20.0	1.25	300	20/100/150

说明:

1，反射功率 20-150W 均可，尺寸相同，型号不同；

2，表格中仅为一些常用频率，可按用户要求的频率生产；

3，嵌入式隔离器，安装时请采用不锈钢或黄铜螺钉；

4，如果没有找到您想要的频率，请与我们联系！

地址：　四川省绵阳市经开区塘汛镇文武中路 218 号经开电子制造产业园 9 栋 3 号门 4 楼
电话：　0816-2846565　　传　真：0816-2846565
区域：　东北、华东、西南、西北　　联系电话/微信：19183684662　　邮箱：HY2022@rftyt.com
区域：　华北、华中、华南　　联系电话/微信：13350966851　　邮箱：Wj0406@rftyt.com
网址：　http://www.rftyt.com　　监督投诉电话：18688779757　　邮箱：zqc7708@163.com