250 to 1400MHz 嵌入式隔离器

WG4545X　微带线

外形图（mm）：

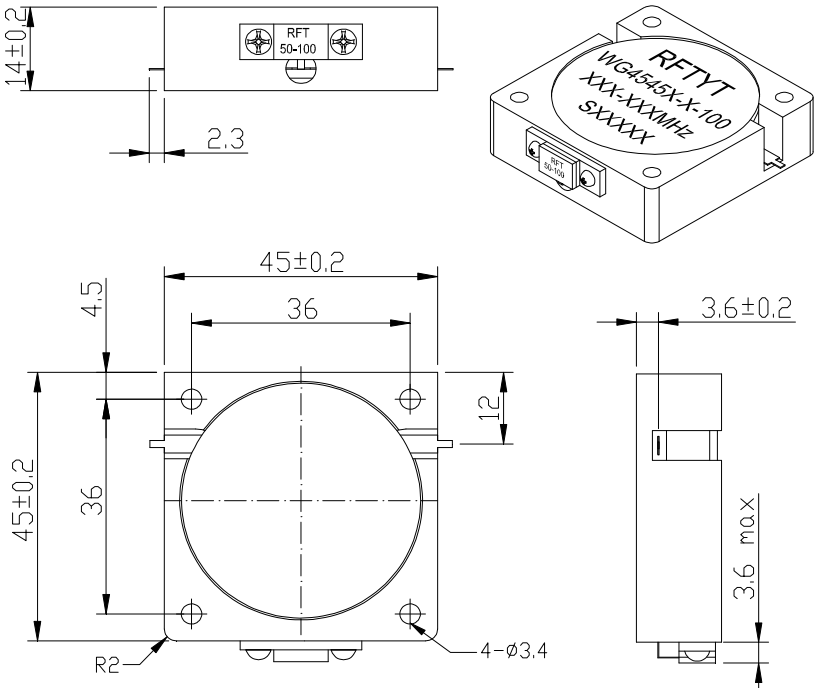

RoHS COMPLIANT

特征:

- ✧ 温度稳定性好
- ✧ 小体积、高功率
- ✧ 符合 RoHS 标准
- ✧ 重量 ：≈ 160g

材料清单:

- ✧ 壳　　体：易削铁镀镍
- ✧ 内 导 体：黄铜镀银
- ✧ 电阻法兰：铜镀镍
- ✧ 电阻基片：氮化铝

应用:

- ✧ 射频功放末级，保护功放
- ✧ 应用于民用，军事，航天等领域
- ✧ 移动通信

型号命名：

WG 4545 X –1-100 / xxx-xxx MHz

- WG：嵌入式隔离器
- 4545：外型尺寸 (W*L)
- X：腔体结构
- 1：-1 :顺时针方向；-2 :逆时针方向
- 100：反射功率，小于 20W 省略
- xxx-xxx MHz：频率范围

基本指标：

阻　　抗	50 Ω
连接方式	微带线
尺　　寸	45.0*45.0*14.0mm
工作温度	-30~+70℃/-40~+85℃
储存温度	-50~+90 ℃

地址：　四川省绵阳市经开区塘汛镇文武中路 218 号经开电子制造产业园 9 栋 3 号门 4 楼
电话：　0816-2846565　　传 真：0816-2846565
区域：　东北、华东、西南、西北　　联系电话/微信：19183684662　　邮箱：HY2022@rftyt.com
区域：　华北、华中、华南　　联系电话/微信：13350966851　　邮箱：Wj0406@rftyt.com
网址：　http://www.rftyt.com　　监督投诉电话：18688779757　　邮箱：zqc7708@163.com

规格:

型号 (X=1: →顺时针方向) (X=2: ←逆时针方向)	频率范围 MHz	插入损耗 dB (max)	隔离 dB (min)	驻波	通过功率 CW	反射功率 W
WG4545X-X/250-300MHz	250-300	0.60	20.0	1.25	200	20/50/100
WG4545X-X/280-310MHz	280-310	0.30	23.0	1.20	200	20/50/100
WG4545X-X/285-295MHz	285-295	0.30	23.0	1.20	200	20/50/100
WG4545X-X/289-359MHz	289-359	0.50	19.0	1.25	200	20/50/100
WG4545X-X/290-310MHz	290-310	0.30	23.0	1.20	200	20/50/100
WG4545X-X/292-332MHz	292-332	0.40	20.0	1.25	200	20/50/100
WG4545X-X/300-350MHz	300-350	0.50	20.0	1.25	200	20/50/100
WG4545X-X/300-400MHz	300-400	0.60	18.0	1.30	200	20/50/100
WG4545X-X/300-420MHz	300-420	0.80	16.0	1.40	200	20/50/100
WG4545X-X/320-412MHz	320-412	0.80	18.0	1.40	200	20/50/100
WG4545X-X/345-415MHz	345-415	0.60	20.0	1.25	200	20/50/100
WG4545X-X/350-400MHz	350-400	0.35	20.0	1.20	200	20/50/100
WG4545X-X/350-470MHz	350-470	0.50	19.0	1.25	200	20/50/100
WG4545X-X/350-500MHz	350-500	0.70	16.0	1.40	200	20/50/100
WG4545X-X/360-440MHz	360-440	0.45	20.0	1.25	200	20/50/100
WG4545X-X/360-470MHz	360-470	0.50	20.0	1.25	200	20/50/100
WG4545X-X/375-415MHz	375-415	0.40	20.0	1.25	200	20/50/100
WG4545X-X/380-480MHz	380-480	0.50	18.0	1.30	200	20/50/100
WG4545X-X/400-430MHz	400-430	0.25	25.0	1.15	200	20/50/100
WG4545X-X/400-500MHz	400-500	0.50	18.0	1.30	200	20/50/100
WG4545X-X/400-512MHz	400-512	0.50	18.0	1.30	200	20/50/100
WG4545X-X/400-550MHz	400-550	0.60	18.0	1.30	200	20/50/100
WG4545X-X/412-512MHz	412-512	0.50	18.0	1.30	200	20/50/100
WG4545X-X/440-470MHz	440-470	0.25	25.0	1.15	200	20/50/100
WG4545X-X/450-600MHz	450-600	0.50	18.0	1.30	200	20/50/100
WG4545X-X/460-605MHz	460-605	0.50	18.0	1.30	200	20/50/100

地址： 四川省绵阳市经开区塘汛镇文武中路 218 号经开电子制造产业园 9 栋 3 号门 4 楼
电话： 0816-2846565 传 真：0816-2846565
区域： 东北、华东、西南、西北 联系电话/微信：19183684662 邮箱：HY2022@rftyt.com
区域： 华北、华中、华南 联系电话/微信：13350966851 邮箱：Wj0406@rftyt.com
网址： http://www.rftyt.com 监督投诉电话：18688779757 邮箱：zqc7708@163.com

型号 (X=1: →顺时针方向) (X=2: ←逆时针方向)	频率范围 MHz	插入损耗 dB (max)	隔离 dB (min)	驻波	通过功率 CW	反射功率 W
WG4545X-X/470-520MHz	470-520	0.40	20.0	1.25	200	20/50/100
WG4545X-X/470-610MHz	470-610	0.50	18.0	1.30	200	20/50/100
WG4545X-X/470-650MHz	470-650	0.60	18.0	1.30	200	20/50/100
WG4545X-X/500-700MHz	500-700	0.60	18.0	1.30	200	20/50/100
WG4545X-X/520-570MHz	520-570	0.30	23.0	1.20	200	20/50/100
WG4545X-X/570-610MHz	570-610	0.30	23.0	1.20	200	20/50/100
WG4545X-X/600-900MHz	600-900	0.80	15.0	1.50	200	20/50/100
WG4545X-X/610-960MHz	610-960	0.80	15.0	1.50	200	20/50/100
WG4545X-X/620-862MHz	620-862	0.50	20.0	1.25	200	20/50/100
WG4545X-X/690-1000MHz	690-1000	0.60	18.0	1.30	200	20/50/100
WG4545X-X/698-960MHz	698-960	0.50	20.0	1.25	200	20/50/100
WG4545X-X/698-1000MHz	698-1000	0.60	18.0	1.30	200	20/50/100
WG4545X-X/700-1000MHz	700-1000	0.60	19.0	1.25	200	20/50/100
WG4545X-X/760-1010MHz	760-1010	0.50	20.0	1.25	200	20/50/100
WG4545X-X/800-900MHz	800-900	0.30	23.0	1.20	200	20/50/100
WG4545X-X/800-1000MHz	800-1000	0.50	20.0	1.25	200	20/50/100
WG4545X-X/800-1200MHz	800-1200	0.60	16.0	1.40	200	20/50/100
WG4545X-X/806-960MHz	806-960	0.30	23.0	1.20	200	20/50/100
WG4545X-X/850-1000MHz	850-1000	0.40	20.0	1.25	200	20/50/100
WG4545X-X/850-1150MHz	850-1150	0.50	20.0	1.25	200	20/50/100
WG4545X-X/1010-1110MHz	1010-1110	0.30	20.0	1.20	200	20/50/100
WG4545X-X/1200-1300MHz	1200-1300	0.30	23.0	1.20	200	20/50/100
WG4545X-X/1300-1400MHz	1300-1400	0.30	23.0	1.20	200	20/50/100

说明:

1，通过功率有更大的方案，反射功率 20-100W 均可，尺寸相同，型号不同；

2，表格中仅为一些常用频率，可按用户要求的频率生产；

3，嵌入式隔离器，安装时请采用不锈钢或黄铜螺钉；

4，如果没有找到您想要的频率，请与我们联系！

地址： 四川省绵阳市经开区塘汛镇文武中路 218 号经开电子制造产业园 9 栋 3 号门 4 楼
电话： 0816-2846565 传 真：0816-2846565
区域： 东北、华东、西南、西北 联系电话/微信：19183684662 邮箱：HY2022@rftyt.com
区域： 华北、华中、华南 联系电话/微信：13350966851 邮箱：Wj0406@rftyt.com
网址： http://www.rftyt.com 监督投诉电话：18688779757 邮箱：zqc7708@163.com