300 to 1850MHz 嵌入式隔离器

WG3546X-X-20　微带线

外形图（mm）：

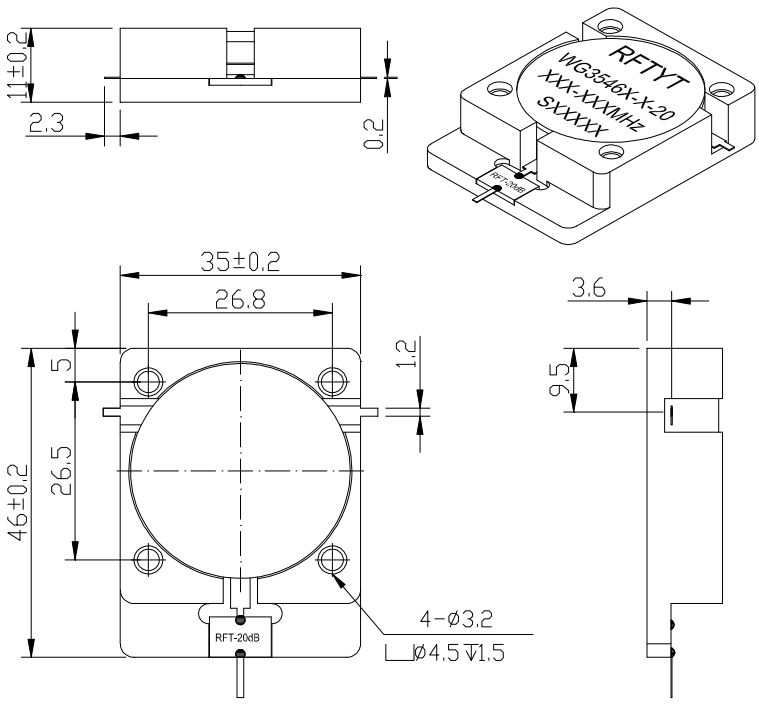

RoHS COMPLIANT

特征:

- ✧ 温度稳定性好
- ✧ 小体积、高功率
- ✧ 符合 RoHS 标准
- ✧ 重量 ：≈ 93g

材料清单:

- ✧ 壳　体：易削铁镀镍
- ✧ 内导体：黄铜镀银
- ✧ 衰减片：氮化铝基材

应用:

- ✧ 射频功放末级，保护功放
- ✧ 应用于民用，军事，航天等领域
- ✧ 对讲机系统
- ✧ 移动通信

型号命名：

WG 3546 X –1-20 / xxx-xxx MHz

- WG：嵌入式隔离器
- 3546：外型尺寸 (W*L)
- X：腔体结构
- -1-20：衰减片衰减值（有 20dB/30dB 可以选择）
- -1 :顺时针方向
- -2 :逆时针方向
- xxx-xxx MHz：频率范围

基本指标：

阻　　抗	50 Ω
连接方式	微带线
尺　　寸	35.0*46.0*11.0mm
工作温度	-20~+70℃　-40~+85℃
储存温度	-50~+90 ℃

地址：　四川省绵阳市经开区塘汛镇文武中路 218 号经开电子制造产业园 9 栋 3 号门 4 楼
电话：　0816-2846565　　传 真：0816-2846565
区域：　东北、华东、西南、西北　　联系电话/微信：19183684662　　邮箱：HY2022@rftyt.com
区域：　华北、华中、华南　　联系电话/微信：13350966851　　邮箱：Wj0406@rftyt.com
网址：　http://www.rftyt.com　　监督投诉电话：18688779757　　邮箱：zqc7708@163.com

规格:

型号 (X=1: →顺时针方向) (X=2: ←逆时针方向)	频率范围 MHz	插入损耗 dB (max)	隔离 dB (min)	驻波	通过功率 CW	反射功率 W
WG3546X-X-20/300-320MHz	300-320	0.60	20.0	1.25	300	20dB100W
WG3546X-X-20/300-350MHz	300-350	0.80	18.0	1.35	300	20dB100W
WG3546X-X-20/309-339MHz	309-339	0.50	20.0	1.25	300	20dB100W
WG3546X-X-20/310-340MHz	310-340	0.50	20.0	1.25	300	20dB100W
WG3546X-X-20/320-340MHz	320-340	0.45	20.0	1.25	300	20dB100W
WG3546X-X-20/350-370MHz	350-370	0.40	20.0	1.25	300	20dB100W
WG3546X-X-20/350-400MHz	350-400	0.50	19.0	1.25	300	20dB100W
WG3546X-X-20/361-366MHz	361-366	0.30	23.0	1.20	300	20dB100W
WG3546X-X-20/370-420MHz	370-420	0.50	19.0	1.25	300	20dB100W
WG3546X-X-20/380-410MHz	380-410	0.40	20.0	1.25	300	20dB100W
WG3546X-X-20/380-460MHz	380-460	0.50	18.0	1.30	300	20dB100W
WG3546X-X-20/390-410MHz	390-410	0.30	23.0	1.20	300	20dB100W
WG3546X-X-20/400-410MHz	400-410	0.30	23.0	1.20	300	20dB100W
WG3546X-X-20/400-440MHz	400-440	0.40	20.0	1.25	300	20dB100W
WG3546X-X-20/400-450MHz	400-450	0.40	20.0	1.25	300	20dB100W
WG3546X-X-20/400-470MHz	400-470	0.40	20.0	1.25	300	20dB100W
WG3546X-X-20/400-500MHz	400-500	0.50	19.0	1.25	300	20dB100W
WG3546X-X-20/410-460MHz	410-460	0.40	20.0	1.25	300	20dB100W
WG3546X-X-20/413-419MHz	413-419	0.30	25.0	1.15	300	20dB100W
WG3546X-X-20/419-425MHz	419-425	0.30	25.0	1.15	300	20dB100W
WG3546X-X-20/420-450MHz	420-450	0.40	20.0	1.25	300	20dB100W
WG3546X-X-20/420-480MHz	420-480	0.40	20.0	1.25	300	20dB100W
WG3546X-X-20/425-475MHz	425-475	0.40	20.0	1.25	300	20dB100W
WG3546X-X-20/429-439MHz	429-439	0.30	25.0	1.15	300	20dB100W
WG3546X-X-20/430-440MHz	430-440	0.30	23.0	1.20	300	20dB100W
WG3546X-X-20/430-460MHz	430-460	0.40	20.0	1.25	300	20dB100W

地址： 四川省绵阳市经开区塘汛镇文武中路 218 号经开电子制造产业园 9 栋 3 号门 4 楼
电话： 0816-2846565 传 真：0816-2846565
区域： 东北、华东、西南、西北 联系电话/微信：19183684662 邮箱：HY2022@rftyt.com
区域： 华北、华中、华南 联系电话/微信：13350966851 邮箱：Wj0406@rftyt.com
网址： http://www.rftyt.com 监督投诉电话：18688779757 邮箱：zqc7708@163.com

型号 (X=1: →顺时针方向) (X=2: ←逆时针方向)	频率范围 MHz	插入损耗 dB (max)	隔离 dB (min)	驻波	通过功率 CW	反射功率 W
WG3546X-X-20/430-470MHz	430-470	0.40	20.0	1.25	300	20dB100W
WG3546X-X-20/433-457MHz	433-457	0.30	23.0	1.20	300	20dB100W
WG3546X-X-20/435-437MHz	435-437	0.30	23.0	1.20	300	20dB100W
WG3546X-X-20/440-470MHz	440-470	0.30	23.0	1.20	300	20dB100W
WG3546X-X-20/447-499MHz	447-499	0.30	23.0	1.20	300	20dB100W
WG3546X-X-20/450-456MHz	450-456	0.30	25.0	1.15	300	20dB100W
WG3546X-X-20/450-500MHz	450-500	0.40	20.0	1.25	300	20dB100W
WG3546X-X-20/450-520MHz	450-520	0.40	20.0	1.25	300	20dB100W
WG3546X-X-20/450-550MHz	450-550	0.40	20.0	1.25	300	20dB100W
WG3546X-X-20/455-465MHz	455-465	0.30	25.0	1.15	300	20dB100W
WG3546X-X-20/459-486MHz	459-486	0.30	23.0	1.20	300	20dB100W
WG3546X-X-20/470-490MHz	470-490	0.30	20.0	1.20	300	20dB100W
WG3546X-X-20/470-530MHz	470-530	0.40	20.0	1.20	300	20dB100W
WG3546X-X-20/470-570MHz	470-570	0.40	20.0	1.25	300	20dB100W
WG3546X-X-20/470-610MHz	470-610	0.50	18.0	1.30	300	20dB100W
WG3546X-X-20/475-525MHz	475-525	0.30	23.0	1.20	300	20dB100W
WG3546X-X-20/495-516MHz	495-516	0.30	23.0	1.20	300	20dB100W
WG3546X-X-20/500-600MHz	500-600	0.40	20.0	1.20	300	20dB100W
WG3546X-X-20/500-700MHz	500-700	0.70	17.5	1.35	300	20dB100W
WG3546X-X-20/570-670MHz	570-670	0.30	23.0	1.20	300	20dB100W
WG3546X-X-20/580-720MHz	580-720	0.45	20.0	1.25	300	20dB100W
WG3546X-X-20/600-700MHz	600-700	0.40	20.0	1.25	300	20dB100W
WG3546X-X-20/670-770MHz	670-770	0.30	23.0	1.20	300	20dB100W
WG3546X-X-20/690-860MHz	690-860	0.40	20.0	1.20	300	20dB100W
WG3546X-X-20700-862/MHz	700-862	0.40	20.0	1.25	300	20dB100W
WG3546X-X-20/700-900MHz	700-900	0.50	18.0	1.30	300	20dB100W
WG3546X-X-20/703-862MHz	703-862	0.40	20.0	1.25	300	20dB100W

地址： 四川省绵阳市经开区塘汛镇文武中路 218 号经开电子制造产业园 9 栋 3 号门 4 楼
电话： 0816-2846565 传 真：0816-2846565
区域： 东北、华东、西南、西北 联系电话/微信：19183684662 邮箱：HY2022@rftyt.com
区域： 华北、华中、华南 联系电话/微信：13350966851 邮箱：Wj0406@rftyt.com
网址： http://www.rftyt.com 监督投诉电话：18688779757 邮箱：zqc7708@163.com

型号 (X=1: →顺时针方向) (X=2: ←逆时针方向)	频率范围 MHz	插入损耗 dB (max)	隔离 dB (min)	驻波	通过功率 CW	反射功率 W
WG3546X-X-20/770-860MHz	770-860	0.30	23.0	1.20	300	20dB100W
WG3546X-X-20/600-800MHz	600-800	0.50	18.0	1.30	300	20dB100W
WG3546X-X-20/700-1000MHz	700-1000	0.60	16.0	1.40	300	20dB100W
WG3546X-X-20/750-950MHz	750-950	0.40	20.0	1.25	300	20dB100W
WG3546X-X-20/800-1000MHz	800-1000	0.40	20.0	1.25	300	20dB100W
WG3546X-X-20/854-921MHz	854-921	0.30	20.0	1.20	300	20dB100W
WG3546X-X-20/860-872MHz	860-872	0.25	25.0	1.15	300	20dB100W
WG3546X-X-20/862-960MHz	862-960	0.30	25.0	1.20	300	20dB100W
WG3546X-X-20/900-930MHz	900-930	0.25	25.0	1.15	300	20dB100W
WG3546X-X-20/900-1000MHz	900-1000	0.30	23.0	1.20	300	20dB100W
WG3546X-X-20/900-1100MHz	900-1100	0.40	20.0	1.25	300	20dB100W
WG3546X-X-20/950-1000MHz	950-1000	0.30	23.0	1.20	300	20dB100W
WG3546X-X-20/950-1250MHz	950-1250	0.45	20.0	1.25	300	20dB100W
WG3546X-X-20/950-1280MHz	950-1280	0.50	20.0	1.25	300	20dB100W
WG3546X-X-20/950-1450MHz	950-1450	0.60	17.0	1.35	300	20dB100W
WG3546X-X-20/955-1220MHz	955-1220	0.40	20.0	1.25	300	20dB100W
WG3546X-X-20/960-1160MHz	960-1160	0.40	20.0	1.25	300	20dB100W
WG3546X-X-20/960-1215MHz	960-1215	0.40	20.0	1.25	300	20dB100W
WG3546X-X-20/960-1260MHz	960-1260	0.45	20.0	1.25	300	20dB100W
WG3546X-X-20/1000-1100MHz	1000-1100	0.30	25.0	1.15	300	20dB100W
WG3546X-X-20/1000-1500MHz	1000-1500	0.60	17.0	1.35	300	20dB100W
WG3546X-X-20/1015-1045MHz	1015-1045	0.25	23.0	1.15	300	20dB100W
WG3546X-X-20/1020-1040MHz	1020-1040	0.25	25.0	1.15	300	20dB100W
WG3546X-X-20/1020-1100MHz	1020-1100	0.25	20.0	1.20	300	20dB100W
WG3546X-X-20/1022-1540MHz	1022-1540	0.60	17.0	1.35	300	20dB100W
WG3546X-X-20/1030-1039MHz	1030-1039	0.20	25.0	1.15	300	20dB100W
WG3546X-X-20/1030-1090MHz	1030-1090	0.25	23.0	1.20	300	20dB100W

地址： 四川省绵阳市经开区塘汛镇文武中路 218 号经开电子制造产业园 9 栋 3 号门 4 楼
电话： 0816-2846565 传 真：0816-2846565
区域： 东北、华东、西南、西北 联系电话/微信：19183684662 邮箱：HY2022@rftyt.com
区域： 华北、华中、华南 联系电话/微信：13350966851 邮箱：Wj0406@rftyt.com
网址： http://www.rftyt.com 监督投诉电话：18688779757 邮箱：zqc7708@163.com

型号 (X=1: →顺时针方向) (X=2: ←逆时针方向)	频率范围 MHz	插入损耗 dB (max)	隔离 dB (min)	驻波	通过功率 CW	反射功率 W
WG3546X-X-20/1100-1600MHz	1100-1600	0.50	17.0	1.35	300	20dB100W
WG3546X-X-20/1100-1650MHz	1100-1650	0.60	17.0	1.35	300	20dB100W
WG3546X-X-20/1100-1700MHz	1100-1700	0.60	16.0	1.40	300	20dB100W
WG3546X-X-20/1160-1610MHz	1160-1610	0.50	18.0	1.30	300	20dB100W
WG3546X-X-20/1200-1400MHz	1200-1400	0.30	20.0	1.25	300	20dB100W
WG3546X-X-20/1200-1500MHz	1200-1500	0.40	20.0	1.25	300	20dB100W
WG3546X-X-20/1285-1315MHz	1285-1315	0.20	23.0	1.20	300	20dB100W
WG3546X-X-20/1290-1310MHz	1290-1310	0.20	25.0	1.15	300	20dB100W
WG3546X-X-20/1300-1700MHz	1300-1700	0.40	20.0	1.20	300	20dB100W
WG3546X-X-20/1350-1850MHz	1350-1850	0.50	19.0	1.25	300	20dB100W
WG3546X-X-20/1500-1700MHz	1500-1700	0.30	20.0	1.25	300	20dB100W

说明:

1，此隔离器反射功率为 20dB100W，如果要选用 20W，请选用 WG3538；

2，表格中仅为一些常用频率，可按用户要求的频率生产；

3，嵌入式隔离器，安装时请采用不锈钢或黄铜螺钉（我方配送的螺钉为 M2.5*12）；

4，如果没有找到您想要的频率，请与我们联系！

地址： 四川省绵阳市经开区塘汛镇文武中路 218 号经开电子制造产业园 9 栋 3 号门 4 楼
电话： 0816-2846565 传 真：0816-2846565
区域： 东北、华东、西南、西北 联系电话/微信：19183684662 邮箱：HY2022@rftyt.com
区域： 华北、华中、华南 联系电话/微信：13350966851 邮箱：Wj0406@rftyt.com
网址： http://www.rftyt.com 监督投诉电话：18688779757 邮箱：zqc7708@163.com