3.8 to 8.0GHz 宽带嵌入式隔离器

WG1623X　微带线

外形图（mm）：

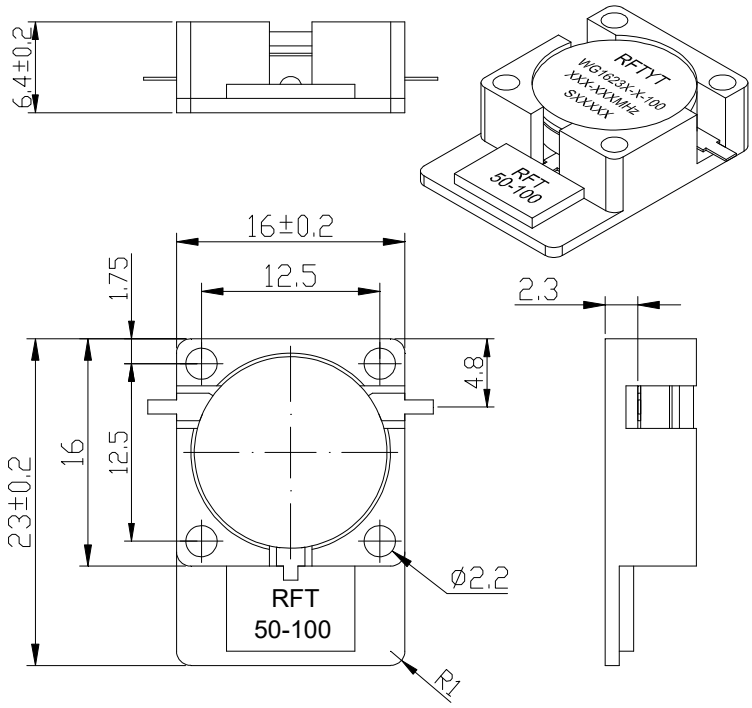

RoHS COMPLIANT

特征:

- ✧ 温度稳定性好
- ✧ 小体积、高功率
- ✧ 符合 RoHS 标准
- ✧ 重量 ：≈55g

材料清单:

- ✧ 壳　体：工业纯铁镀镍
- ✧ 导　体：黄铜镀银
- ✧ 负　载：氧化铍电阻

应用:

- ✧ 射频功放末级，保护功放
- ✧ 数字通信
- ✧ 卫星通信
- ✧ 移动通信

型号命名：

WG 1623 X –1-100 / xxx-xxx MHz

- 嵌入式隔离器
- 外型尺寸 (W*L)
- 腔体结构
- 频率范围
- 反射功率（≤20W 省略）
- -1 :顺时针方向
- -2 :逆时针方向

基本指标：

阻　　抗	50 Ω
连接方式	微带线
尺　　寸	16.0*23.0*6.4mm
工作温度	-40~+80℃
储存温度	-50~+90 ℃

地址： 四川省绵阳市经开区塘汛镇文武中路 218 号经开电子制造产业园 9 栋 3 号门 4 楼
电话： 0816-2846565　　传 真：0816-2846565
区域： 东北、华东、西南、西北　　联系电话/微信：19183684662　　邮箱：HY2022@rftyt.com
区域： 华北、华中、华南　　联系电话/微信：13350966851　　邮箱：Wj0406@rftyt.com
网址： http://www.rftyt.com　　监督投诉电话：18688779757　　邮箱：zqc7708@163.com

规格:

型号 (X=1: →顺时针方向) (X=2: ←逆时针方向)	频率范围 GHz	插入损耗 dB (max)	隔离 dB (min)	驻 波	通过功率 CW	反射功率 W
WG1623X-X-100/3800-8000 MHz	3.8-8.0	0.9@3.8-4.0 0.7@4.0-8.0	14@3.8-4.0 16@4.0-8.0	1.7@3.8-4.0 1.5@4.0-8.0	100	100

说明:

1，此隔离器反射功率 100W；

2，表格中仅为一些常用频率，可按用户要求的频率生产；

3，嵌入式隔离器，安装时请采用不锈钢或黄铜螺钉；

4，如果没有找到您想要的频率，请与我们联系！

地址： 四川省绵阳市经开区塘汛镇文武中路 218 号经开电子制造产业园 9 栋 3 号门 4 楼
电话： 0816-2846565 传 真：0816-2846565
区域： 东北、华东、西南、西北 联系电话/微信：19183684662 邮箱：HY2022@rftyt.com
区域： 华北、华中、华南 联系电话/微信：13350966851 邮箱：Wj0406@rftyt.com
网址： http://www.rftyt.com 监督投诉电话：18688779757 邮箱：zqc7708@163.com