# 1.5 to 3.0GHz 宽带同轴隔离器

## TG4040AS SMA 连接器

### 外形图 (mm):

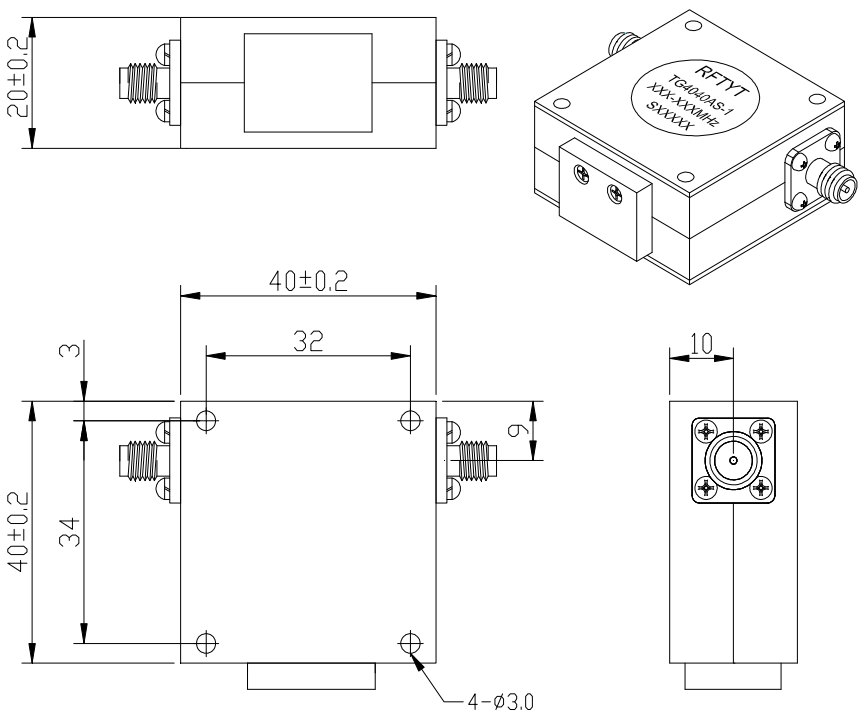


RoHS COMPLIANT

### 特征:

- ✧ 温度稳定性好
- ✧ 小体积、高功率
- ✧ 符合 RoHS 标准
- ✧ 重量: ≈170g
- ✧

### 材料清单:

- ✧ 腔　体：铝导电氧化
- ✧ 外　壳：工业纯铁镀镍
- ✧ 导　体：黄铜镀银
- ✧ 负载腔：铝导电氧化

### 应用:

- ✧ 射频功放末级，保护功放
- ✧ 数字通信
- ✧ 卫星通信
- ✧ 移动通信

### 型号命名:

TG 4040 A S – 1-200 / xxx-xxx MHz

- TG：同轴隔离器
- 4040：腔体尺寸(W*L)
- A：结构编码
- S：连接方式（简写）
- 1：-1： 顺时针方向；-2： 逆时针方向
- 200：反射功率 （≤20W 省略）
- xxx-xxx MHz：频率范围

### 连接方式:

| SMA 连接器对照表 | | | N 型连接器对照表 | | |
|---|---|---|---|---|---|
| 端口 1 | 端口 2 | 简写 | 端口 1 | 端口 2 | 简写 |
| SMA-K | SMA-K | S | N-K | N-K | N |
| SMA-K | SMA-J | SKJ | N-J | N-K | NJK |
| SMA-J | SMA-K | SJK | N-K | N-J | NKJ |
| SMA-J | SMA-J | SJ | N-J | N-J | NJ |

地址： 四川省绵阳市经开区塘汛镇文武中路 218 号经开电子制造产业园 9 栋 3 号门 4 楼
电话： 0816-2846565　　传 真：0816-2846565
区域： 东北、华东、西南、西北　　联系电话/微信：19183684662　　邮箱：HY2022@rftyt.com
区域： 华北、华中、华南　　联系电话/微信：13350966851　　邮箱：Wj0406@rftyt.com
网址： http://www.rftyt.com　　监督投诉电话：18688779757　　邮箱：zqc7708@163.com

## 基本指标：

| | |
|---|---|
| 阻　　抗 | 50 Ω |
| 连接方式 | SMA-K |
| 尺　　寸 | 40.0*40.0*20.0mm |
| 工作温度 | -10~+60℃ |
| 储存温度 | -50~+90 ℃ |

## 规格：

| 型号<br>(X=1: →顺时针方向)<br>(X=2: ←逆时针方向) | 频率范围<br>GHz | 插入损耗<br>dB (max) | 隔离<br>dB (min) | 驻 波 | 通过功率<br>CW | 反射功率<br>W |
|---|---|---|---|---|---|---|
| TG4040AS-X/1500-3000MHz | 1.5-3.0 | 0.70 | 17.0 | 1.35 | 100 | 20/100 |

反射功率 100W 尺寸图

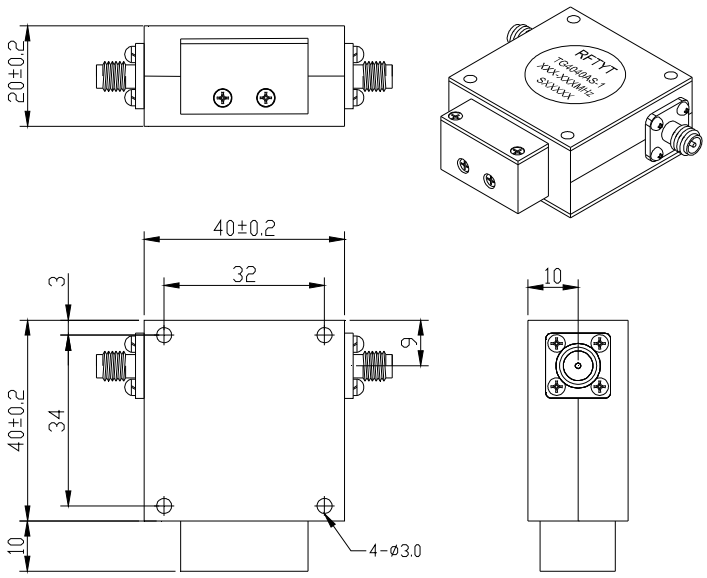


此图反射功率 100W，指标同表格，型号 TG4040AS-X-100/XXX-XXXMHz

## 说明：

1，此隔离器连接器可选择 SMA、N，公母头均可，可随用户使用搭配；

2，反射功率常用有 20W 及 100W 选择，也可以按用户要求配置全反射的反射功率；

3，表格中仅为一些常用频率，可按用户要求的频率生产；

4，如果没有找到您想要的，请与我们联系！

地址：　四川省绵阳市经开区塘汛镇文武中路 218 号经开电子制造产业园 9 栋 3 号门 4 楼
电话：　0816-2846565　　传 真：0816-2846565
区域：　东北、华东、西南、西北　　联系电话/微信：19183684662　　邮箱：HY2022@rftyt.com
区域：　华北、华中、华南　　联系电话/微信：13350966851　　邮箱：Wj0406@rftyt.com
网址：　http://www.rftyt.com　　监督投诉电话：18688779757　　邮箱：zqc7708@163.com