2.0 to 6.0GHz 宽带同轴隔离器

TG3030BS SMA 连接器

外形图 (mm):

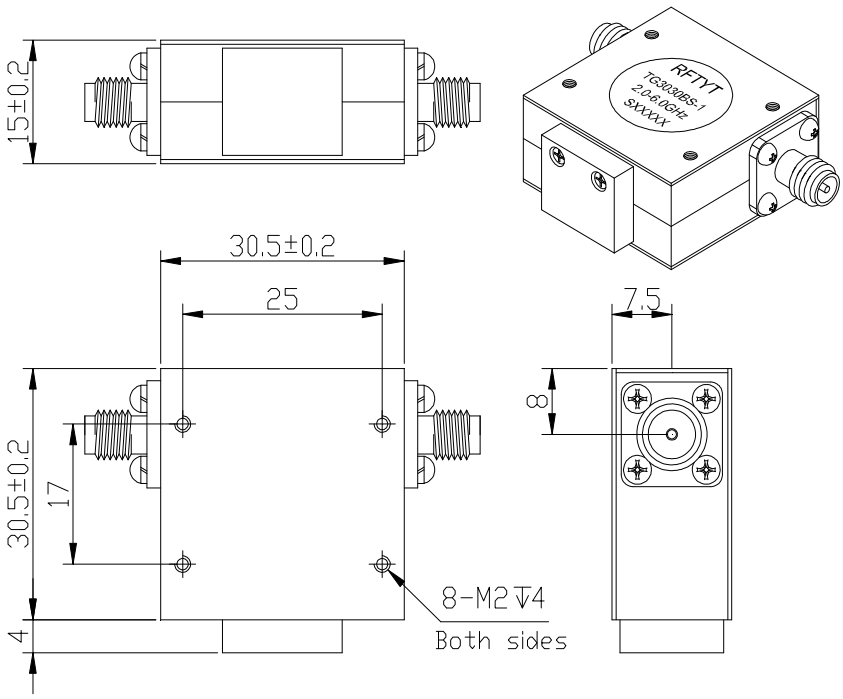

RoHS COMPLIANT

特征:

- ✧ 温度稳定性好
- ✧ 小体积、高功率
- ✧ 符合 RoHS 标准
- ✧ 重量: ≈120g

材料清单:

- ✧ 腔　体：铝导电氧化
- ✧ 外　壳：工业纯铁镀镍
- ✧ 导　体：黄铜镀银
- ✧ 负载腔：铝导电氧化

应用:

- ✧ 射频功放末级，保护功放
- ✧ 数字通信
- ✧ 卫星通信
- ✧ 移动通信

型号命名:

TG 3030 B S – 1-100 / xxx-xxx MHz

- TG：同轴隔离器
- 3030：腔体尺寸(W*L)
- B：结构编码
- S：连接方式（简写）
- 1：-1： 顺时针方向；-2： 逆时针方向
- 100：反射功率 （≤20W 省略）
- xxx-xxx MHz：频率范围

连接方式:

SMA 连接器对照表			N 型连接器对照表		
端口 1	端口 2	简写	端口 1	端口 2	简写
SMA-K	SMA-K	S	N-K	N-K	N
SMA-K	SMA-J	SKJ	N-J	N-K	NJK
SMA-J	SMA-K	SJK	N-K	N-J	NKJ
SMA-J	SMA-J	SJ	N-J	N-J	NJ

地址： 四川省绵阳市经开区塘汛镇文武中路 218 号经开电子制造产业园 9 栋 3 号门 4 楼
电话： 0816-2846565　　传 真：0816-2846565
区域： 东北、华东、西南、西北　　联系电话/微信：19183684662　　邮箱：HY2022@rftyt.com
区域： 华北、华中、华南　　联系电话/微信：13350966851　　邮箱：Wj0406@rftyt.com
网址： http://www.rftyt.com　　监督投诉电话：18688779757　　邮箱：zqc7708@163.com

基本指标:

阻　　抗	50 Ω
连接方式	SMA-K
尺　　寸	30.5*30.5*15.0mm
工作温度	-40~+70℃
储存温度	-50~+90 ℃

规格:

型号 (X=1: →顺时针方向) (X=2: ←逆时针方向)	频率范围 GHz	插入损耗 dB (max)	隔离 dB (min)	驻 波	通过功率 CW	反射功率 W	备 注
TG3030BS-X/2.0-6.0GHz	2.0-6.0	0.85	12.0	1.50	50	20	-10~+60℃
		1.70	12.0	1.60			-40~+70℃

说明:

1，此隔离器连接器可选择 SMA 公母头均可，可随用户使用搭配；

2，反射功率 20W；

3，表格中仅为一些常用频率，可按用户要求的频率生产；

4，如果没有找到您想要的，请与我们联系！

地址：　四川省绵阳市经开区塘汛镇文武中路 218 号经开电子制造产业园 9 栋 3 号门 4 楼
电话：　0816-2846565　　传 真：0816-2846565
区域：　东北、华东、西南、西北　　联系电话/微信：19183684662　　邮箱：HY2022@rftyt.com
区域：　华北、华中、华南　　联系电话/微信：13350966851　　邮箱：Wj0406@rftyt.com
网址：　http://www.rftyt.com　　监督投诉电话：18688779757　　邮箱：zqc7708@163.com