30 to 40MHz 同轴环行器

TH6466HS SMA 连接器

外形图(mm):

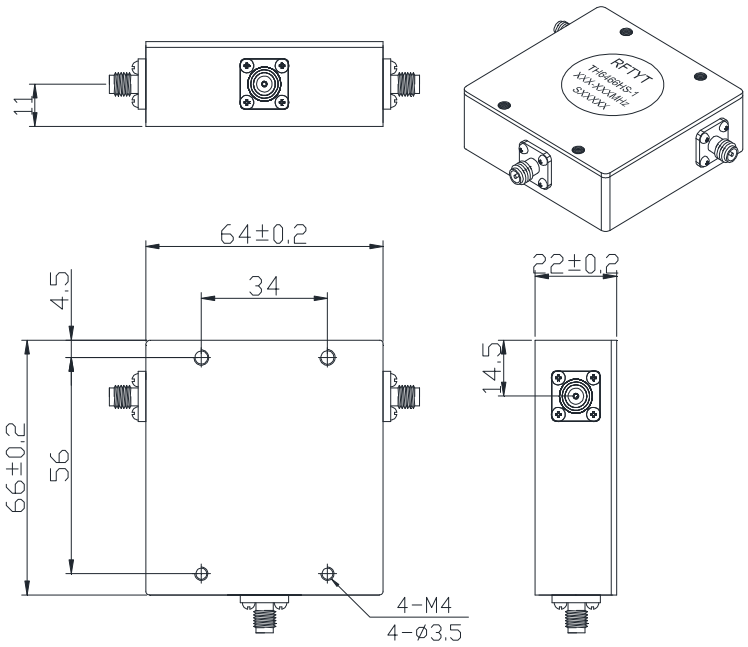

特征:

- 温度稳定性好
- 小体积、高功率
- 符合 RoHS 标准
- 重量:≈325g

材料清单:

- 壳　体：铝导电氧化
- 内导体：黄铜镀银
- 连接器外壳：黄铜镀金

应用:

- 射频功放末级，保护功放
- 收发共用天线
- 数字通信
- 卫星通信
- 移动通信

型号命名:

TH 6466 H S – 1-xx / xxx-xxx MHz

- 同轴环行器
- 外形尺寸 (W*L)
- 腔体结构
- 连接方式（简写）
- 功率（＜100W 省略）
- -1 :顺时针方向
- -2 :逆时针方向
- 频率范围

连接方式:

SMA 连接器				N 型连接器			
端口 1	端口 2	端口 3	简写	端口 1	端口 2	端口 3	简写
K	K	K	S	K	K	K	N
K	J	J	SKJJ	K	J	J	NKJJ
J	K	J	SJKJ	J	K	J	NJKJ
K	K	J	SKKJ	K	K	J	NKKJ
J	J	J	SJ	J	J	J	NJ

地址： 四川省绵阳市经开区塘汛镇文武中路 218 号经开电子制造产业园 9 栋 3 号门 4 楼
电话： 0816-2846565　　传 真：0816-2846565
区域： 东北、华东、西南、西北　　联系电话/微信：19183684662　　邮箱：HY2022@rftyt.com
区域： 华北、华中、华南　　联系电话/微信：13350966851　　邮箱：Wj0406@rftyt.com
网址： http://www.rftyt.com　　监督投诉电话：18688779757　　邮箱：zqc7708@163.com

基本指标:

阻　　抗	50 Ω
连接方式	SMA-K
尺　　寸	64.0*66.0*22.0mm
工作温度	-20~+70℃
储存温度	-50~+90 ℃

规格:

型号 (X=1: →顺时针方向) (X=2: ←逆时针方向)	频率范围 MHz	插入损耗 ≤dB	隔离 ≥dB	驻波 ≤	通过功率 CW
TH6466HS-X/30-31MHz	30.0-31.0	2.0	18.0	1.30	100
TH6466HS-X/31-32MHz	31.0-32.0	1.9	18.0	1.30	100
TH6466HS-X/32-33MHz	32.0-33.0	1.8	18.0	1.30	100
TH6466HS-X/33-34MHz	33.0-34.0	1.8	18.0	1.30	100
TH6466HS-X/34-35MHz	34.0-35.0	1.7	18.0	1.30	100
TH6466HS-X/35-37MHz	35.0-37.0	1.6	18.0	1.30	100
TH6466HS-X/37-39MHz	37.0-39.0	1.6	18.0	1.30	100
TH6466HS-X/38-40MHz	38.0-40.0	1.5	20.0	1.25	100

说明:

1，此环行器连接器可选择 SMA、N，公母头均可，可随用户使用搭配；

2，环行器只提通过功率，表示发射到天线、天线到接收均为通过功率；

3，表格中仅为一些常用频率，可按用户要求的频率生产；

4，如果没有找到您想要的，请与我们联系！

地址：四川省绵阳市经开区塘汛镇文武中路 218 号经开电子制造产业园 9 栋 3 号门 4 楼
电话：0816-2846565　　传 真：0816-2846565
区域：东北、华东、西南、西北　　联系电话/微信：19183684662　　邮箱：HY2022@rftyt.com
区域：华北、华中、华南　　联系电话/微信：13350966851　　邮箱：Wj0406@rftyt.com
网址：http://www.rftyt.com　　监督投诉电话：18688779757　　邮箱：zqc7708@163.com