250 to 1400MHz 同轴环行器

TH4550XN N 连接器

外形图(mm):

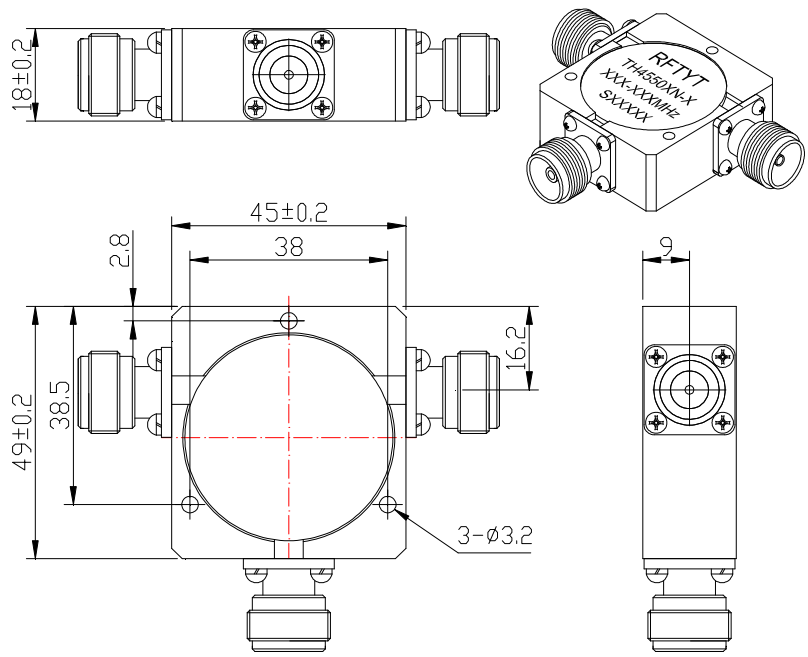

RoHS COMPLIANT

特征:

- ✧ 温度稳定性好
- ✧ 小体积、高功率
- ✧ 符合 RoHS 标准
- ✧ 重量: ≈ 290 g

材料清单:

- ✧ 壳　体：易削铁镀镍
- ✧ 内导体：黄铜镀银
- ✧ 连接器外壳：黄铜镀镍

应用:

- ✧ 射频功放末级，保护功放
- ✧ 收发共用天线
- ✧ 数字通信
- ✧ 卫星通信
- ✧ 移动通信

型号命名:

TH 4550 X N – 1-xx / xxx-xxx MHz

- 同轴环行器
- 外形尺寸 (W*L)
- 腔体结构
- 连接方式（简写）
- -1 :顺时针方向
- -2 :逆时针方向
- 功率（＜100W 省略）
- 频率范围

连接方式:

SMA 连接器				N 型连接器			
端口 1	端口 2	端口 3	简写	端口 1	端口 2	端口 3	简写
K	K	K	S	K	K	K	N
K	J	J	SKJJ	K	J	J	NKJJ
J	K	J	SJKJ	J	K	J	NJKJ
K	K	J	SKKJ	K	K	J	NKKJ
J	J	J	SJ	J	J	J	NJ

地址： 四川省绵阳市经开区塘汛镇文武中路 218 号经开电子制造产业园 9 栋 3 号门 4 楼
电话： 0816-2846565　　传 真：0816-2846565
区域： 东北、华东、西南、西北　　联系电话/微信：19183684662　　邮箱：HY2022@rftyt.com
区域： 华北、华中、华南　　联系电话/微信：13350966851　　邮箱：Wj0406@rftyt.com
网址： http://www.rftyt.com　　监督投诉电话：18688779757　　邮箱：zqc7708@163.com

基本指标:

阻　　抗	50 Ω
连接方式	N-K
尺　　寸	45.0*49.0*18.0mm
工作温度	-30~+70℃　　-45~+85℃
储存温度	-50~+90 ℃

规格:

型号 (X=1: →顺时针方向) (X=2: ←逆时针方向)	频率范围 MHz	插入损耗 ≤dB	隔离 ≥dB	驻波 ≤	通过功率 CW
TH4550XN-X/250-300MHz	250-300	0.60	20.0	1.25	300
TH4550XN-X/280-310MHz	280-310	0.40	23.0	1.20	300
TH4550XN-X/285-295MHz	285-295	0.30	23.0	1.20	300
TH4550XN-X/289-359MHz	289-359	0.50	19.0	1.25	300
TH4550XN-X/290-310MHz	290-310	0.30	23.0	1.20	300
TH4550XN-X/292-332MHz	292-332	0.40	20.0	1.25	300
TH4550XN-X/300-350MHz	300-350	0.50	20.0	1.25	300
TH4550XN-X/300-400MHz	300-400	0.60	18.0	1.30	300
TH4550XN-X/300-420MHz	300-420	0.80	16.0	1.40	300
TH4550XN-X/320-415MHz	320-415	0.80	18.0	1.40	300
TH4550XN-X/345-415MHz	345-415	0.60	20.0	1.25	300
TH4550XN-X/350-400MHz	350-400	0.40	20.0	1.20	300
TH4550XN-X/350-470MHz	350-470	0.50	19.0	1.25	300
TH4550XN-X/360-440MHz	360-440	0.40	20.0	1.25	300
TH4550XN-X/360-470MHz	360-470	0.50	20.0	1.25	300
TH4550XN-X/375-415MHz	375-415	0.40	20.0	1.25	300
TH4550XN-X/380-480MHz	380-480	0.50	18.0	1.30	300
TH4550XN-X/400-430MHz	400-430	0.25	25.0	1.15	300

地址：　四川省绵阳市经开区塘汛镇文武中路 218 号经开电子制造产业园 9 栋 3 号门 4 楼
电话：　0816-2846565　　传 真：0816-2846565
区域：　东北、华东、西南、西北　　联系电话/微信：19183684662　　邮箱：HY2022@rftyt.com
区域：　华北、华中、华南　　联系电话/微信：13350966851　　邮箱：Wj0406@rftyt.com
网址：　http://www.rftyt.com　　监督投诉电话：18688779757　　邮箱：zqc7708@163.com

型号 (X=1: →顺时针方向) (X=2: ←逆时针方向)	频率范围 MHz	插入损耗 ≤dB	隔离 ≥dB	驻波 ≤	通过功率 CW
TH4550XN-X/400-500MHz	400-500	0.50	20.0	1.25	300
TH4550XN-X/400-520MHz	400-520	0.50	18.0	1.30	300
TH4550XN-X/400-550MHz	400-550	0.60	18.0	1.30	300
TH4550XN-X/400-600MHz	400-600	0.90	14.0	1.60	300
TH4550XN-X/412-512MHz	412-512	0.50	20.0	1.25	300
TH4550XN-X/440-470MHz	440-470	0.25	25.0	1.15	300
TH4550XN-X/450-600MHz	450-600	0.50	18.0	1.30	300
TH4550XN-X/460-605MHz	460-605	0.50	18.0	1.30	300
TH4550XN-X/470-520MHz	470-520	0.40	20.0	1.25	300
TH4550XN-X/470-610MHz	470-610	0.50	18.0	1.30	300
TH4550XN-X/470-650MHz	470-650	0.60	18.0	1.30	300
TH4550XN-X/500-700MHz	500-700	0.60	17.0	1.35	300
TH4550XN-X/520-570MHz	520-570	0.30	23.0	1.20	300
TH4550XN-X/570-610MHz	570-610	0.30	23.0	1.20	300
TH4550XN-X/600-900MHz	600-900	0.80	15.0	1.50	300
TH4550XN-X/610-960MHz	610-960	0.80	17.0	1.50	300
TH4550XN-X/620-862MHz	620-862	0.50	20.0	1.25	300
TH4550XN-X/690-1000MHz	690-1000	0.60	18.0	1.30	300
TH4550XN-X/698-960MHz	698-960	0.50	20.0	1.25	300
TH4550XN-X/700-1000MHz	700-1000	0.60	20.0	1.25	300
TH4550XN-X/760-1010MHz	760-1010	0.50	20.0	1.25	300
TH4550XN-X/800-900MHz	800-900	0.30	23.0	1.20	300
TH4550XN-X/800-1000MHz	800-1000	0.40	20.0	1.25	300
TH4550XN-X/800-1200MHz	800-1200	0.60	16.0	1.40	300
TH4550XN-X/806-960MHz	806-960	0.30	23.0	1.20	300
TH4550XN-X/850-1000MHz	850-1000	0.40	23.0	1.20	300

地址： 四川省绵阳市经开区塘汛镇文武中路 218 号经开电子制造产业园 9 栋 3 号门 4 楼
电话： 0816-2846565 传 真：0816-2846565
区域： 东北、华东、西南、西北 联系电话/微信：19183684662 邮箱：HY2022@rftyt.com
区域： 华北、华中、华南 联系电话/微信：13350966851 邮箱：Wj0406@rftyt.com
网址： http://www.rftyt.com 监督投诉电话：18688779757 邮箱：zqc7708@163.com

型号 (X=1: →顺时针方向) (X=2: ←逆时针方向)	频率范围 MHz	插入损耗 ≤dB	隔离 ≥dB	驻波 ≤	通过功率 CW
TH4550XN-X/850-1150MHz	850-1150	0.40	20.0	1.25	300
TH4550XN-X/1010-1110MHz	1010-1110	0.30	23.0	1.20	300
TH4550XN-X/1200-1300MHz	1200-1300	0.30	23.0	1.20	300
TH4550XN-X/1200-1400MHz	1200-1400	0.30	20.0	1.20	300

说明:

1，此环行器连接器可选择 SMA、N，公母头均可，可随用户使用搭配；

2，环行器只提通过功率，表示发射到天线、天线到接收均为通过功率；

3，表格中仅为一些常用频率，可按用户要求的频率生产；

4，如果没有找到您想要的，请与我们联系！

地址： 四川省绵阳市经开区塘汛镇文武中路 218 号经开电子制造产业园 9 栋 3 号门 4 楼
电话： 0816-2846565 传 真：0816-2846565
区域： 东北、华东、西南、西北 联系电话/微信：19183684662 邮箱：HY2022@rftyt.com
区域： 华北、华中、华南 联系电话/微信：13350966851 邮箱：Wj0406@rftyt.com
网址： http://www.rftyt.com 监督投诉电话：18688779757 邮箱：zqc7708@163.com