300 to 1000MHz 同轴环行器

TH4149AS SMA 连接器

外形图(mm):

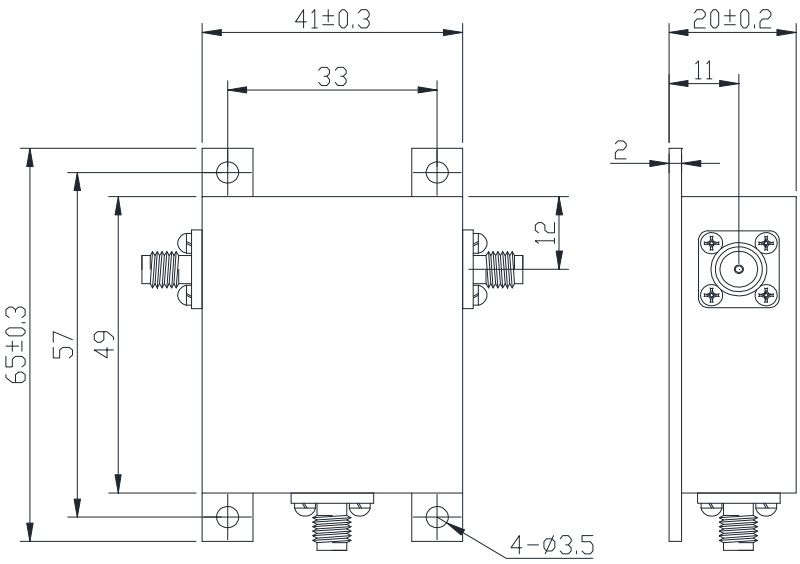

RoHS COMPLIANT

特征:

- ✧ 温度稳定性好
- ✧ 小体积、高功率
- ✧ 符合 RoHS 标准
- ✧ 重量: ≈360g

材料清单:

- ✧ 外　壳：工业纯铁镀镍
- ✧ 腔　体：铝导电氧化
- ✧ 内导体：黄铜镀银
- ✧ 连接器外壳：黄铜镀金

应用:

- ✧ 射频功放末级，保护功放
- ✧ 收发共用天线
- ✧ 数字通信
- ✧ 卫星通信
- ✧ 移动通信

型号命名:

TH 4149 A S – 1-xx / xxx-xxx MHz

- 同轴环行器
- 外形尺寸 (W*L)
- 腔体结构
- 连接方式（简写）
- -1 :顺时针方向
- -2 :逆时针方向
- 功率（＜100W 省略）
- 频率范围

连接方式:

SMA 连接器				N 型连接器			
端口 1	端口 2	端口 3	简写	端口 1	端口 2	端口 3	简写
K	K	K	S	K	K	K	N
K	J	J	SKJJ	K	J	J	NKJJ
J	K	J	SJKJ	J	K	J	NJKJ
K	K	J	SKKJ	K	K	J	NKKJ
J	J	J	SJ	J	J	J	NJ

地址： 四川省绵阳市经开区塘汛镇文武中路 218 号经开电子制造产业园 9 栋 3 号门 4 楼
电话： 0816-2846565　　传 真：0816-2846565
区域： 东北、华东、西南、西北　　联系电话/微信：19183684662　　邮箱：HY2022@rftyt.com
区域： 华北、华中、华南　　联系电话/微信：13350966851　　邮箱：Wj0406@rftyt.com
网址： http://www.rftyt.com　　监督投诉电话：18688779757　　邮箱：zqc7708@163.com

基本指标:

阻　　抗	50 Ω
连接方式	SMA-K
尺　　寸	41.0*49.0*20.0mm
储存温度	-50~+90 ℃

规格:

型号 (X=1: →顺时针方向) (X=2: ←逆时针方向)	频率范围 MHz	插入损耗 ≤dB	隔离 ≥dB	驻波 ≤	通过功率	备注
TH4149AS-X/300-450MHz	300-450	0.80	17.0	1.35	100	0~+60℃
TH4149AS-X/300-475MHz	300-475	0.80	18	1.35	100	+25±5℃
		1.00	16	1.40	100	0~+60℃
		1.20	14	1.60	100	-40~+85℃
TH4149AS-X/300-500MHz	300-500	0.90	17.0	1.35	100	0~+60℃
TH4149AS-X/330-460MHz	330-460	0.80	17.0	1.35	100	0~+60℃
TH4149AS-X/400-600MHz	400-600	0.60	20.0	1.25	100	+25±5℃
		0.70	18.0	1.30	100	-10~+60℃
TH4149AS-X/600-1000MHz	600-1000	1.00	16.0	1.40	100	-10~+60℃

说明:

1，此环行器连接器可选择 SMA 公母头均可，可随用户使用搭配；

2，环行器只提通过功率，表示发射到天线、天线到接收均为通过功率；

3，表格中仅为一些常用频率，可按用户要求的频率生产；

4，如果没有找到您想要的，请与我们联系！

地址：　四川省绵阳市经开区塘汛镇文武中路 218 号经开电子制造产业园 9 栋 3 号门 4 楼
电话：　0816-2846565　　传 真：0816-2846565
区域：　东北、华东、西南、西北　　联系电话/微信：19183684662　　邮箱：HY2022@rftyt.com
区域：　华北、华中、华南　　联系电话/微信：13350966851　　邮箱：Wj0406@rftyt.com
网址：　http://www.rftyt.com　　监督投诉电话：18688779757　　邮箱：zqc7708@163.com