1700 to 6000MHz 同轴环行器

TH2025XS SMA 连接器

外形图(mm)：

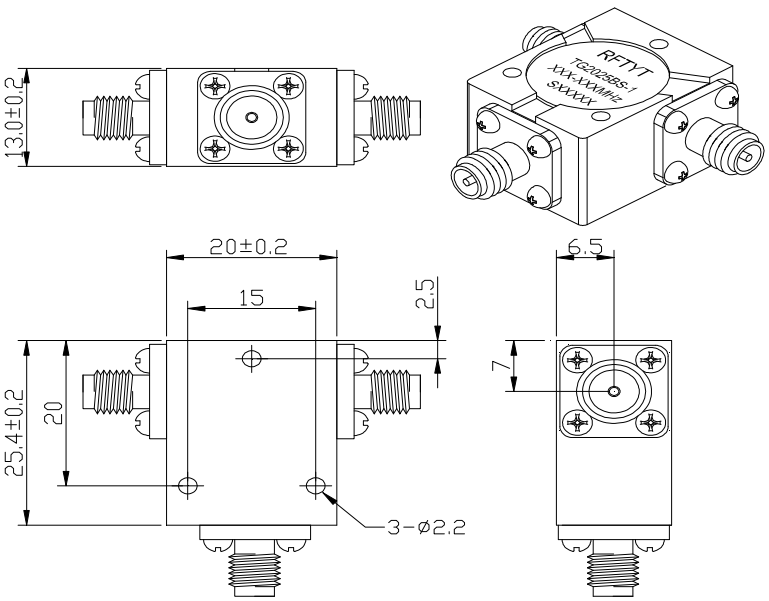

特征:

- ✧ 温度稳定性好
- ✧ 小体积、高功率
- ✧ 符合 RoHS 标准
- ✧ 重量:≈47 g

材料清单:

- ✧ 壳　体：易削铁镀镍
- ✧ 内导体：黄铜镀银
- ✧ 连接器外壳：黄铜镀金

应用:

- ✧ 射频功放末级，保护功放
- ✧ 收发共用天线
- ✧ 卫星通信
- ✧ GSM/CDMA/TD-SCDMA/WCDMA EGSM/Wimax/TD-LTE/AMPS/SMR 5G 等通信系统中

型号命名：

TH 2025 X S – 1-xx / xxx-xxx MHz

- 同轴环行器
- 外形尺寸 (W*L)
- 腔体结构
- 连接方式（简写）
- -1 :顺时针方向
- -2 :逆时针方向
- 功率（＜100W 省略）
- 频率范围

连接方式：

SMA 连接器				N 型连接器			
端口 1	端口 2	端口 3	简写	端口 1	端口 2	端口 3	简写
K	K	K	S	K	K	K	N
K	J	J	SKJJ	K	J	J	NKJJ
J	K	J	SJKJ	J	K	J	NJKJ
K	K	J	SKKJ	K	K	J	NKKJ
J	J	J	SJ	J	J	J	NJ

地址： 四川省绵阳市经开区塘汛镇文武中路 218 号经开电子制造产业园 9 栋 3 号门 4 楼
电话： 0816-2846565　　传 真：0816-2846565
区域： 东北、华东、西南、西北　　联系电话/微信：19183684662　　邮箱：HY2022@rftyt.com
区域： 华北、华中、华南　　联系电话/微信：13350966851　　邮箱：Wj0406@rftyt.com
网址： http://www.rftyt.com　　监督投诉电话：18688779757　　邮箱：zqc7708@163.com

基本指标:

阻　　抗	50 Ω
连接方式	SMA-K
尺　　寸	20.0*25.4*13.0mm
工作温度	-30~+70℃　　-45~+85℃
储存温度	-50~+90 ℃

规格:

型号 (X=1: →顺时针方向) (X=2: ←逆时针方向)	频率范围 MHz	插入损耗 ≤dB	隔离 ≥dB	驻波 ≤	通过功率
TH2025XS-X/1700-1900MHz	1700-1900	0.40	20.0	1.25	100
TH2025XS-X/1710-1880MHz	1710-1880	0.40	20.0	1.25	100
TH2025XS-X/1800-1900MHz	1800-1900	0.30	23.0	1.20	100
TH2025XS-X/1805-1880MHz	1805-1880	0.30	23.0	1.20	100
TH2025XS-X/1880-1900MHz	1880-1900	0.25	25.0	1.15	100
TH2025XS-X/1900-2000MHz	1900-2000	0.30	23.0	1.20	100
TH2025XS-X/1900-2200MHz	1900-2200	0.40	20.0	1.25	100
TH2025XS-X/2000-2400MHz	2000-2400	0.50	18.0	1.30	100
TH2025XS-X/2010-2100MHz	2010-2100	0.30	23.0	1.20	100
TH2025XS-X/2010-2300MHz	2010-2300	0.45	20.0	1.25	100
TH2025XS-X/2090-2310MHz	2090-2310	0.40	20.0	1.25	100
TH2025XS-X/2100-2170MHz	2100-2170	0.30	23.0	1.20	100
TH2025XS-X/2200-2300MHz	2200-2300	0.30	23.0	1.20	100
TH2025XS-X/2260-2293MHz	2260-2293	0.25	25.0	1.15	100
TH2025XS-X/2300-2500MHz	2300-2500	0.35	20.0	1.20	100
TH2025XS-X/2400-2500MHz	2400-2500	0.25	23.0	1.15	100
TH2025XS-X/2500-2700MHz	2500-2700	0.30	20.0	1.20	100
TH2025XS-X/2620-2690MHz	2620-2690	0.30	23.0	1.15	100
TH2025XS-X/2700-3100MHz	2700-3100	0.40	20.0	1.25	100
TH2025XS-X/2900-3100MHz	2900-3100	0.30	23.0	1.20	100

地址：　四川省绵阳市经开区塘汛镇文武中路 218 号经开电子制造产业园 9 栋 3 号门 4 楼
电话：　0816-2846565　　传 真：0816-2846565
区域：　东北、华东、西南、西北　　联系电话/微信：19183684662　　邮箱：HY2022@rftyt.com
区域：　华北、华中、华南　　联系电话/微信：13350966851　　邮箱：Wj0406@rftyt.com
网址：　http://www.rftyt.com　　监督投诉电话：18688779757　　邮箱：zqc7708@163.com

TH2025XS-X/3100-3400MHz	3100-3400	0.35	20.0	1.20	100
TH2025XS-X/3400-3600MHz	3400-3600	0.30	20.0	1.20	100
TH2025XS-X/3400-3700MHz	3400-3700	0.35	20.0	1.25	100
TH2025XS-X/3600-4000MHz	3600-4000	0.40	20.0	1.25	100
TH2025XS-X/3650-3750MHz	3650-3750	0.30	23.0	1.20	100
TH2025XS-X/3700-3800MHz	3700-3800	0.30	23.0	1.20	100
TH2025XS-X/3700-4200MHz	3700-4200	0.45	19.0	1.25	100
TH2025XS-X/3750-4250MHz	3750-4250	0.45	19.0	1.25	100
TH2025XS-X/3900-4200MHz	3900-4200	0.40	20.0	1.25	100
TH2025XS-X/4000-4500MHz	4000-4500	0.40	20.0	1.25	100
TH2025XS-X/4280-4320MHz	4280-4320	0.30	23.0	1.20	100
TH2025XS-X/4400-5000MHz	4400-5000	0.50	20.0	1.25	100
TH2025XS-X/4500-5000MHz	4500-5000	0.45	20.0	1.25	100
TH2025XS-X/4800-4900MHz	4800-4900	0.30	23.0	1.20	100
TH2025XS-X/4900-5000MHz	4900-5000	0.30	23.0	1.20	100
TH2025XS-X/5700-5900MHz	5700-5900	0.40	20.0	1.25	100

说明:

1，此环行器连接器可选择 SMA 公母头均可，可随用户使用搭配；

2，环行器只提通过功率，表示发射到天线、天线到接收均为通过功率；

3，表格中仅为一些常用频率，可按用户要求的频率生产；

4，如果没有找到您想要的，请与我们联系！

地址： 四川省绵阳市经开区塘汛镇文武中路 218 号经开电子制造产业园 9 栋 3 号门 4 楼
电话： 0816-2846565 传 真：0816-2846565
区域： 东北、华东、西南、西北 联系电话/微信：19183684662 邮箱：HY2022@rftyt.com
区域： 华北、华中、华南 联系电话/微信：13350966851 邮箱：Wj0406@rftyt.com
网址： http://www.rftyt.com 监督投诉电话：18688779757 邮箱：zqc7708@163.com