1.5 to 3.5GHz 嵌入式环行器

WH4040A 微带线

外形图(mm):

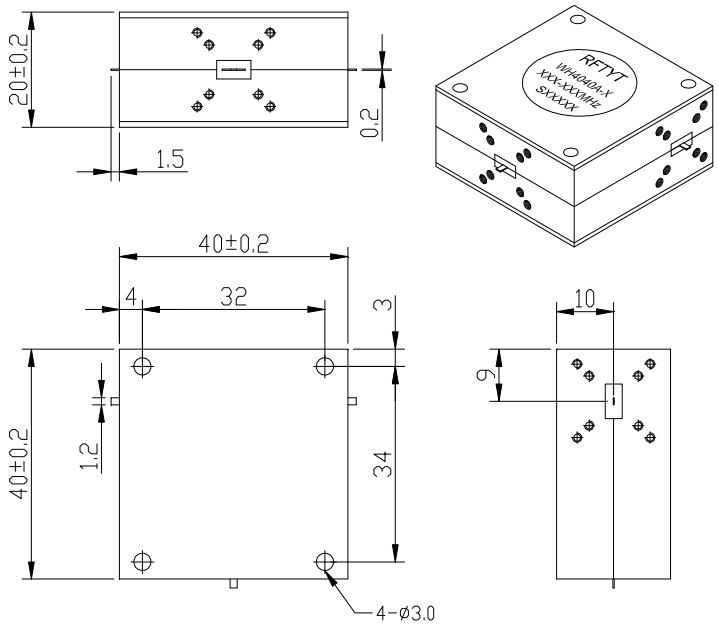

RoHS COMPLIANT

特征:

- ✧ 温度稳定性好
- ✧ 小体积、高功率
- ✧ 符合 RoHS 标准
- ✧ 重量 :≈ 190g

材料清单:

- ✧ 腔体：铝导电氧化
- ✧ 外壳：工业纯铁镀镍
- ✧ 导体：黄铜镀银

应用:

- ✧ 射频功放末级，保护功放
- ✧ 收发共用天线
- ✧ 数字通信
- ✧ 卫星通信
- ✧ 移动通信

型号命名:

WH 4040 A - 1 -100 / xxx-xxx MHz

- 嵌入式环行
- 外形尺寸 (W*L)
- 腔体结构
- 频率范围
- 功率≤100W 省略此项
- -1 :顺时针方向
- -2 :逆时针方向

基本指标:

阻　　抗	50 Ω
连接方式	微带线
尺　　寸	40.0*40.0*20.0mm
工作温度	-10~+60℃
储存温度	-50~+90 ℃

地址： 四川省绵阳市经开区塘汛镇文武中路 218 号经开电子制造产业园 9 栋 3 号门 4 楼
电话： 0816-2846565　　传 真：0816-2846565
区域： 东北、华东、西南、西北　　联系电话/微信：19183684662　　邮箱：HY2022@rftyt.com
区域： 华北、华中、华南　　联系电话/微信：13350966851　　邮箱：Wj0406@rftyt.com
网址： http://www.rftyt.com　　监督投诉电话：18688779757　　邮箱：zqc7708@163.com

规格:

型号 (X=1: →顺时针方向) (X=2: ←逆时针方向)	频率范围 GHz	插入损耗 ≤dB	隔离 ≥dB	驻 波 ≤	通过功率 CW
WH4040A-X/1500-3000MHz	1.5-3.0	0.70	17.0	1.35	100
WH4040A-X/1800-3500MHz	1.8-3.5	0.70	17.0	1.35	100

说明:

1，环行器只提通过功率，表示发射到天线、天线到接收均为通过功率；

2，表格中仅为一些常用频率，可按用户要求的频率生产；

3，嵌入式环行器，安装时请采用不锈钢或黄铜螺钉；

4，如果没有找到您想要的，请与我们联系！

地址： 四川省绵阳市经开区塘汛镇文武中路 218 号经开电子制造产业园 9 栋 3 号门 4 楼
电话： 0816-2846565 传 真：0816-2846565
区域： 东北、华东、西南、西北 联系电话/微信：19183684662 邮箱：HY2022@rftyt.com
区域： 华北、华中、华南 联系电话/微信：13350966851 邮箱：Wj0406@rftyt.com
网址： http://www.rftyt.com 监督投诉电话：18688779757 邮箱：zqc7708@163.com