700 to 4000MHz 嵌入式隔离器

WG2027X 反射 100W 微带线

外形图（mm）：

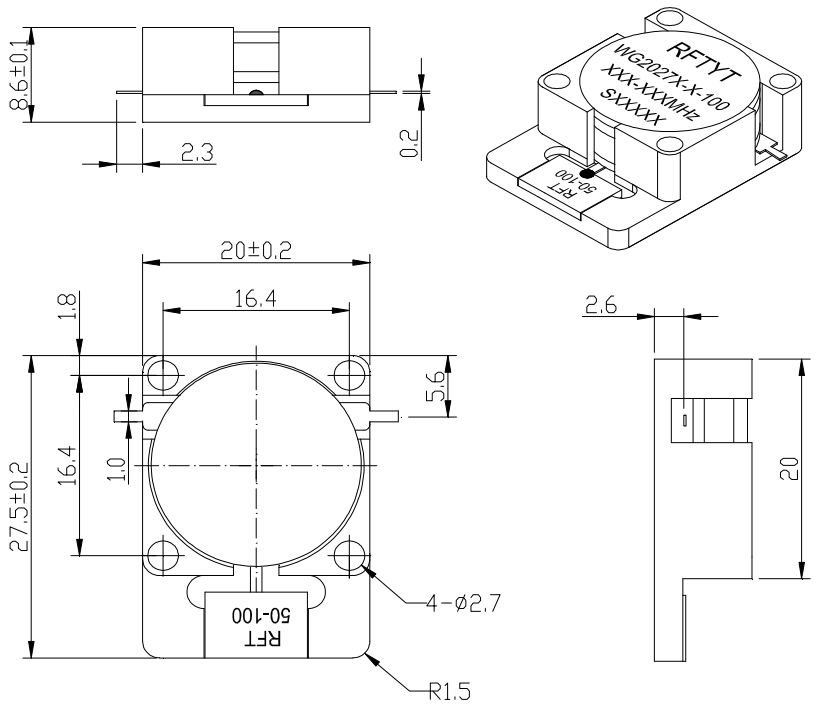

RoHS COMPLIANT

特征:

- ✧ 温度稳定性好
- ✧ 小体积、高功率
- ✧ 符合 RoHS 标准
- ✧ 重量 ：≈ 35g

材料清单:

- ✧ 壳　　体：易削铁镀镍
- ✧ 内 导 体：黄铜镀银
- ✧ 电阻法兰：铜镀镍
- ✧ 电阻基材：氮化铝

应用:

- ✧ 射频功放末级，保护功放
- ✧ 数字通信
- ✧ 卫星通信
- ✧ 移动通信

型号命名：

WG 2027 X –1 -100/ xxx-xxx MHz

- WG：嵌入式隔离器
- 2027：外型尺寸 (W*L)
- X：腔体结构
- -100：反射功率（≤20W 省略）
- xxx-xxx MHz：频率范围
- -1 :顺时针方向
- -2 :逆时针方向

基本指标：

阻　　抗	50 Ω
连接方式	微带线
尺　　寸	20.0*27.5*8.6mm
工作温度	-30~+75℃ （表格指标）　-45~+85℃ （可定制）
储存温度	-50~+90 ℃

地址： 四川省绵阳市经开区塘汛镇文武中路 218 号经开电子制造产业园 9 栋 3 号门 4 楼
电话： 0816-2846565　　传 真：0816-2846565
区域： 东北、华东、西南、西北　　联系电话/微信：19183684662　　邮箱：HY2022@rftyt.com
区域： 华北、华中、华南　　联系电话/微信：13350966851　　邮箱：Wj0406@rftyt.com
网址： http://www.rftyt.com　　监督投诉电话：18688779757　　邮箱：zqc7708@163.com

规格:

型号 (X=1: →顺时针方向) (X=2: ←逆时针方向)	频率范围 MHz	插入损耗 dB (max)	隔离 dB (min)	驻 波	通过功率 CW	反射功率 W
WG2027X-X-100/700-750MHz	700-750	0.40	20.0	1.25	100	100
WG2027X-X-100/750-800MHz	750-800	0.40	20.0	1.25	100	100
WG2027X-X-100/800-850MHz	800-850	0.40	20.0	1.25	100	100
WG2027X-X-100/850-855MHz	850-855	0.30	23.0	1.20	100	100
WG2027X-X-100/900-920MHz	900-920	0.30	23.0	1.20	100	100
WG2027X-X-100/925-960MHz	925-960	0.35	23.0	1.20	100	100
WG2027X-X-100/1000-1200MHz	1000-1200	0.50	18.0	1.3	100	100
WG2027X-X-100/1030-1090MHz	1030-1090	0.35	20.0	1.20	100	100
WG2027X-X-100/1070-1210MHz	1070-1210	0.50	18.0	1.30	100	100
WG2027X-X-100/1100-1300MHz	1100-1300	0.50	18.0	1.30	100	100
WG2027X-X-100/1200-1400MHz	1200-1400	0.50	19.0	1.25	100	100
WG2027X-X-100/1250-1450MHz	1250-1450	0.40	20.0	1.25	100	100
WG2027X-X-100/1325-1375MHz	1325-1375	0.30	23.0	1.20	100	100
WG2027X-X-100/1450-1550MHz	1450-1550	0.30	23.0	1.20	100	100
WG2027X-X-100/1500-1700MHz	1500-1700	0.40	20.0	1.25	100	100
WG2027X-X-100/1550-1650MHz	1550-1650	0.30	23.0	1.20	100	100
WG2027X-X-100/1620-1660MHz	1626-1660	0.30	23.0	1.20	100	100
WG2027X-X-100/1700-1900MHz	1700-1900	0.40	20.0	1.25	100	100
WG2027X-X-100/1700-2000MHz	1700-2000	0.40	19.0	1.25	100	100
WG2027X-X-100/1710-1785MHz	1710-1785	0.30	23.0	1.20	100	100
WG2027X-X-100/1710-2170MHz	1710-2170	0.50	18.0	1.30	100	100
WG2027X-X-100/1800-2400MHz	1800-2400	0.60	18.0	1.30	100	100
WG2027X-X-100/1805-1880MHz	1805-1880	0.30	23.0	1.20	100	100
WG2027X-X-100/1805-2117MHz	1805-2117	0.40	20.0	1.25	100	100
WG2027X-X-100/1920-1990MHz	1920-1990	0.30	23.0	1.20	100	100
WG2027X-X-100/2000-2200MHz	2000-2200	0.40	20.0	1.20	100	100

地址： 四川省绵阳市经开区塘汛镇文武中路 218 号经开电子制造产业园 9 栋 3 号门 4 楼
电话： 0816-2846565 传 真：0816-2846565
区域： 东北、华东、西南、西北 联系电话/微信：19183684662 邮箱：HY2022@rftyt.com
区域： 华北、华中、华南 联系电话/微信：13350966851 邮箱：Wj0406@rftyt.com
网址： http://www.rftyt.com 监督投诉电话：18688779757 邮箱：zqc7708@163.com

型号 (X=1: →顺时针方向) (X=2: ←逆时针方向)	频率范围 MHz	插入损耗 dB (max)	隔离 dB (min)	驻 波	通过功率 CW	反射功率 W
WG2027X-X-100/2000-2400MHz	2000-2400	0.50	18.0	1.3	100	100
WG2027X-X-100/2100-2700MHz	2100-2700	0.50	18.0	1.35	100	100
WG2027X-X-100/2110-2170MHz	2110-2170	0.30	23.0	1.20	100	100
WG2027X-X-100/2135-2365MHz	2135-2365	0.40	20.0	1.25	100	100
WG2027X-X-100/2200-2300MHz	2200-2300	0.30	23.0	1.20	100	100
WG2027X-X-100/2200-2400MHz	2200-2400	0.40	20.0	1.20	100	100
WG2027X-X-100/2200-2500MHz	2200-2500	0.40	20.0	1.25	100	100
WG2027X-X-100/2300-2400MHz	2300-2400	0.30	23.0	1.20	100	100
WG2027X-X-100/2300-2700MHz	2300-2700	0.40	20.0	1.20	100	100
WG2027X-X-100/2400-2600MHz	2400-2600	0.40	20.0	1.20	100	100
WG2027X-X-100/2496-2690MHz	2496-2690	0.40	20.0	1.20	100	100
WG2027X-X-100/2500-2700MHz	2500-2700	0.40	20.0	1.20	100	100
WG2027X-X-100/2600-2690MHz	2600-2690	0.30	23.0	1.20	100	100
WG2027X-X-100/2700-2900MHz	2700-2900	0.30	20.0	1.20	100	100
WG2027X-X-100/2700-3100MHz	2700-3100	0.40	20.0	1.25	100	100
WG2027X-X-100/2700-3500MHz	2700-3500	0.50	18.0	1.30	100	100
WG2027X-X-100/2900-3500MHz	2900-3500	0.40	20.0	1.25	100	100
WG2027X-X-100/3100-3500MHz	3100-3500	0.40	20.0	1.25	100	100
WG2027X-X-100/3150-3250MHz	3150-3250	0.30	23.0	1.20	100	100
WG2027X-X-100/3300-3600MHz	3300-3600	0.30	20.0	1.20	100	100
WG2027X-X-100/3300-3800MHz	3300-3800	0.40	20.0	1.25	100	100
WG2027X-X-100/3400-3900MHz	3400-3900	0.40	20.0	1.25	100	100
WG2027X-X-100/3400-4200MHz	3400-4200	0.45	19.0	1.25	100	100
WG2027X-X-100/3400-4300MHz	3400-4300	0.50	18.0	1.30	100	100
WG2027X-X-100/3550-3700MHz	3550-3700	0.30	23.0	1.20	100	100
WG2027X-X-100/3600-3800MHz	3600-3800	0.30	23.0	1.20	100	100
WG2027X-X-100/3900-4000MHz	3900-4000	0.30	23.0	1.20	100	100

地址： 四川省绵阳市经开区塘汛镇文武中路 218 号经开电子制造产业园 9 栋 3 号门 4 楼
电话： 0816-2846565 传 真：0816-2846565
区域： 东北、华东、西南、西北 联系电话/微信：19183684662 邮箱：HY2022@rftyt.com
区域： 华北、华中、华南 联系电话/微信：13350966851 邮箱：Wj0406@rftyt.com
网址： http://www.rftyt.com 监督投诉电话：18688779757 邮箱：zqc7708@163.com

说明:

1，通过功率部分频率可以做到 150W；

2，此隔离器反射功率只有 100W，如果要选用 20W,请选用 WG2020X；

3，表格中仅为一些常用频率，可按用户要求的频率生产；

4，嵌入式隔离器，安装时请采用不锈钢或黄铜螺钉；

5，如果没有找到您想要的频率，请与我们联系！

地址： 四川省绵阳市经开区塘汛镇文武中路 218 号经开电子制造产业园 9 栋 3 号门 4 楼
电话： 0816-2846565 传 真：0816-2846565
区域： 东北、华东、西南、西北 联系电话/微信：19183684662 邮箱：HY2022@rftyt.com
区域： 华北、华中、华南 联系电话/微信：13350966851 邮箱：Wj0406@rftyt.com
网址： http://www.rftyt.com 监督投诉电话：18688779757 邮箱：zqc7708@163.com