2.0 to 4.0GHz 嵌入式隔离器

WG3234A　微带线

外形图（mm）：

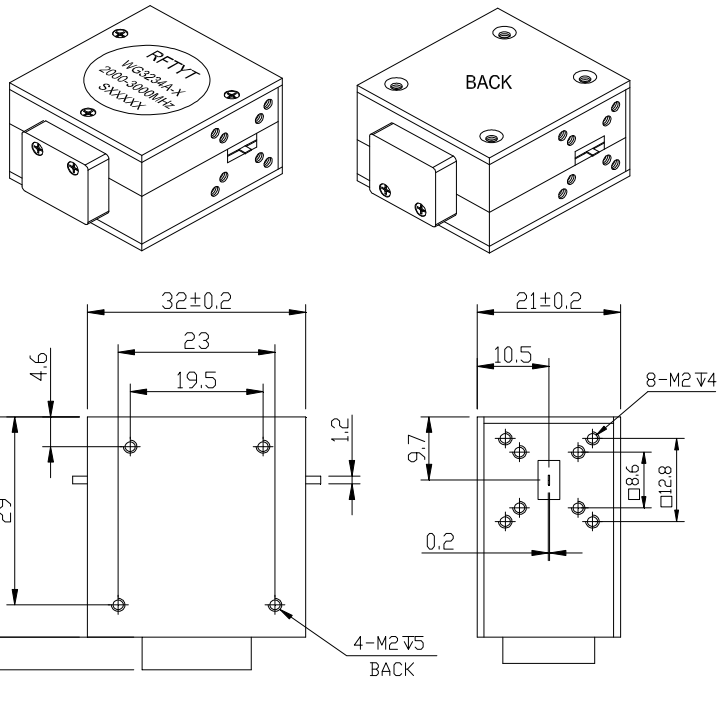

反射功率 20W 尺寸图

RoHS COMPLIANT

特征:

- ✧ 温度稳定性好
- ✧ 小体积、高功率
- ✧ 符合 RoHS 标准
- ✧ 重量 ：≈ 100g

材料清单:

- ✧ 腔　体：铝导电氧化
- ✧ 外　壳：工业纯铁镀镍
- ✧ 导　体：黄铜镀银
- ✧ 负载腔：铝导电氧化

应用:

- ✧ 射频功放末级，保护功放
- ✧ 数字通信
- ✧ 卫星通信
- ✧ 移动通信

型号命名：

WG 3234 A –1-100 / xxx-xxx MHz

- 嵌入式隔离器
- 外型尺寸 (W*L)
- 腔体结构
- 反射功率（≤20W 省略）
- -1 :顺时针方向
- -2 :逆时针方向
- 频率范围

基本指标：

阻　　抗	50 Ω
连接方式	微带线
尺　　寸	32.0*34.0*21.0mm
工作温度	-10~+60℃

地址：　四川省绵阳市经开区塘汛镇文武中路 218 号经开电子制造产业园 9 栋 3 号门 4 楼
电话：　0816-2846565　　传　真：0816-2846565
区域：　东北、华东、西南、西北　　联系电话/微信：19183684662　　邮箱：HY2022@rftyt.com
区域：　华北、华中、华南　　联系电话/微信：13350966851　　邮箱：Wj0406@rftyt.com
网址：　http://www.rftyt.com　　监督投诉电话：18688779757　　邮箱：zqc7708@163.com

储存温度	-50~+90 ℃

规格:

型号 (X=1: →顺时针方向) (X=2: ←逆时针方向)	频率范围 GHz	插入损耗 dB (max)	隔离 dB (min)	驻 波	通过功率 CW	反射功率 W
WG3234AS-X/2000-3000MHz	2.0-3.0	0.40	18.0	1.30	150	20/100
WG3234AS-X/2000-3500MHz	2.0-3.5	0.40	18.0	1.30	150	20/100
WG3234AS-X/2000-4000MHz	2.0-4.0	0.50	18.0	1.30	150	20/100
WG3234AS-X/2500-3500MHz	2.5-3.5	0.40	20.0	1.25	150	20/100
WG3234AS-X/2500-4000MHz	2.5-4.0	0.40	18.0	1.30	150	20/100

反射功率 100W 尺寸图

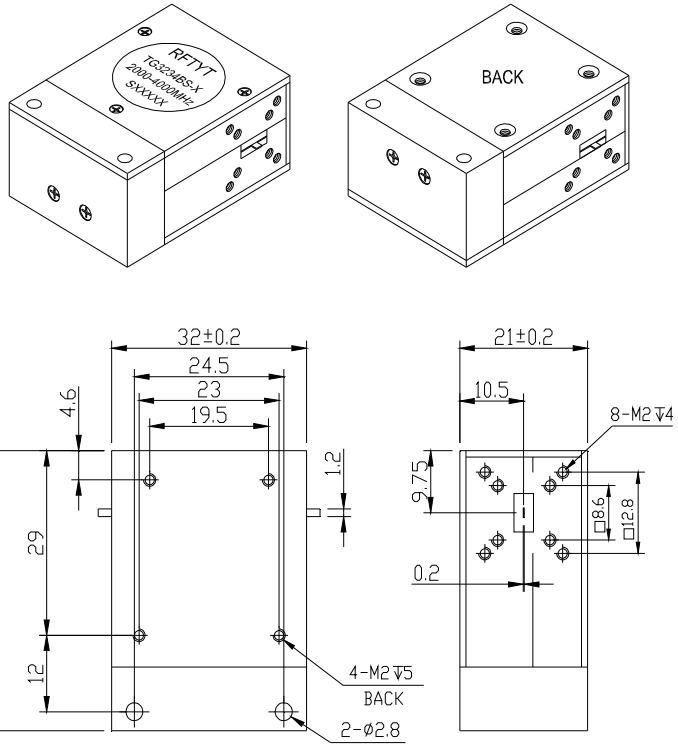

此图反射功率 100W，指标见上表，其型号为：WG3234A-X-100/XXX-XXXMHz

说明:

1，此隔离器反射功率为 20W，也可以按客户要求做 100W；

2，表格中仅为一些常用频率，可按用户要求的频率生产；

3，嵌入式隔离器，安装时请采用不锈钢或黄铜螺钉；

4，如果没有找到您想要的频率，请与我们联系！

地址： 四川省绵阳市经开区塘汛镇文武中路 218 号经开电子制造产业园 9 栋 3 号门 4 楼
电话： 0816-2846565 传 真：0816-2846565
区域： 东北、华东、西南、西北 联系电话/微信：19183684662 邮箱：HY2022@rftyt.com
区域： 华北、华中、华南 联系电话/微信：13350966851 邮箱：Wj0406@rftyt.com
网址： http://www.rftyt.com 监督投诉电话：18688779757 邮箱：zqc7708@163.com