5.0 to 7.3GHz 嵌入式隔离器

WG1623D 微带线

外形图（mm）：

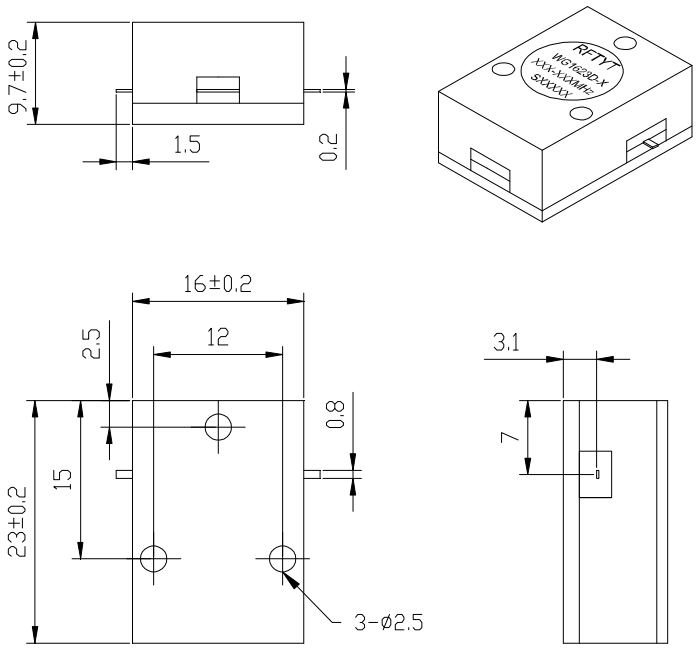

特征:

- ✧ 温度稳定性好
- ✧ 小体积、高功率
- ✧ 符合 RoHS 标准
- ✧ 重量 :≈ g

材料清单:

- ✧ 腔 体：铝导电氧化
- ✧ 外 壳：工业纯铁镀镍
- ✧ 导 体：黄铜镀银
- ✧ 负载腔：铝导电氧化

应用:

- ✧ 射频功放末级，保护功放
- ✧ 数字通信
- ✧ 卫星通信
- ✧ 移动通信

型号命名：

WG 1623 D –1-100 / xxx-xxx MHz

- 嵌入式隔离器
- 外型尺寸 (W*L)
- 腔体结构
- 频率范围
- 反射功率，小于 20W 省略
- -1 :顺时针方向
- -2 :逆时针方向

基本指标：

阻 抗	50 Ω
连接方式	微带线
尺 寸	16.0*23.0*9.7mm
工作温度	-30~+75℃ （表格指标） -45~+85℃ （可定制）
储存温度	-50~+90 ℃

地址： 四川省绵阳市经开区塘汛镇文武中路 218 号经开电子制造产业园 9 栋 3 号门 4 楼
电话： 0816-2846565 传 真：0816-2846565
区域： 东北、华东、西南、西北 联系电话/微信：19183684662 邮箱：HY2022@rftyt.com
区域： 华北、华中、华南 联系电话/微信：13350966851 邮箱：Wj0406@rftyt.com
网址： http://www.rftyt.com 监督投诉电话：18688779757 邮箱：zqc7708@163.com

规格:

型号 (X=1: →顺时针方向) (X=2: ←逆时针方向)	频率范围 GHz	插入损耗 dB (max)	隔离 dB (min)	驻 波	通过功率 CW	反射功率 W
WG1623D-X/5.0-6.0GHz	5.0-6.0	0.60	18.0	1.30	100	10
WG1623D-X/5.1-5.9GHz	5.1-5.9	0.50	18.0	1.30	100	10
WG1623D-X/5.15-5.875GHz	5.15-5.875	0.45	18.0	1.30	100	10
WG1623D-X/5.2-5.5GHz	5.2-5.5	0.40	20.0	1.25	100	10
WG1623D-X/5.25-5.85GHz	5.25-5.85	0.40	19.0	1.25	100	10
WG1623D-X/5.4-5.9GHz	5.4-5.9	0.40	20.0	1.20	100	10
WG1623D-X/5.6-7.0GHz	5.6-7.0	0.50	18.0	1.30	100	10
WG1623D-X/5.7-5.9GHz	5.7-5.9	0.30	23.0	1.20	100	10
WG1623D-X/5.725-5.875GHz	5.725-5.875	0.30	23.0	1.20	100	10
WG1623D-X/5.8-6.5GHz	5.8-6.5	0.40	20.0	1.25	100	10
WG1623D-X/6.57-6.87GHz	6.57-6.87	0.30	20.0	1.20	100	10
WG1623D-X/6.7-7.1GHz	6.7-7.1	0.40	20.0	1.20	100	10
WG1623D-X/7.1-7.3GHz	7.1-7.3	0.30	23.0	1.20	100	10

说明:

1，此隔离器反射功率为 10W；

2，表格中仅为一些常用频率，可按用户要求的频率生产；

3，嵌入式隔离器，安装时请采用不锈钢或黄铜螺钉；

4，如果没有找到您想要的频率，请与我们联系！

地址： 四川省绵阳市经开区塘汛镇文武中路 218 号经开电子制造产业园 9 栋 3 号门 4 楼
电话： 0816-2846565 传 真：0816-2846565
区域： 东北、华东、西南、西北 联系电话/微信：19183684662 邮箱：HY2022@rftyt.com
区域： 华北、华中、华南 联系电话/微信：13350966851 邮箱：Wj0406@rftyt.com
网址： http://www.rftyt.com 监督投诉电话：18688779757 邮箱：zqc7708@163.com