300 to 600MHz 表贴隔离器

SMTG-D35 SMT

外形图（mm）：

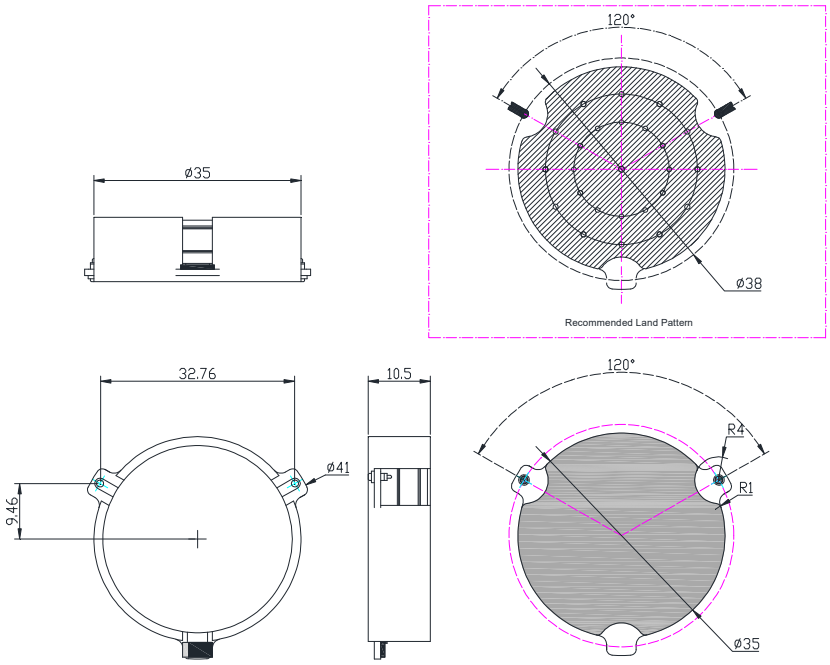

RoHS COMPLIANT

特征:

- ✧ 温度稳定性好
- ✧ 小体积、高功率
- ✧ 符合 RoHS 标准
- ✧ 重量: ≈ 55 g

材料清单:

- ✧ 壳　体：工业纯铁镀银
- ✧ 内导体：黄铜镀银
- ✧ 电　阻：氧化铍或氮化铝

应用:

- ✧ 射频功放末级，保护功放
- ✧ 数字通信
- ✧ 卫星通信
- ✧ 移动通信

型号命名：

SMT G –D35-1/ xxx-xxx MHz

- SMT：表面贴装
- G：隔离器
- D35：封装尺寸 (W*L)
- 1：-1：顺时针方向；-2：逆时针方向
- xxx-xxx MHz：频率范围

基本指标：

阻　　抗	50 Ω
尺　　寸	Φ35.0*10.0mm
工作温度	-40~+85℃
储存温度	-50~+90 ℃
连接方式	SMT

地址：　四川省绵阳市经开区塘汛镇文武中路 218 号经开电子制造产业园 9 栋 3 号门 4 楼
电话：　0816-2846565　　传 真：0816-2846565
区域：　东北、华东、西南、西北　　联系电话/微信：19183684662　　邮箱：HY2022@rftyt.com
区域：　华北、华中、华南　　联系电话/微信：13350966851　　邮箱：Wj0406@rftyt.com
网址：　http://www.rftyt.com　　监督投诉电话：18688779757　　邮箱：zqc7708@163.com

规格:

型号 (X=1: →顺时针方向) (X=2: ←逆时针方向)	频率范围 MHz	插入损耗 dB (max)	隔离 dB (min)	驻 波	通过功率 CW	反射功率 W
SMTG-D35.0-X/300-320MHz	300-320	0.60	20.0	1.25	150	20/100
SMTG-D35.0-X/300-350MHz	300-350	0.80	18.0	1.35	150	20/100
SMTG-D35.0-X/310-340MHz	310-340	0.50	20.0	1.25	150	20/100
SMTG-D35.0-X/320-340MHz	320-340	0.45	20.0	1.25	150	20/100
SMTG-D35.0-X/350-370MHz	350-370	0.40	20.0	1.25	150	20/100
SMTG-D35.0-X/350-400MHz	350-400	0.50	19.0	1.25	150	20/100
SMTG-D35.0-X/361-366MHz	361-366	0.30	23.0	1.20	150	20/100
SMTG-D35.0-X/370-420MHz	370-420	0.50	19.0	1.25	150	20/100
SMTG-D35.0-X/380-410MHz	380-410	0.40	20.0	1.25	150	20/100
SMTG-D35.0-X/380-460MHz	380-460	0.50	18.0	1.30	150	20/100
SMTG-D35.0-X/390-410MHz	390-410	0.30	23.0	1.20	150	20/100
SMTG-D35.0-X/400-420MHz	400-420	0.30	23.0	1.20	150	20/100
SMTG-D35.0-X/400-440MHz	400-440	0.40	20.0	1.25	150	20/100
SMTG-D35.0-X/400-450MHz	400-450	0.40	20.0	1.25	150	20/100
SMTG-D35.0-X/400-470MHz	400-470	0.40	20.0	1.25	150	20/100
SMTG-D35.0-X/400-500MHz	400-500	0.50	19.0	1.25	150	20/100
SMTG-D35.0-X/410-460MHz	410-460	0.40	20.0	1.25	150	20/100
SMTG-D35.0-X/420-430MHz	420-430	0.30	25.0	1.15	150	20/100
SMTG-D35.0-X/420-450MHz	420-450	0.30	23.0	1.20	150	20/100
SMTG-D35.0-X/420-480MHz	420-480	0.40	20.0	1.25	150	20/100
SMTG-D35.0-X/430-440MHz	430-440	0.30	23.0	1.20	150	20/100
SMTG-D35.0-X/430-470MHz	430-470	0.40	20.0	1.25	150	20/100
SMTG-D35.0-X/440-470MHz	440-470	0.30	23.0	1.20	150	20/100
SMTG-D35.0-X/450-456MHz	450-456	0.25	25.0	1.15	150	20/100
SMTG-D35.0-X/450-500MHz	450-500	0.40	20.0	1.25	150	20/100

地址： 四川省绵阳市经开区塘汛镇文武中路 218 号经开电子制造产业园 9 栋 3 号门 4 楼
电话： 0816-2846565 传 真：0816-2846565
区域： 东北、华东、西南、西北 联系电话/微信：19183684662 邮箱：HY2022@rftyt.com
区域： 华北、华中、华南 联系电话/微信：13350966851 邮箱：Wj0406@rftyt.com
网址： http://www.rftyt.com 监督投诉电话：18688779757 邮箱：zqc7708@163.com

型号 (X=1: →顺时针方向) (X=2: ←逆时针方向)	频率范围 MHz	插入损耗 dB (max)	隔离 dB (min)	驻 波	通过功率 CW	反射功率 W
SMTG-D35.0-X/450-520MHz	450-520	0.40	20.0	1.25	150	20/100
SMTG-D35.0-X/450-550MHz	450-550	0.40	20.0	1.25	150	20/100
SMTG-D35.0-X/455-465MHz	455-465	0.25	25.0	1.15	150	20/100
SMTG-D35.0-X/459-486MHz	459-486	0.30	23.0	1.20	150	20/100
SMTG-D35.0-X/470-490MHz	470-490	0.30	23.0	1.20	150	20/100
SMTG-D35.0-X/470-530MHz	470-530	0.40	20.0	1.20	150	20/100
SMTG-D35.0-X/470-570MHz	470-570	0.40	20.0	1.25	150	20/100
SMTG-D35.0-X/470-610MHz	470-610	0.50	18.0	1.30	150	20/100
SMTG-D35.0-X/475-525MHz	475-525	0.30	23.0	1.20	150	20/100
SMTG-D35.0-X/495-516MHz	495-516	0.30	23.0	1.20	150	20/100
SMTG-D35.0-X/500-600MHz	500-600	0.40	20.0	1.20	150	20/100

说明:

1，表贴隔离器采用回流焊工艺时，最高温度不超过 260 度；

2，反射功率只有 10W，如需更大可采用环行器加电阻的方式；

3，表格中仅为一些常用频率，可按用户要求的频率生产；

4，如果没有找到您想要的，请与我们联系！

地址： 四川省绵阳市经开区塘汛镇文武中路 218 号经开电子制造产业园 9 栋 3 号门 4 楼
电话： 0816-2846565 传 真：0816-2846565
区域： 东北、华东、西南、西北 联系电话/微信：19183684662 邮箱：HY2022@rftyt.com
区域： 华北、华中、华南 联系电话/微信：13350966851 邮箱：Wj0406@rftyt.com
网址： http://www.rftyt.com 监督投诉电话：18688779757 邮箱：zqc7708@163.com