400 to 1800MHz 表贴隔离器

SMTG-D25.4 SMT

外形图（mm）：



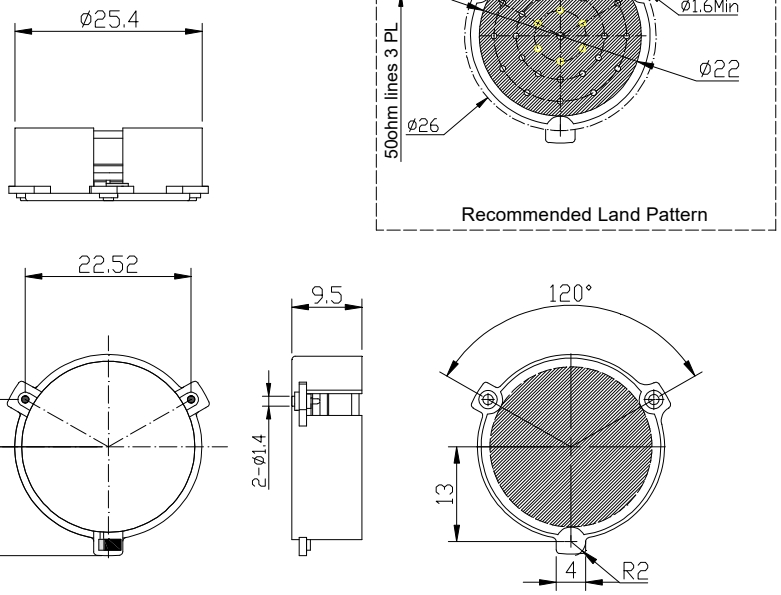

RoHS COMPLIANT

特征:

- ✧ 温度稳定性好
- ✧ 小体积、高功率
- ✧ 符合 RoHS 标准
- ✧ 重量: ≈ 35 g

材料清单:

- ✧ 壳　体：工业纯铁镀银
- ✧ 内导体：黄铜镀银
- ✧ 电　阻：氧化铍或氮化铝

应用:

- ✧ 射频功放末级，保护功放
- ✧ 数字通信
- ✧ 卫星通信
- ✧ 移动通信

型号命名：

SMT G –D25.4-1/ xxx-xxx MHz

- 表面贴装
- 隔离器
- 封装尺寸 (W*L)
- 频率范围
- -1：顺时针方向
- -2：逆时针方向

基本指标：

阻　　抗	50 Ω
尺　　寸	Φ25.4*9.5mm
工作温度	-40~+85℃
储存温度	-50~+90 ℃
连接方式	SMT

地址：　四川省绵阳市经开区塘汛镇文武中路 218 号经开电子制造产业园 9 栋 3 号门 4 楼
电话：　0816-2846565　　传 真：0816-2846565
区域：　东北、华东、西南、西北　　联系电话/微信：19183684662　　邮箱：HY2022@rftyt.com
区域：　华北、华中、华南　　联系电话/微信：13350966851　　邮箱：Wj0406@rftyt.com
网址：　http://www.rftyt.com　　监督投诉电话：18688779757　　邮箱：zqc7708@163.com

规格:

型号 (X=1: →顺时针方向) (X=2: ←逆时针方向)	频率范围 MHz	插入损耗 dB (max)	隔离 dB (min)	驻 波	通过功率 CW	反射功率 W
SMTG-D25.4-X/350-370MHz	350-370	0.50	20.0	1.20	200	10
SMTG-D25.4-X/400-410MHz	400-410	0.30	23.0	1.20	200	10
SMTG-D25.4-X/400-470MHz	400-470	0.50	18.0	1.30	200	10
SMTG-D25.4-X/400-500MHz	400-500	0.60	16.0	1.40	200	10
SMTG-D25.4-X/410-425MHz	410-425	0.30	23.0	1.20	200	10
SMTG-D25.4-X/430-470MHz	430-470	0.40	20.0	1.25	200	10
SMTG-D25.4-X/490-510MHz	490-510	0.30	23.0	1.20	200	10
SMTG-D25.4-X/600-700MHz	600-700	0.40	20.0	1.25	200	10
SMTG-D25.4-X/690-810MHz	690-810	0.40	20.0	1.25	200	10
SMTG-D25.4-X/700-750MHz	700-750	0.40	20.0	1.25	200	10
SMTG-D25.4-X/700-803MHz	700-803	0.40	20.0	1.25	200	10
SMTG-D25.4-X/750-800MHz	750-800	0.30	23.0	1.20	200	10
SMTG-D25.4-X/800-850MHz	800-850	0.30	23.0	1.20	200	10
SMTG-D25.4-X/800-1000MHz	800-1000	0.50	18.0	1.30	200	10
SMTG-D25.4-X/850-855MHz	850-855	0.25	25.0	1.15	200	10
SMTG-D25.4-X/850-900MHz	850-900	0.30	23.0	1.20	200	10
SMTG-D25.4-X/850-960MHz	850-960	0.40	20.0	1.25	200	10
SMTG-D25.4-X/860-960MHz	860-960	0.40	20.0	1.25	200	10
SMTG-D25.4-X/900-920MHz	900-920	0.30	23.0	1.20	200	10
SMTG-D25.4-X/925-960MHz	925-960	0.30	23.0	1.20	200	10
SMTG-D25.4-X/955-1220MHz	955-1220	0.45	18.0	1.30	200	10
SMTG-D25.4-X/960-1230MHz	960-1230	0.45	18.0	1.30	200	10
SMTG-D25.4-X/962-1213MHz	962-1213	0.45	20.0	1.25	200	10
SMTG-D25.4-X/1000-1100MHz	1000-1100	0.30	23.0	1.20	200	10
SMTG-D25.4-X/1000-1200MHz	1000-1200	0.40	20.0	1.25	200	10

地址： 四川省绵阳市经开区塘汛镇文武中路 218 号经开电子制造产业园 9 栋 3 号门 4 楼
电话： 0816-2846565 传 真：0816-2846565
区域： 东北、华东、西南、西北 联系电话/微信：19183684662 邮箱：HY2022@rftyt.com
区域： 华北、华中、华南 联系电话/微信：13350966851 邮箱：Wj0406@rftyt.com
网址： http://www.rftyt.com 监督投诉电话：18688779757 邮箱：zqc7708@163.com

型号 (X=1: →顺时针方向) (X=2: ←逆时针方向)	频率范围 MHz	插入损耗 dB (max)	隔离 dB (min)	驻 波	通过功率 CW	反射功率 W
SMTG-D25.4-X/1020-1040MHz	1020-1040	0.20	25.0	1.15	200	10
SMTG-D25.4-X/1020-1100MHz	1020-1100	0.30	23.0	1.20	200	10
SMTG-D25.4-X/1022-1038MHz	1022-1038	0.20	25.0	1.15	200	10
SMTG-D25.4-X/1030-1039MHz	1030-1039	0.20	25.0	1.15	200	10
SMTG-D25.4-X/1030-1090MHz	1030-1090	0.30	23.0	1.20	200	10
SMTG-D25.4-X/1070-1210MHz	1070-1210	0.40	20.0	1.25	200	10
SMTG-D25.4-X/1080-1100MHz	1080-1100	0.20	25.0	1.15	200	10
SMTG-D25.4-X/1100-1300MHz	1100-1300	0.40	20.0	1.25	200	10
SMTG-D25.4-X/1150-1250MHz	1150-1250	0.30	23.0	1.20	200	10
SMTG-D25.4-X/1187-1312MHz	1187-1312	0.40	20.0	1.25	200	10
SMTG-D25.4-X/1200-1300MHz	1200-1300	0.30	23.0	1.20	100	10
SMTG-D25.4-X/1200-1400MHz	1200-1400	0.40	20.0	1.25	100	10
SMTG-D25.4-X/1250-1450MHz	1250-1450	0.40	20.0	1.25	100	10
SMTG-D25.4-X/1301-1438MHz	1301-1438	0.40	20.0	1.25	100	10
SMTG-D25.4-X/1300-1700MHz	1300-1700	0.40	19.0	1.25	100	10
SMTG-D25.4-X/1325-1375MHz	1325-1375	0.30	23.0	1.20	100	10
SMTG-D25.4-X/1400-1600MHz	1400-1600	0.40	20.0	1.25	100	10
SMTG-D25.4-X/1450-1550MHz	1450-1550	0.30	23.0	1.20	100	10
SMTG-D25.4-X/1500-1700MHz	1500-1700	0.40	20.0	1.25	100	10
SMTG-D25.4-X/1500-1800MHz	1500-1800	0.40	20.0	1.25	100	10

说明:

1，表贴隔离器采用回流焊工艺时，最高温度不超过 260 度；

2，反射功率只有 10W，如需更大可采用环行器加电阻的方式；

3，表格中仅为一些常用频率，可按用户要求的频率生产；

4，如果没有找到您想要的，请与我们联系！

地址： 四川省绵阳市经开区塘汛镇文武中路 218 号经开电子制造产业园 9 栋 3 号门 4 楼
电话： 0816-2846565 传 真：0816-2846565
区域： 东北、华东、西南、西北 联系电话/微信：19183684662 邮箱：HY2022@rftyt.com
区域： 华北、华中、华南 联系电话/微信：13350966851 邮箱：Wj0406@rftyt.com
网址： http://www.rftyt.com 监督投诉电话：18688779757 邮箱：zqc7708@163.com