# 700 to 3000MHz 表贴隔离器

SMTG-D20 SMT

## 外形图（mm）：

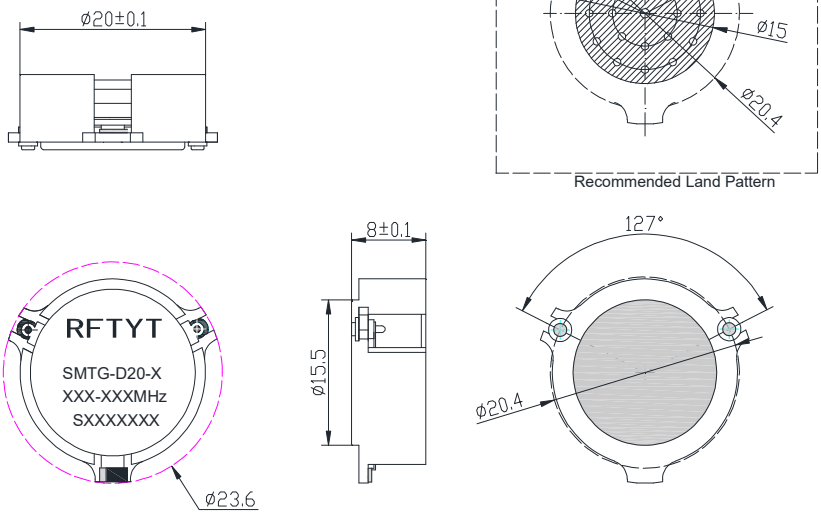


RoHS COMPLIANT

### 特征:

- ✧ 温度稳定性好
- ✧ 小体积、高功率
- ✧ 符合 RoHS 标准
- ✧ 重量: ≈ 35 g

### 材料清单:

- ✧ 壳　体：工业纯铁镀银
- ✧ 内导体：黄铜镀银
- ✧ 电　阻：氧化铍或氮化铝

### 应用:

- ✧ 射频功放末级，保护功放
- ✧ 数字通信
- ✧ 卫星通信
- ✧ 移动通信

## 型号命名：

SMT G –D20-1/ xxx-xxx MHz

- 表面贴装
- 隔离器
- 封装尺寸 (W*L)
- 频率范围
- -1：顺时针方向
- -2：逆时针方向

## 基本指标：

| | |
|---|---|
| 阻　　抗 | 50 Ω |
| 尺　　寸 | Φ20*8.0mm |
| 工作温度 | -40~+85℃ |
| 储存温度 | -50~+90 ℃ |
| 连接方式 | SMT |

地址： 四川省绵阳市经开区塘汛镇文武中路 218 号经开电子制造产业园 9 栋 3 号门 4 楼
电话： 0816-2846565　　传 真：0816-2846565
区域： 东北、华东、西南、西北　　联系电话/微信：19183684662　　邮箱：HY2022@rftyt.com
区域： 华北、华中、华南　　联系电话/微信：13350966851　　邮箱：Wj0406@rftyt.com
网址： http://www.rftyt.com　　监督投诉电话：18688779757　　邮箱：zqc7708@163.com

## 规格:

| 型号<br>(X=1: →顺时针方向)<br>(X=2: ←逆时针方向) | 频率范围<br>MHz | 插入损耗<br>dB (max) | 隔离<br>dB (min) | 驻 波 | 通过功率<br>CW | 反射功率<br>W |
|---|---|---|---|---|---|---|
| SMTG-D20-X/758-803MHz | 758-803 | 0.4 | 20 | 1.25 | 60 | 10 |
| SMTG-D20-X/900-930MHz | 900-930 | 0.4 | 23 | 1.20 | 100 | 10 |
| SMTG-D20-X/925-960MHz | 920-960 | 0.4 | 20 | 1.25 | 100 | 10 |
| SMTG-D20-X/1017-1103MHz | 1017-1103 | 0.4 | 20 | 1.25 | 100 | 10 |
| SMTG-D20-X/1200-1400MHz | 1200-1400 | 0.4 | 20 | 1.25 | 100 | 10 |
| SMTG-D20-X/1400-1500MHz | 1400-1500 | 0.3 | 23 | 1.20 | 100 | 10 |
| SMTG-D20-X/1600-2000MHz | 1600-2000 | 0.6 | 17 | 1.35 | 100 | 10 |
| SMTG-D20-X/1830-2650MHz | 1830-2650 | 0.6 | 13 | 1.58 | 100 | 10 |
| SMTG-D20-X/2110-2155MHz | 2110-2155 | 0.3 | 23 | 1.20 | 60 | 10 |
| SMTG-D20-X/2400-2500MHz | 2400-2155 | 0.3 | 23 | 1.20 | 100 | 10 |
| SMTG-D20-X/2500-2630MHz | 2500-2630 | 0.4 | 20 | 1.25 | 60 | 10 |

## 说明:

1，表贴隔离器采用回流焊工艺时，最高温度不超过 260 度；

2，反射功率只有 10W，如需更大可采用环行器加电阻的方式；

3，表格中仅为一些常用频率，可按用户要求的频率生产；

4，如果没有找到您想要的，请与我们联系！

地址： 四川省绵阳市经开区塘汛镇文武中路 218 号经开电子制造产业园 9 栋 3 号门 4 楼
电话： 0816-2846565 传 真：0816-2846565
区域： 东北、华东、西南、西北 联系电话/微信：19183684662 邮箱：HY2022@rftyt.com
区域： 华北、华中、华南 联系电话/微信：13350966851 邮箱：Wj0406@rftyt.com
网址： http://www.rftyt.com 监督投诉电话：18688779757 邮箱：zqc7708@163.com