1.0 to 5.0GHz 表贴隔离器

SMTG-D15 SMT

外形图（mm）：

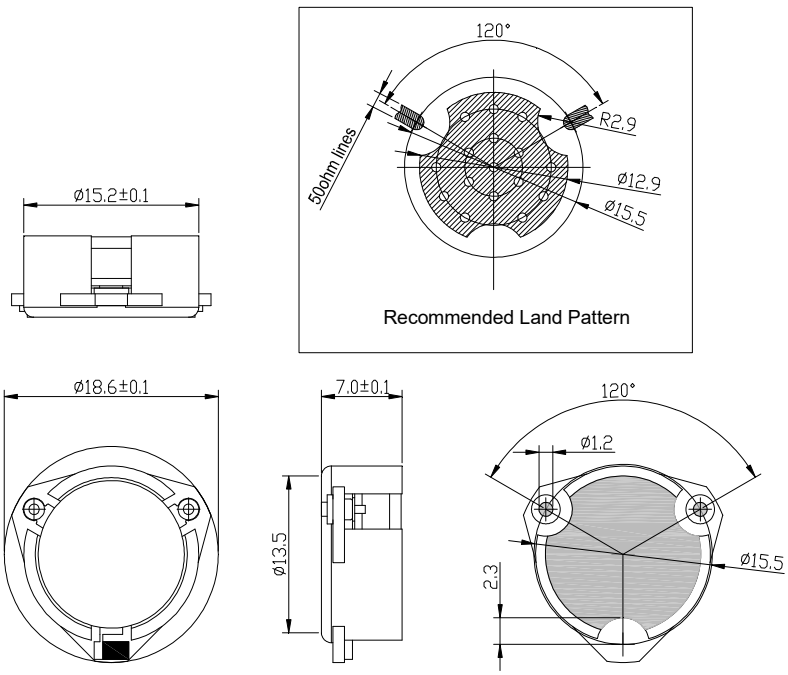

RoHS COMPLIANT

特征:

- ✧ 温度稳定性好
- ✧ 小体积、高功率
- ✧ 符合 RoHS 标准
- ✧ 重量: ≈ 18g

材料清单:

- ✧ 壳　体：工业纯铁镀银
- ✧ 内导体：黄铜镀银
- ✧ 电　阻：氧化铍或氮化铝

应用:

- ✧ 射频功放末级，保护功放
- ✧ 数字通信
- ✧ 卫星通信
- ✧ 移动通信
- ✧

型号命名：

SMT G –D15-1/ xxx-xxx MHz

- 表面贴装
- 隔离器
- 封装尺寸 (W*L)
- 频率范围
- -1：顺时针方向
- -2：逆时针方向

基本指标：

阻　　抗	50 Ω
尺　　寸	Φ15*7.0mm
工作温度	-40~+85℃
储存温度	-50~+90℃
连接方式	SMT

地址：　四川省绵阳市经开区塘汛镇文武中路 218 号经开电子制造产业园 9 栋 3 号门 4 楼
电话：　0816-2846565　　传 真：0816-2846565
区域：　东北、华东、西南、西北　　联系电话/微信：19183684662　　邮箱：HY2022@rftyt.com
区域：　华北、华中、华南　　联系电话/微信：13350966851　　邮箱：Wj0406@rftyt.com
网址：　http://www.rftyt.com　　监督投诉电话：18688779757　　邮箱：zqc7708@163.com

规格:

型号 (X=1: →顺时针方向) (X=2: ←逆时针方向)	频率范围 MHz	插入损耗 dB (max)	隔离 dB (min)	驻 波	通过功率 CW	反射功率 W
SMTG-D15-X/1000-1080MHz	1000-1080	0.50	20.0	1.25	60	10
SMTG-D15-X/1240-1260MHz	1240-1260	0.40	20.0	1.25	60	10
SMTG-D15-X/1350-1410MHz	1350-1410	0.40	20.0	1.25	60	10
SMTG-D15-X/1800-1870MHz	1800-1870	0.30	23.0	1.20	60	10
SMTG-D15-X/2400-2600MHz	2400-2600	0.40	20.0	1.25	60	10
SMTG-D15-X/3100-3400MHz	3100-3400	0.40	20.0	1.25	60	10
SMTG-D15-X/3240-3340MHz	3240-3340	0.30	23.0	1.20	60	10
SMTG-D15-X/3620-3630MHz	3620-3630	0.25	25.0	1.15	60	10
SMTG-D15-X/3650-3750MHz	3650-3750	0.30	23.0	1.20	60	10
SMTG-D15-X/3700-3800MHz	3700-3800	0.30	23.0	1.20	60	10
SMTG-D15-X/3800-4100MHz	3800-4100	0.40	20.0	1.25	60	10
SMTG-D15-X/4000-4100MHz	4000-4100	0.30	23.0	1.20	60	10
SMTG-D15-X/4200-4400MHz	4200-4400	0.30	23.0	1.20	60	10
SMTG-D15-X/4500-4700MHz	4500-4700	0.30	23.0	1.20	60	10
SMTG-D15-X/4800-5000MHz	4800-5000	0.30	23.0	1.20	60	10

说明:

1，表贴隔离器采用回流焊工艺时，最高温度不超过 260 度；

2，反射功率只有 10W，如需更大可采用环行器加电阻的方式；

3，表格中仅为一些常用频率，可按用户要求的频率生产；

4，如果没有找到您想要的，请与我们联系！

地址： 四川省绵阳市经开区塘汛镇文武中路 218 号经开电子制造产业园 9 栋 3 号门 4 楼
电话： 0816-2846565 传 真：0816-2846565
区域： 东北、华东、西南、西北 联系电话/微信：19183684662 邮箱：HY2022@rftyt.com
区域： 华北、华中、华南 联系电话/微信：13350966851 邮箱：Wj0406@rftyt.com
网址： http://www.rftyt.com 监督投诉电话：18688779757 邮箱：zqc7708@163.com