700 to 6000MHz 表贴隔离器

SMTG-D12.5 SMT

外形图（mm）：

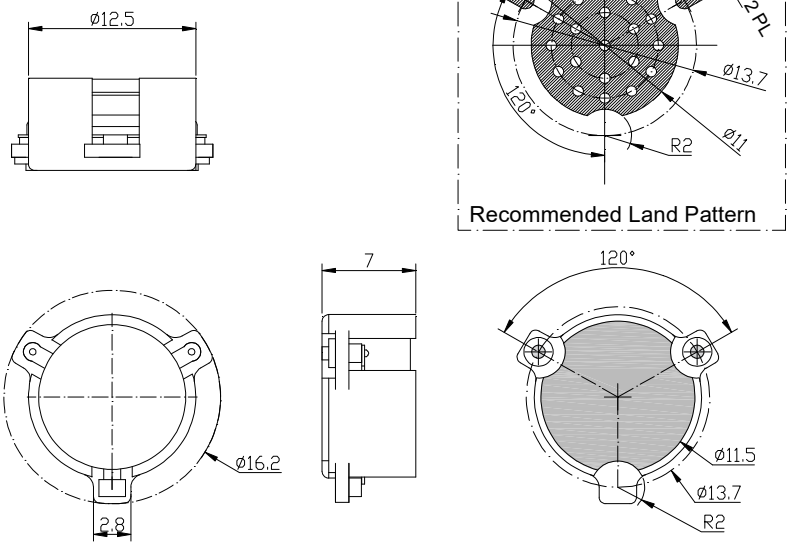

RoHS COMPLIANT

特征:

- ✧ 温度稳定性好
- ✧ 小体积、高功率
- ✧ 符合 RoHS 标准
- ✧ 重量: ≈5g

材料清单:

- ✧ 壳　体：工业纯铁镀银
- ✧ 内导体：黄铜镀银
- ✧ 电　阻：氧化铍或氮化铝

应用:

- ✧ 射频功放末级，保护功放
- ✧ 数字通信
- ✧ 卫星通信
- ✧ 移动通信
- ✧

型号命名：

SMT G –D12.5-1/ xxx-xxx MHz

- 表面贴装
- 隔离器
- 封装尺寸 (W*L)
- 频率范围
- -1：顺时针方向
- -2：逆时针方向

基本指标：

阻　　抗	50 Ω
尺　　寸	Φ 12.5*7.0mm
工作温度	-40~+85℃
储存温度	-50~+90 ℃
连接方式	SMT

地址： 四川省绵阳市经开区塘汛镇文武中路 218 号经开电子制造产业园 9 栋 3 号门 4 楼
电话： 0816-2846565　　传 真：0816-2846565
区域： 东北、华东、西南、西北　　联系电话/微信：19183684662　　邮箱：HY2022@rftyt.com
区域： 华北、华中、华南　　联系电话/微信：13350966851　　邮箱：Wj0406@rftyt.com
网址： http://www.rftyt.com　　监督投诉电话：18688779757　　邮箱：zqc7708@163.com

规格:

型号 (X=1: →顺时针方向) (X=2: ←逆时针方向)	频率范围 MHz	插入损耗 dB (max)	隔离 dB (min)	驻 波	通过功率 CW	反射功率 W
SMTG-D12.5-X/790-810MHz	790-810	0.4	20	1.25	30	10
SMTG-D12.5-X/800-830MHz	800-830	0.4	20	1.25	30	10
SMTG-D12.5-X/900-930MHz	900-930	0.4	20	1.25	30	10
SMTG-D12.5-X/930-960MHz	930-960	0.3	20	1.25	30	10
SMTG-D12.5-X/1420-1450MHz	1420-1450	0.4	20	1.25	30	10
SMTG-D12.5-X/1710-1785MHz	1710-1785	0.4	20	1.25	30	10
SMTG-D12.5-X/1805-1880MHz	1805-1880	0.4	20	1.25	30	10
SMTG-D12.5-X/1930-1990MHz	1930-1990	0.3	23	1.2	30	10
SMTG-D12.5-X/2110-2170MHz	2110-2170	0.3	23	1.2	30	10
SMTG-D12.5-X/2400-2500MHz	2400-2500	0.3	21	1.2	30	10
SMTG-D12.5-X/2900-3300MHz	2900-3300	0.35	18	1.3	30	10
SMTG-D12.5-X/4400-5000MHz	4400-5000	0.6	18	1.3	30	10
SMTG-D12.5-X/5700-5900MHz	5700-5900	0.4	20	1.25	30	10

说明:

1，表贴隔离器采用回流焊工艺时，最高温度不超过 260 度；

2，反射功率只有 10W，如需更大可采用环行器加电阻的方式；

3，表格中仅为一些常用频率，可按用户要求的频率生产；

4，如果没有找到您想要的，请与我们联系！

地址： 四川省绵阳市经开区塘汛镇文武中路 218 号经开电子制造产业园 9 栋 3 号门 4 楼
电话： 0816-2846565 传 真：0816-2846565
区域： 东北、华东、西南、西北 联系电话/微信：19183684662 邮箱：HY2022@rftyt.com
区域： 华北、华中、华南 联系电话/微信：13350966851 邮箱：Wj0406@rftyt.com
网址： http://www.rftyt.com 监督投诉电话：18688779757 邮箱：zqc7708@163.com