3.0 to 6.0GHz 表贴隔离器

SMTG-D10 SMT

外形图（mm）：

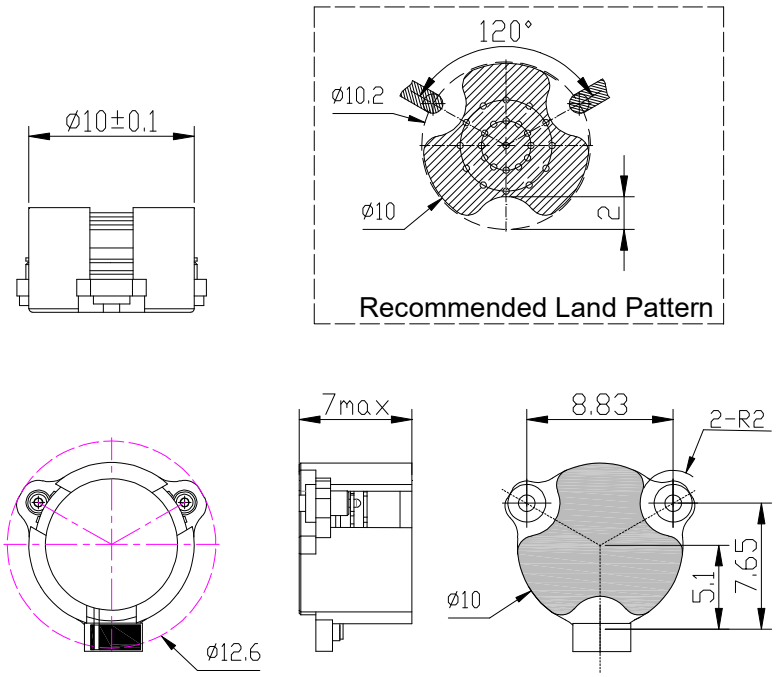

RoHS COMPLIANT

特征:

- ✧ 温度稳定性好
- ✧ 小体积、高功率
- ✧ 符合 RoHS 标准
- ✧ 重量: ≈5g

材料清单:

- ✧ 壳　体：工业纯铁镀银
- ✧ 内导体：黄铜镀银
- ✧ 电　阻：氧化铍或氮化铝

应用:

- ✧ 射频功放末级，保护功放
- ✧ 数字通信
- ✧ 卫星通信
- ✧ 移动通信

型号命名：

SMT G –D10-1/ xxx-xxx MHz

- SMT：表面贴装
- G：隔离器
- D10：封装尺寸 (W*L)
- 1：-1：顺时针方向；-2：逆时针方向
- xxx-xxx MHz：频率范围

基本指标：

阻抗	50 Ω
尺寸(mm)	Φ 10*6.35
工作温度	-40+85℃
储存温度	-50~+90 ℃
连接方式	SMT

地址： 四川省绵阳市经开区塘汛镇文武中路 218 号经开电子制造产业园 9 栋 3 号门 4 楼
电话： 0816-2846565　　传 真：0816-2846565
区域： 东北、华东、西南、西北　　联系电话/微信：19183684662　　邮箱：HY2022@rftyt.com
区域： 华北、华中、华南　　联系电话/微信：13350966851　　邮箱：Wj0406@rftyt.com
网址： http://www.rftyt.com　　监督投诉电话：18688779757　　邮箱：zqc7708@163.com

规格:

型号 (X=1: →顺时针方向) (X=2: ←逆时针方向)	频率范围 MHz	插入损耗 dB (max)	隔离 dB (min)	驻 波	通过功率 CW	反射功率 W
SMTG-D10-X/3000-3100MHz	3000-3100	0.30	23.0	1.20	30	10
SMTG-D10-X/3200-3400MHz	3200-3400	0.30	20.0	1.25	30	10
SMTG-D10-X/3400-3600MHz	3400-3600	0.30	20.0	1.25	30	10
SMTG-D10-X/5000-5300MHz	5000-5300	0.40	20.0	1.25	30	10
SMTG-D10-X/5300-5500MHz	5300-5500	0.30	21.0	1.20	30	10
SMTG-D10-X/5800-6000MHz	5800-6000	0.30	21.0	1.20	30	10

说明:

1，表贴隔离器采用回流焊工艺时，最高温度不超过 260 度；

2，反射功率只有 10W，如需更大可采用环行器加电阻的方式；

3，表格中仅为一些常用频率，可按用户要求的频率生产；

4，如果没有找到您想要的，请与我们联系！

地址： 四川省绵阳市经开区塘汛镇文武中路 218 号经开电子制造产业园 9 栋 3 号门 4 楼
电话： 0816-2846565 传 真：0816-2846565
区域： 东北、华东、西南、西北 联系电话/微信：19183684662 邮箱：HY2022@rftyt.com
区域： 华北、华中、华南 联系电话/微信：13350966851 邮箱：Wj0406@rftyt.com
网址： http://www.rftyt.com 监督投诉电话：18688779757 邮箱：zqc7708@163.com