1400 to 6000MHz 表贴环行器

SMTH-D12.3B SMT

外形图(mm):

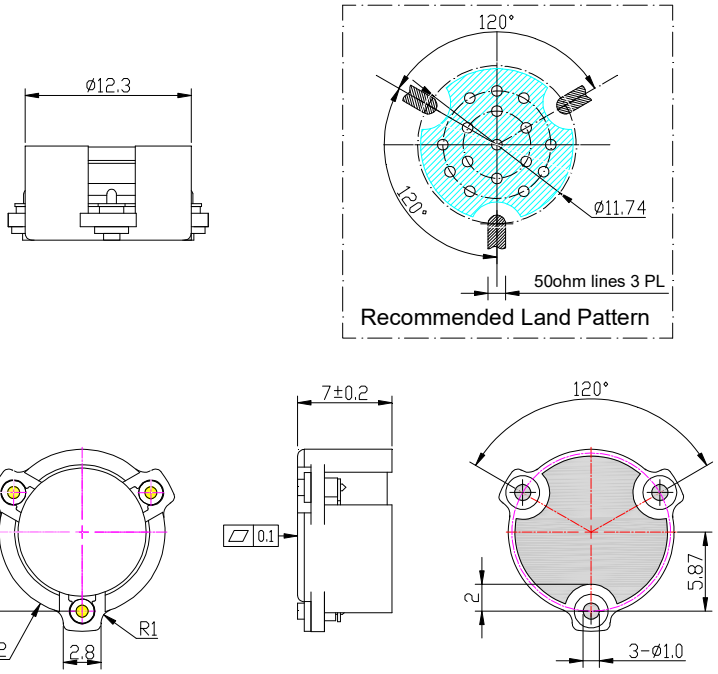

RoHS COMPLIANT

特征:

- ✧ 温度稳定性好
- ✧ 小体积、高功率
- ✧ 符合 RoHS 标准
- ✧ 重量: ≈5g

材料清单:

- ✧ 壳　体：工业纯铁镀银
- ✧ 内导体：黄铜镀银

应用:

- ✧ 射频功放末级，保护功放
- ✧ 收发共用天线
- ✧ 数字通信
- ✧ 卫星通信
- ✧ 移动通信

型号命名:

SMT H –D12.3B-1/ xxx-xxx MHz

- 表贴
- 环行器
- 尺寸 (W*L)
- 频率范围
- -1：顺时针方向
- -2：逆时针方向

基本指标:

阻　　抗	50 Ω
尺　　寸	Φ12.3*7.0mm
工作温度	-40~+80℃
储存温度	-50~+90 ℃
连接方式	SMT

地址： 四川省绵阳市经开区塘汛镇文武中路 218 号经开电子制造产业园 9 栋 3 号门 4 楼
电话： 0816-2846565　　传 真：0816-2846565
区域： 东北、华东、西南、西北　　联系电话/微信：19183684662　　邮箱：HY2022@rftyt.com
区域： 华北、华中、华南　　联系电话/微信：13350966851　　邮箱：Wj0406@rftyt.com
网址： http://www.rftyt.com　　监督投诉电话：18688779757　　邮箱：zqc7708@163.com

规格:

型号 (X=1: →顺时针方向) (X=2: ←逆时针方向)	频率范围 MHz	插入损耗 ≤dB	隔离 ≥dB	驻波 ≤	通过功率 CW
SMTH-D12.3B-X/2496-2696MHz	2496-2696	0.3	23	1.2	30
SMTH-D12.3B-X/3250-3450MHz	3250-3450	0.35	20	1.25	30
SMTH-D12.3B-X/3300-3500MHz	3300-3500	0.35	20	1.25	30
SMTH-D12.3B-X/3400-3800MHz	3400-3800	0.6	18	1.3	30
SMTH-D12.3B-X/3400-4000MHz	3400-4000	0.6	17	1.3	30

说明:

1，表贴环行器采用回流焊工艺时，最高温度不超过 260 度；

2，环行器只提通过功率，表示发射到天线、天线到接收均为通过功率；

3，表格中仅为一些常用频率，可按用户要求的频率生产；

4，如果没有找到您想要的，请与我们联系！

地址： 四川省绵阳市经开区塘汛镇文武中路 218 号经开电子制造产业园 9 栋 3 号门 4 楼
电话： 0816-2846565 传 真：0816-2846565
区域： 东北、华东、西南、西北 联系电话/微信：19183684662 邮箱：HY2022@rftyt.com
区域： 华北、华中、华南 联系电话/微信：13350966851 邮箱：Wj0406@rftyt.com
网址： http://www.rftyt.com 监督投诉电话：18688779757 邮箱：zqc7708@163.com