800 to 7000MHz 嵌入式隔离器

WG1313TB　微带线

外形图（mm）：

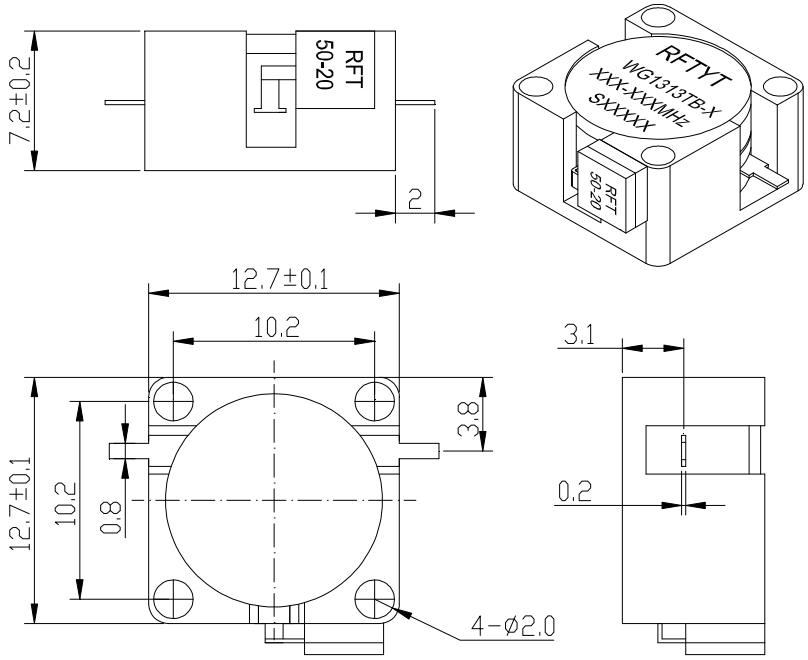

RoHS COMPLIANT

特征:

- ✧ 温度稳定性好
- ✧ 小体积、高功率
- ✧ 符合 RoHS 标准
- ✧ 重量 ：≈6 g

材料清单:

- ✧ 壳　　体：易削铁镀镍
- ✧ 内 导 体：黄铜
- ✧ 电阻基片：氧化铍或氮化铝

应用:

- ✧ 射频功放末级，保护功放
- ✧ 数字通信
- ✧ 卫星通信
- ✧ 移动通信

型号命名：

WG 1313 T –1-100 / xxx-xxx MHz

- 嵌入式隔离器
- 外型尺寸 (W*L)
- 腔体结构
- 频率范围
- 反射功率，小于 20W 省略
- -1 :顺时针方向
- -2 :逆时针方向

基本指标：

阻　　抗	50 Ω
连接方式	微带线
尺　　寸	12.7*12.7*7.2mm
工作温度	-30~+75℃ （表格指标）　-45~+85℃ （可定制）
储存温度	-50~+90 ℃

地址： 四川省绵阳市经开区塘汛镇文武中路 218 号经开电子制造产业园 9 栋 3 号门 4 楼
电话： 0816-2846565　　传 真：0816-2846565
区域： 东北、华东、西南、西北　　联系电话/微信：19183684662　　邮箱：HY2022@rftyt.com
区域： 华北、华中、华南　　联系电话/微信：13350966851　　邮箱：Wj0406@rftyt.com
网址： http://www.rftyt.com　　监督投诉电话：18688779757　　邮箱：zqc7708@163.com

规格:

型号 (X=1: →顺时针方向) (X=2: ←逆时针方向)	频率范围 MHz	插入损耗 dB (max)	隔离 dB (min)	驻 波	通过功率 CW	反射功率 W
WG1313TB-X/800-830MHz	800-830	0.40	20.0	1.25	60	20
WG1313TB-X/900-930MHz	900-930	0.40	20.0	1.25	60	20
WG1313TB-X/930-960MHz	930-960	0.40	20.0	1.25	60	20
WG1313TB-X/1230-1250MHz	1230-1250	0.40	20.0	1.25	60	20
WG1313TB-X/1285-1315MHz	1285-1315	0.30	23.0	1.20	60	20
WG1313TB-X/1330-1390MHz	1330-1390	0.50	19.0	1.25	60	20
WG1313TB-X/1427-1517MHz	1427-1517	0.40	18.0	1.30	60	20
WG1313TB-X/1565-1585MHz	1565-1585	0.30	23.0	1.20	60	20
WG1313TB-X/1610-1620MHz	1610-1620	0.30	23.0	1.20	60	20
WG1313TB-X/1710-1785MHz	1710-1785	0.40	20.0	1.25	60	20
WG1313TB-X/1805-1880MHz	1805-1880	0.40	20.0	1.25	60	20
WG1313TB-X/1805-1920MHz	1805-1920	0.50	19.0	1.25	60	20
WG1313TB-X/1880-1920MHz	1880-1920	0.30	23.0	1.20	60	20
WG1313TB-X/1920-1990MHz	1920-1990	0.30	23.0	1.20	60	20
WG1313TB-X/2110-2170MHz	2110-2170	0.30	23.0	1.20	60	20
WG1313TB-X/2200-2400MHz	2200-2400	0.40	20.0	1.25	60	20
WG1313TB-X/2300-2400MHz	2300-2400	0.30	23.0	1.20	60	20
WG1313TB-X/2300-2500MHz	2300-2500	0.40	20.0	1.25	60	20
WG1313TB-X/2400-2500MHz	2400-2500	0.30	23.0	1.20	60	20
WG1313TB-X/2400-2600MHz	2400-2600	0.40	20.0	1.25	60	20
WG1313TB-X/2496-2690MHz	2496-2690	0.40	20.0	1.25	60	20
WG1313TB-X/2500-2700MHz	2500-2700	0.40	20.0	1.25	60	20
WG1313TB-X/2670-2690MHz	2670-2690	0.30	23.0	1.20	60	20
WG1313TB-X/2700-2900MHz	2700-2900	0.30	20.0	1.25	60	20
WG1313TB-X/2700-3100MHz	2700-3100	0.40	19.0	1.25	60	20

地址： 四川省绵阳市经开区塘汛镇文武中路 218 号经开电子制造产业园 9 栋 3 号门 4 楼
电话： 0816-2846565 传 真：0816-2846565
区域： 东北、华东、西南、西北 联系电话/微信：19183684662 邮箱：HY2022@rftyt.com
区域： 华北、华中、华南 联系电话/微信：13350966851 邮箱：Wj0406@rftyt.com
网址： http://www.rftyt.com 监督投诉电话：18688779757 邮箱：zqc7708@163.com

WG1313TB-X/2900-3100MHz	2900-3100	0.30	20.0	1.25	60	20
WG1313TB-X/2900-3300MHz	2900-3300	0.40	20.0	1.25	60	20
WG1313TB-X/3100-3500MHz	3100-3500	0.40	20.0	1.25	60	20
WG1313TB-X/3100-3600MHz	3100-3600	0.50	19.0	1.25	60	20
WG1313TB-X/3250-3450MHz	3250-3450	0.30	20.0	1.20	60	20
WG1313TB-X/3300-3500MHz	3300-3500	0.30	20.0	1.20	60	20
WG1313TB-X/3300-3600MHz	3300-3600	0.30	20.0	1.20	60	20
WG1313TB-X/3500-3650MHz	3500-3650	0.30	23.0	1.20	60	20
WG1313TB-X/3700-4000MHz	3700-4000	0.30	20.0	1.20	60	20
WG1313TB-X/3700-4200MHz	3700-4200	0.50	18.0	1.30	60	20
WG1313TB-X/4200-4400MHz	4200-4400	0.30	23.0	1.20	60	20
WG1313TB-X/4400-4520MHz	4400-4520	0.30	23.0	1.20	60	20
WG1313TB-X/4400-5000MHz	4400-5000	0.50	19.0	1.25	60	20
WG1313TB-X/4800-5000MHz	4800-5000	0.30	23.0	1.20	60	20
WG1313TB-X/5000-5500MHz	5000-5500	0.40	20.0	1.25	60	20
WG1313TB-X/5000-6000MHz	5000-6000	0.50	18.0	1.30	60	20
WG1313TB-X/5100-5800MHz	5100-5800	0.45	19.0	1.25	60	20
WG1313TB-X/5100-5900MHz	5100-5900	0.50	18.0	1.30	60	20
WG1313TB-X/5200-5900MHz	5200-5900	0.45	19.0	1.25	60	20
WG1313TB-X/5200-6200MHz	5200-6200	0.50	18.0	1.30	60	20
WG1313TB-X/5300-5900MHz	5300-5900	0.40	20.0	1.25	60	20
WG1313TB-X/5400-5900MHz	5400-5900	0.40	20.0	1.25	60	20
WG1313TB-X/5400-6200MHz	5400-6200	0.40	19.0	1.25	60	20
WG1313TB-X/5700-5900MHz	5700-5900	0.30	23.0	1.20	60	20
WG1313TB-X/5500-6000MHz	5500-6000	0.40	20.0	1.25	60	20
WG1313TB-X/5800-6700MHz	5800-6700	0.45	19.0	1.25	60	20
WG1313TB-X/5850-6650MHz	5850-6650	0.40	20.0	1.25	60	20
WG1313TB-X/6500-7000MHz	6500-7000	0.30	20.0	1.20	60	20

地址： 四川省绵阳市经开区塘汛镇文武中路 218 号经开电子制造产业园 9 栋 3 号门 4 楼
电话： 0816-2846565 传 真：0816-2846565
区域： 东北、华东、西南、西北 联系电话/微信：19183684662 邮箱：HY2022@rftyt.com
区域： 华北、华中、华南 联系电话/微信：13350966851 邮箱：Wj0406@rftyt.com
网址： http://www.rftyt.com 监督投诉电话：18688779757 邮箱：zqc7708@163.com

说明：

假如在表格中没有您所需要的频率，请联系我们详询。

地址： 四川省绵阳市经开区塘汛镇文武中路 218 号经开电子制造产业园 9 栋 3 号门 4 楼
电话： 0816-2846565 传 真：0816-2846565
区域： 东北、华东、西南、西北 联系电话/微信：19183684662 邮箱：HY2022@rftyt.com
区域： 华北、华中、华南 联系电话/微信：13350966851 邮箱：Wj0406@rftyt.com
网址： http://www.rftyt.com 监督投诉电话：18688779757 邮箱：zqc7708@163.com