国军标：GJB 9001C-2017：02618J31190R0S
质量体系：ISO 9001:2015：02618Q31284R0S

法兰终端电阻

电气指标：

产品型号	RFT50-30TM0606
频率范围	DC~6.0GHz
额定功率	30W
标称阻值	50 Ω
阻值公差	±5%
驻　　波	1.25 max
温度系数	<150ppm/℃
基片材料	氧化铍
封帽材料	氧化铝
法　　兰	铜镀镍
引　　线	99.99% 纯银
电阻工艺	厚膜
工作温度	-55 to +150°C　(参考功率降额曲线图)

外形尺寸（单位：mm）：

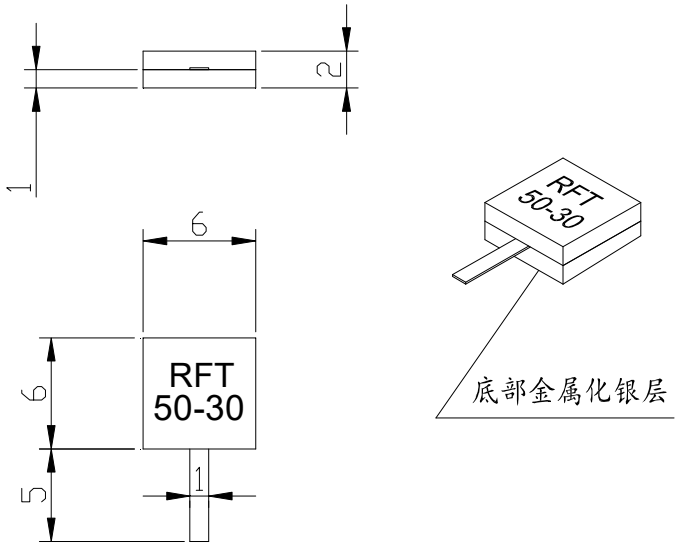

引线长度可按客户要求定制
尺寸公差：除非另有说明，否则为 5%

地址：　四川省绵阳市经开区塘汛镇文武中路 218 号经开电子制造产业园 9 栋 3 号门 4 楼
电话：　0816-2846565　　传 真：0816-2846565
区域：　东北、华东、西南、西北　　联系电话/微信：19183684662　　邮箱：HY2022@rftyt.com
区域：　华北、华中、华南　　联系电话/微信：13350966851　　邮箱：Wj0406@rftyt.com
网址：　http://www.rftyt.com　　监督投诉电话：18688779757　　邮箱：zqc7708@163.com

曲线图：

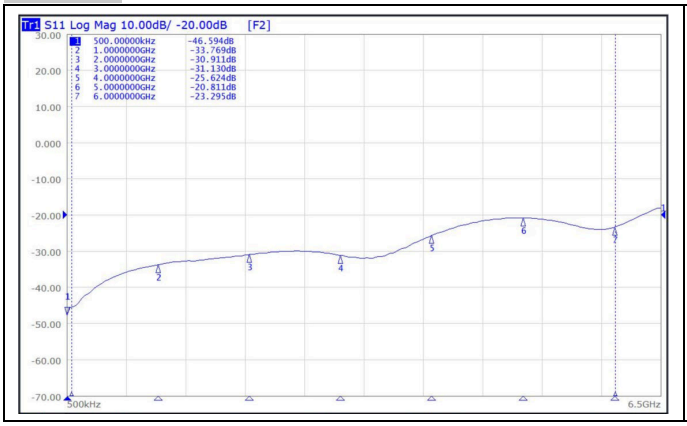

史密斯圆图：

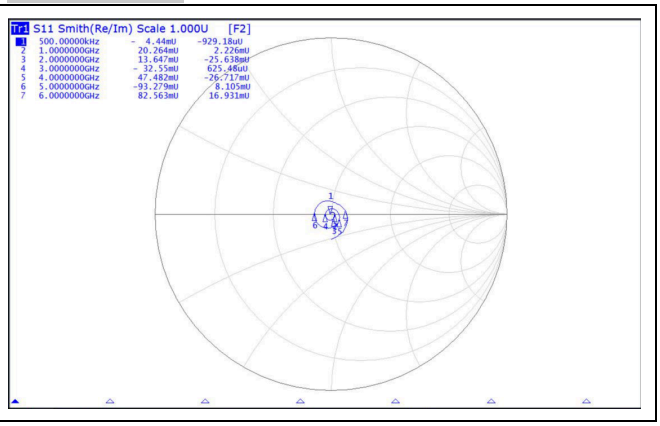

建议安装方法：

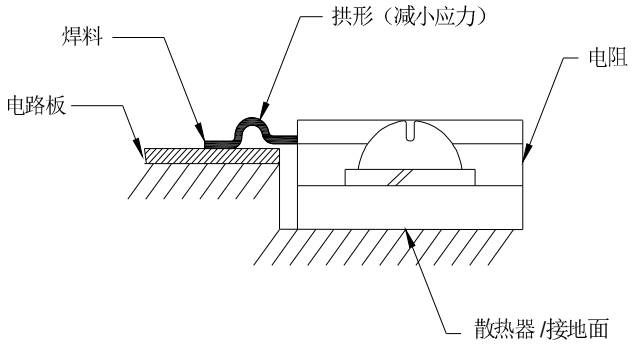

功率降额示意图：

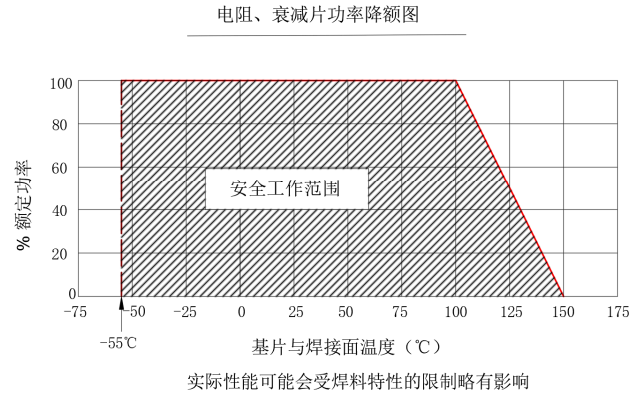

型号命名：

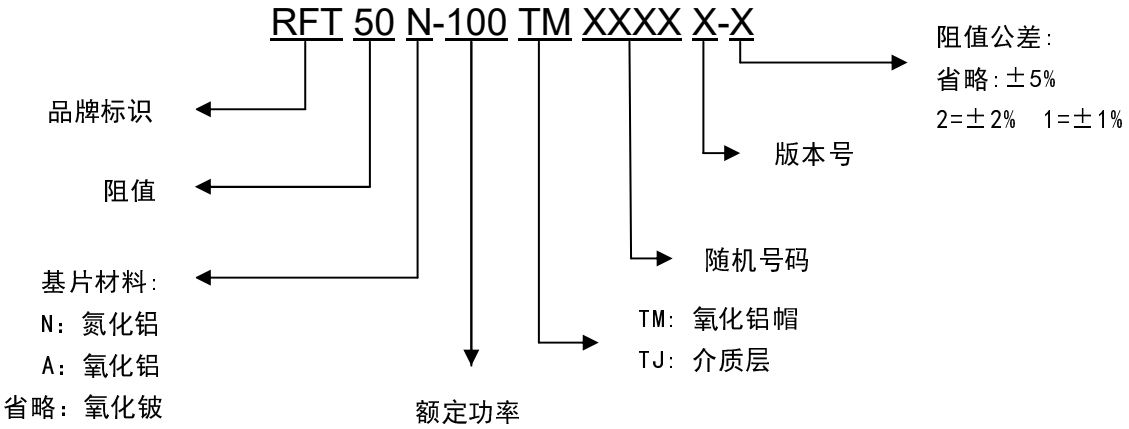

地址： 四川省绵阳市经开区塘汛镇文武中路 218 号经开电子制造产业园 9 栋 3 号门 4 楼
电话： 0816-2846565 传 真：0816-2846565
区域： 东北、华东、西南、西北 联系电话/微信：19183684662 邮箱：HY2022@rftyt.com
区域： 华北、华中、华南 联系电话/微信：13350966851 邮箱：Wj0406@rftyt.com
网址： http://www.rftyt.com 监督投诉电话：18688779757 邮箱：zqc7708@163.com

注意事项：

- 新采购的零部件存放期超过 6 个月后，使用前应注意可焊性。建议在真空包装后储存。
- 地面需要最佳的热传导。
- 手动焊接引出应在不超过 350 度的恒温烙铁下使用，焊接时间控制在 5 秒内。
- 为了满足图纸要求，有必要安装一个足够大的散热器。金属表面和散热器需要涂上一层非常薄的导热硅脂。
- 如有必要，增加空气冷却或水冷却。

◆ 说明：

- 可提供定制设计的射频衰减器、射频电阻器和射频终端。

地址： 四川省绵阳市经开区塘汛镇文武中路 218 号经开电子制造产业园 9 栋 3 号门 4 楼
电话： 0816-2846565 传 真：0816-2846565
区域： 东北、华东、西南、西北 联系电话/微信：19183684662 邮箱：HY2022@rftyt.com
区域： 华北、华中、华南 联系电话/微信：13350966851 邮箱：Wj0406@rftyt.com
网址： http://www.rftyt.com 监督投诉电话：18688779757 邮箱：zqc7708@163.com