国军标：GJB 9001C-2017：02618J31190R0S
质量体系：ISO 9001:2015：02618Q31284R0S

贴片单引线终端电阻

电气指标：

产品型号	RFT50-250TM1210
频率范围	DC~3.0GHz
额定功率	250 W
标称阻值	50 Ω
阻值公差	±5%
驻　　波	1.20Max
温度系数	<150ppm/℃
基片材料	氧化铍
封帽材料	氧化铝
引　　线	铜镀银
电阻工艺	厚膜
工作温度	-55 to +150°C (参考功率降额曲线图)

外形尺寸（单位：mm）：

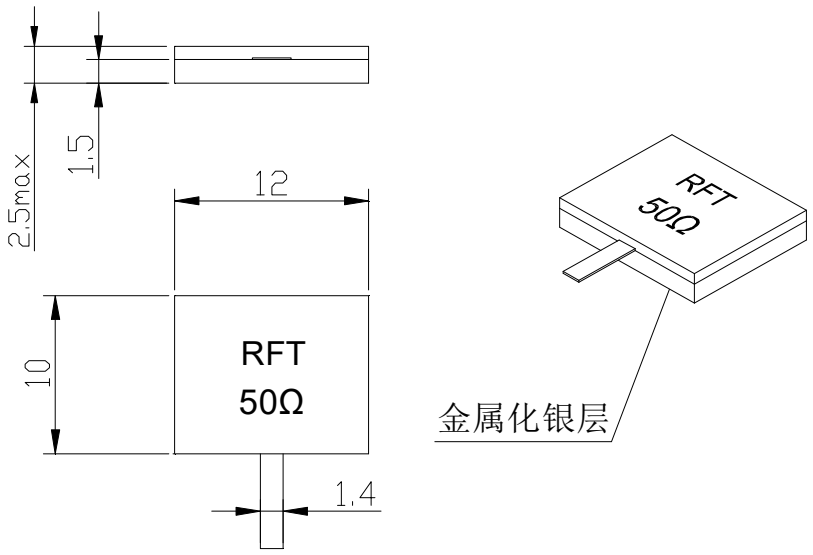

引线长度可按客户要求定制
尺寸公差：除非另有说明，否则为 5%

地址：　四川省绵阳市经开区塘汛镇文武中路 218 号经开电子制造产业园 9 栋 3 号门 4 楼
电话：　0816-2846565　　传 真：0816-2846565
区域：　东北、华东、西南、西北　　联系电话/微信：19183684662　　邮箱：HY2022@rftyt.com
区域：　华北、华中、华南　　联系电话/微信：13350966851　　邮箱：Wj0406@rftyt.com
网址：　http://www.rftyt.com　　监督投诉电话：18688779757　　邮箱：zqc7708@163.com

曲线图：

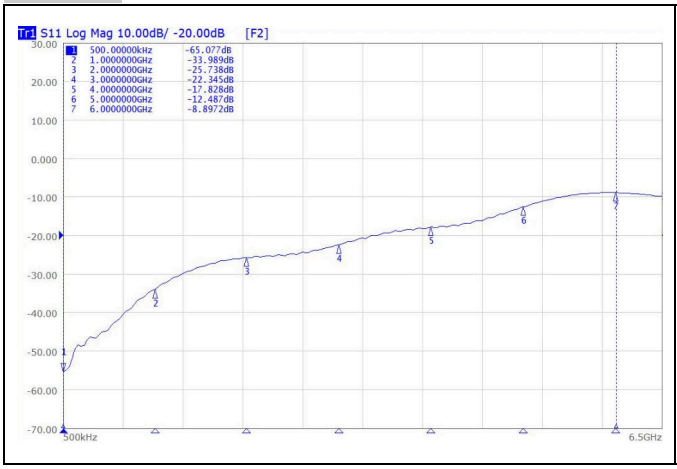

史密斯圆图：

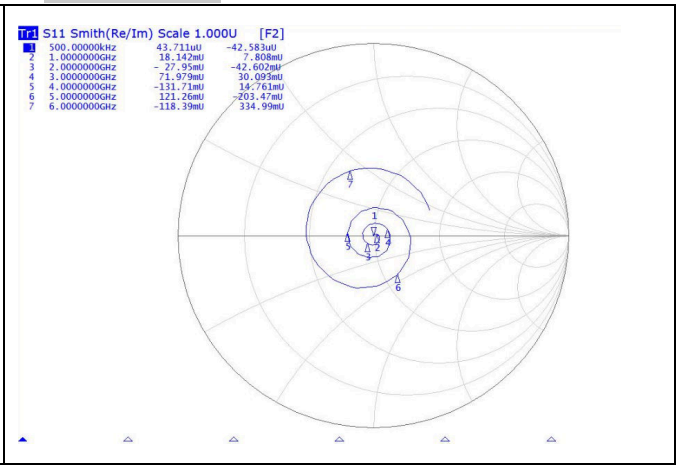

建议安装方法：

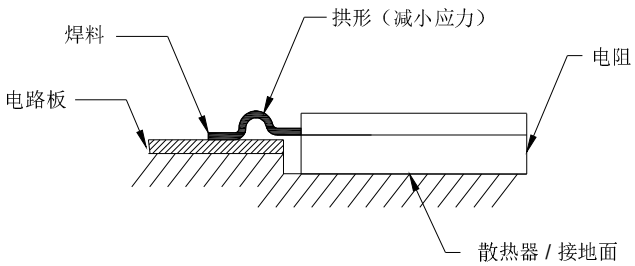

功率降额示意图：

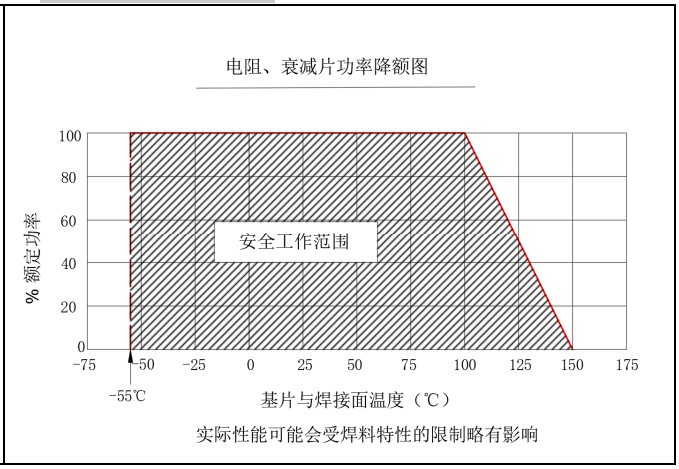

回流焊时间、温度示意图：

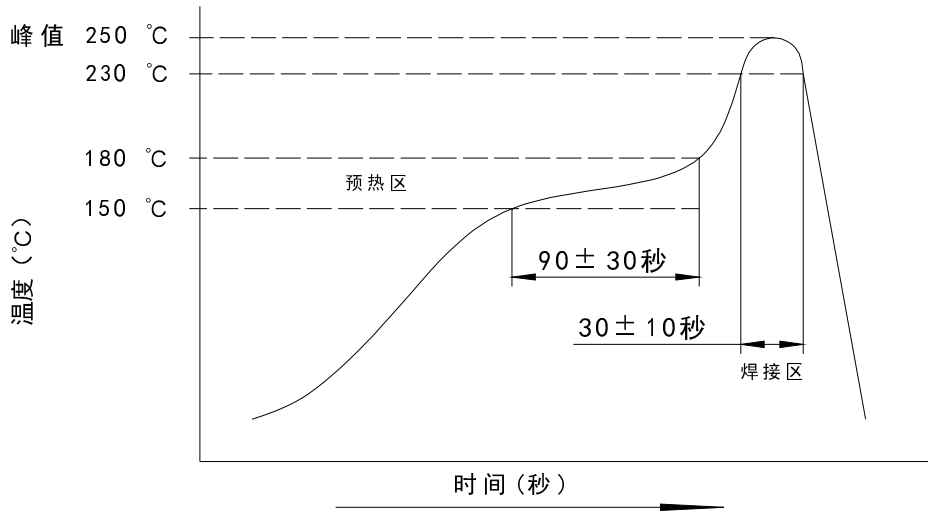

地址： 四川省绵阳市经开区塘汛镇文武中路 218 号经开电子制造产业园 9 栋 3 号门 4 楼
电话： 0816-2846565 传 真：0816-2846565
区域： 东北、华东、西南、西北 联系电话/微信：19183684662 邮箱：HY2022@rftyt.com
区域： 华北、华中、华南 联系电话/微信：13350966851 邮箱：Wj0406@rftyt.com
网址： http://www.rftyt.com 监督投诉电话：18688779757 邮箱：zqc7708@163.com

型号命名：

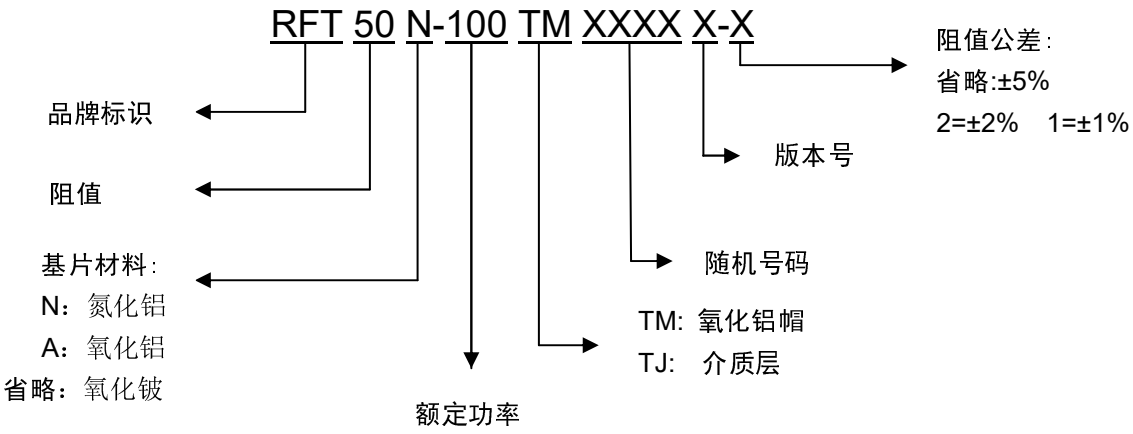

注意事项：

- 新采购的零部件存放期超过 6 个月后，使用前应注意其可焊性。建议在真空包装后储存。
- 在 PCB 上钻出热过孔并填充焊料。
- 底部焊接首选回流焊，请参阅回流焊简介
- 手动焊接出线应在 350 度或以下的恒温条件下使用，焊接时间应控制在 5 秒内。
- 为了满足图纸的要求，必须安装足够尺寸的散热器。
- 如有必要，增加空气冷却或水冷却。

◆ 说明：

- 可提供定制设计的射频衰减器、射频电阻器和射频终端。

地址： 四川省绵阳市经开区塘汛镇文武中路 218 号经开电子制造产业园 9 栋 3 号门 4 楼
电话： 0816-2846565 传 真：0816-2846565
区域： 东北、华东、西南、西北 联系电话/微信：19183684662 邮箱：HY2022@rftyt.com
区域： 华北、华中、华南 联系电话/微信：13350966851 邮箱：Wj0406@rftyt.com
网址： http://www.rftyt.com 监督投诉电话：18688779757 邮箱：zqc7708@163.com